Министерство науки и высшего образования Российской Федерации
ФГБОУ ВО «Ярославский государственный педагогический университет им. К.Д. Ушинского»

У Т В Е Р Ж Д А Ю
проректор по организации образовательной деятельности и обеспечению условий образовательного процесса
_____В.П. Завойстый
«___»_____ 2020 г.

Программа учебной дисциплины

Наименование дисциплины:
К.М. 01.03 Философия

Рекомендуется для всех направлений подготовки

Квалификация (степень) выпускника: бакалавр

Разработчики:

профессор кафедры философии доктор философских наук	А.В. Азов
доцент кафедры философии кандидат философских наук	С.В. Скородумов
доцент кафедры философии кандидат культурологии	М.С. Емельянова
старший преподаватель кафедры философии	Н.А. Мирошниченко
зав. кафедрой философии кандидат философских наук	Т.А. Никитенко

Утверждена на заседании кафедры
философии
« 31 » января 2020 г.
Протокол № 6

Зав. кафедрой Т.А. Никитенко

1. Цели и задачи дисциплины:

Цель дисциплины «Философия»:
- формирование представления о философии как способе духовного освоения мира, введение в историю и круг современных философских проблем, связанных с областью будущей профессиональной деятельности, решением социальных и профессиональных задач.

Основными ***задачами*** курса являются:
- понимание основных разделов современного философского знания, философских проблем и методов их исследования;
- овладение навыками работы с оригинальными и адаптированными философскими текстами, базовыми принципами и приемами философского познания; овладение приемами ведения дискуссии, диалога;
- развитие умений логично формулировать, излагать и аргументировано отстаивать собственное видение проблем и способов их разрешения; умения критически воспринимать и оценивать источники информации.

2. Место дисциплины в структуре основной профессиональной образовательной программы (ОПОП):

Дисциплина включена в **обязательную часть ОПОП.**

3. Перечень планируемых результатов обучения по дисциплине:

КОМПЕТЕНЦИИ		Индикаторы	Оценочные средства
Шифр	**Формулировка**		
УК-1.	Способен осуществлять поиск, критический анализ и синтез информации, применять системный подход для решения поставленных задач	УК-1.1. Использует системный подход в решении профессиональных задач. УК-1.2. Осуществляет системный анализ результатов профессиональной деятельности.	Тест Устный опрос Доклад Компетентностно-ориентированный тест Устный ответ
УК-5.	Способен воспринимать межкультурное разнообразие общества в социально-историческом, этическом и философском контекстах	УК-5.1. Признает значимость и равноправие каждой культуры. УК-5.3. Демонстрирует уважительное отношение к социокультурному наследию и традициям различных национальных, религиозных и социальных групп.	Эссе Дискуссия Доклад Анализ философского текста Устный опрос Устный ответ Компетентностно-ориентированный тест

4. Объем дисциплины и виды учебной работы

Общая трудоемкость дисциплины составляет ____3_____ зачетные единицы.

Вид учебной работы	Всего часов	Семестры
		5/6
Контактная работа с преподавателем (всего)	54	54

В том числе:		
Лекции	22	22
Практические занятия (ПЗ)	32	32
Самостоятельная работа (всего)	54	54
В том числе:		
подготовка докладов	22	22
анализ философских текстов	12	12
написание эссе	10	10
подготовка к дискуссии	5	5
подготовка к тестированию	5	5
Вид промежуточной аттестации (зачет, экзамен)	Зачет с оценкой	Зачет с оценкой
Общая трудоемкость (часов)	108	108
Общая трудоемкость (зачетных единиц)	3	3

5. Содержание дисциплины

5.1. Содержание разделов дисциплины

№ п/п	Наименование раздела дисциплины	Наименование тем
1	Философия, её предмет и место в культуре.	Философия, её предмет и место в культуре. Философские проблемы области профессиональной деятельности
2	Исторические типы философии.	Философия Древнего мира. Философия Средневековья и эпохи Возрождения. Философия Нового времени. Немецкая классическая философия. Западноевропейская философия XIX-XX веков. Традиции отечественной философии.
3	Основы философии.	Философская онтология Теория познания Философия и методология науки Социальная философия и философия истории Философская антропология

5.2. Разделы дисциплин и виды занятий

№	Наименование раздела дисциплины и входящих в него тем	Кол-во часов			
		Лекции	**Практ. занятия**	**Самост. работа студ.**	**Всего часов**
1	**Раздел Философия, её предмет и место в культуре**.	**2**	**2**	**4**	**8**
1.1.	Философия, её предмет и место в культуре.	1	1	2	4

1.2.	Философские проблемы области профессиональной деятельности.	1	1	2	4
2	**Раздел Исторические типы философии.**	**12**	**16**	**26**	**54**
2.1	Философия Древнего мира.	2	4	4	10
2.2	Философия Средневековья и Возрождения.	2	2	4	8
2.3	Философия Нового времени.	2	2	4	8
2.4	Немецкая классическая философия.	2	2	4	8
2.5	Западноевропейская философия XIX-XX веков.	2	4	6	12
2.6	Традиции отечественной философии.	2	2	4	8
3	**Раздел Основы философии.**	**8**	**14**	**24**	**46**
3.1	Философская онтология	2	2	4	8
3.2	Теория познания	1	2	4	7
3.3	Философия и методология науки	1	2	4	7
3.4	Социальная философия и философия истории	2	4	6	12
3.5	Философская антропология	2	4	6	12
Всего:		**22**	**32**	**54**	**108**

6. Перечень учебно-методического обеспечения для самостоятельной работы обучающихся по дисциплине

6.1. Содержание самостоятельной работы студентов по темам

№ п/п	Темы дисциплины	Содержание самостоятельной работы студентов
1	Философия, её предмет и место в культуре.	подготовка докладов
2	Философские проблемы области профессиональной деятельности.	подготовка к дискуссии написание эссе
3	Философия Древнего мира.	подготовка докладов анализ философских текстов
4	Философия Средневековья и Возрождения.	подготовка докладов анализ философских текстов
5	Философия Нового времени.	подготовка докладов анализ философских текстов
6	Немецкая классическая философия.	подготовка докладов анализ философских текстов
7	Западноевропейская философия XIX-XX веков.	подготовка докладов анализ философских текстов
8	Традиции отечественной философии.	подготовка докладов анализ философских текстов
9	Философская онтология	подготовка докладов подготовка к тестированию
10	Теория познания	подготовка докладов подготовка к тестированию

11	Философия и методология науки	подготовка докладов подготовка к тестированию
12	Социальная философия и философия истории	подготовка докладов написание эссе
13	Философская антропология	подготовка докладов написание эссе

6.2. Тематика курсовых работ (проектов) – не предусмотрено

6.3. Примерная тематика рефератов – не предусмотрено

7. Фонды оценочных средств

7.1. Фонд оценочных средств для проведения текущей аттестации обучающихся по дисциплине

Наименование темы дисциплины	Средства текущего контроля	Перечень компетенций (указать шифр)
Философия, её предмет и место в культуре.	Доклад Устный ответ	УК - 1
Философские проблемы области профессиональной деятельности.	Доклад Устный ответ Эссе	УК – 1, УК - 5
Философия Древнего мира.	Доклад Устный ответ Анализ философского текста	УК - 5
Философия Средневековья и Возрождения.	Доклад Устный ответ Анализ философского текста	УК - 5
Философия Нового времени.	Доклад Анализ философского текста Устный ответ	УК - 5
Немецкая классическая философия.	Доклад Устный ответ Анализ философского текста	УК - 5
Западноевропейская философия XIX-XX веков.	Доклад Устный ответ Анализ философского текста	УК - 5
Традиции отечественной философии.	Доклад Устный ответ Анализ философского текста	УК - 5
Философская онтология	Доклад Устный ответ Тест	УК - 1
Теория познания	Доклад Устный ответ Тест	УК - 1
Философия и методология науки	Доклад Устный ответ Тест	УК - 1
Социальная философия и философия истории	Доклад Устный ответ Эссе	УК - 1

Философская антропология	Дискуссия Устный ответ Эссе	УК – 1, УК - 5

Текущий контроль осуществляется на основе рейтинговой технологии оценивания. Обучающиеся в процессе изучения дисциплины набирают рейтинговые баллы и в рамках аттестационной недели получают отметки в соответствии с набранными баллами.

Критерии оценки видов работ

Посещение лекционных занятий – 1 балл, посещение практических занятий – 1 балл.

Выступление на практических занятиях:

активное участие в обсуждении, представление результатов самостоятельной работы (1-2 балла):

периодическая активность – 1 балл, активное участие в обсуждении проблем и практических заданий – 2 балла.

Выполнение заданий для самостоятельной работы – от 1 до 5 баллов (в зависимости от сложности заданий).

Рейтинг план

Базовая часть			
Вид контроля	**Форма контроля**	**Мин. Кол-во баллов**	**Макс. Кол-во баллов**
Контроль посещаемости	**Посещение лекционных, практических (лабораторных) занятий**	0	27
	Итого	0	27
Контроль работы на занятиях	**Наименование темы**	**Мин. Кол-во баллов**	**Макс. Кол-во баллов**
	Философия, её предмет и место в культуре.	3	5
	Философские проблемы области профессиональной деятельности.	3	5
	Философия Древнего мира.	3	5
	Философия Средневековья и Возрождения.	3	5
	Философия Нового времени.	3	5
	Немецкая классическая философия.	3	5
	Западноевропейская философия XIX-XX веков.	6	10
	Традиции отечественной философии.	3	5
	Философская онтология	3	5
	Теория познания	3	5
	Философия и методология науки	3	5
	Социальная философия и философия истории	7	10
	Философская антропология	7	10
	Итого	**50**	**80**
Всего в семестре		**50**	**107**
Промежуточная аттестация		**15**	**20**
ИТОГО		**65**	**127**
Подготовка к практическим занятиям является обязательным условием получения итоговой			

рейтинговой оценки по дисциплине не зависимо от количества накопленных баллов
К промежуточной аттестации не допускаются обучающиеся, набравшие в течение семестра менее 61 балл

Примеры заданий для практических занятий.

1. Подготовка ответов на вопросы:

- На каком этапе развития культуры возникает философия, каковы, на ваш взгляд, причины ее возникновения?
- Что общего между мифологическим и религиозным типами мировоззрения?
- В чем заключается специфика мифологического типа мировоззрения? Существует ли мифотворчество в современном обществе?
- Как соотносятся философский и научный типы мировоззрения?
- Какие функции философия выполняет в современном обществе?

2. Прочитайте определение философии, которое известный французский философ Рене Декарт дает в предисловии своей книги «Первоначала философии». Как вы понимаете последнее предложение этого определения? В чем видит Р. Декарт важнейшую функцию философии?

«Вся философия подобна дереву, корни которого метафизика, ствол – физика, а ветви, исходящие от этого ствола, – все прочие науки, сводящиеся к трем главным: медицине, механике и этике. Подобно тому, как плоды собирают не с корней и не со ствола дерева, а с его ветвей, так и особая полезность философии зависит от тех ее частей, которые могут быть изучены только под конец».

Критерии оценивания заданий, выполненных на практических занятиях (семинарах)

Критерий	Балл
Использование профессиональных понятий и терминов в речи	0,5 балла
Соответствие предлагаемых решений поставленной задаче	0,5 балла
Логичность изложения	0,5 балла
Оригинальность предлагаемых решений	0,5 балла
Максимальный балл	**2**

7.1.1 Устный ответ

Устный ответ представляет собой развёрнутое, связанное, логически выстроенное сообщение на практическом (семинарском) занятии. Контрольные вопросы для подготовки устных ответов предлагаются студентам по каждой теме курса после изучения лекционного материала.

Примерные вопросы для устного ответа

1. Какова роль механистической картины мира, в основе которой лежат принципы физики И. Ньютона, в формировании философских воззрений Нового времени?
2. Почему проблема субстанции приобретает особую актуальность в философии Нового времени? Как проблема субстанции представлена в учениях Р. Декарта, Б. Спинозы, Г. Лейбница?
3. Сопоставьте учения о государстве и праве Т. Гоббса и Дж. Локка. Какие идеи, выдвинутые философами, получили дальнейшее развитие в современных социально-политических теориях?
4. В чем заключается сущность идеологии просвещенного абсолютизма? Ответ аргументируйте примерами воззрений философов – просветителей.
5. Сопоставьте теорию сенсуализма Дж. Локка и учение о врожденных идеях Р. Декарта.

Чьи взгляды вам ближе? Ответ обоснуйте.

Критерии оценивания устного ответа

Критерий	Балл
соответствие ответа поставленному вопросу	0,5
тематическая грамотность, логичность и доказательность в процессе изложения материала при ответе на поставленный вопрос	0,5
привлечение информации из лекции и рекомендованных источников, точность и целесообразность использования терминологии	0,5
самостоятельность и осознанность ответа обучающегося, его речевая грамотность	0,5
Максимальный балл	**2**

7.1.2 Доклад

Доклад – подготовленное устное выступление на определённую тему, включающее постановку проблемы; изложение тезисов (положений), доказательств и примеров; выводы.

Примерные темы для подготовки докладов

1. Философия и педагогика как взаимодополнительные формы дискурса и стратегии исследования образования.
2. Философия образования как теоретическая дисциплина. Предмет, структура, методология.
3. Эмпирико – аналитические и гуманитарные направления философии образования.
4. Герменевтика и философия образования (В. Дильтей, Г. Ноль, Х.Г. гадамер и др. – на выбор).
5. Концепция образования в контексте диалогической философии.
6. Принцип автономии человека и образования в гражданском обществе.
7. Постмодернизм и деконструкция образования.
8. Глобализация и проблемы образования в современном мире.
9. Педагогические идеи в трудах русских философов и писателей (А.С. Хомяков, П.Д. Юркевич, Л.Н. Толстой, Г.Г. Шпет, С.И. Гессен и др. – на выбор).

Критерии оценивания доклада

Критерий	Балл
правильность ответа по содержанию задания	1
полнота, глубина и сознательность ответа	1
логика изложения материала, качество ответов на вопросы по теме выступления	1
своевременность и эффективность использования наглядных пособий и технических средств при ответе	1
рациональность использования времени, отведенного на задание	1
Максимальный балл	**5**

7.1.3 Анализ философского текста

Анализ философского текста **-** процедура рассмотрения текстов первоисточников студентами с целью выяснения основных идей, логики мышления, основных принципов философской системы, предлагаемого автора. Представляется анализ в виде текста в

определенном алгоритме.

Пример фрагмент философского текста для анализа

Прочитайте фрагмент произведения К. Ясперса «Духовная ситуация нашего времени», опубликованного в 1931 г. Автор приводит две крайние позиции, которые государство может занимать в процессе воспитания и образования молодежи. Каково ваше мнение по поводу двух крайних возможностей, данных государству в вопросе воспитания и образования? Возможны ли компромиссные решения этого важного вопроса? Ответ обоснуйте.

«Государство, которое само является формой длительного воспитания всех, озабочено воспитанием молодежи. Ибо посредством этого воспитания формируются люди, которые впоследствии будут его опорой.

Сегодня государству даны две крайние возможности. Либо оно предоставляет полную свободу в деле воспитания, дает требованиям массы утратить свою силу, пытаясь в борьбе с ними установить аристократическую форму воспитания. Допускается многообразие учебных планов и попыток вплоть до необозримой раздробленности, ограничиваемой только тем, что утвердиться может лишь то, что находит опору какой-либо политической группы власти. Иногда создание школы приводит к успеху благодаря личным качествам директора, если он свободен в выборе учителей. Но в целом результатом оказывается противоречивая деятельность учителей, не понимающих друг друга и подчиняющихся механическим учебным планам в школах, где отсутствует дух подлинной общности за фасадом патетики национального, мировоззренческого и социального характера. Контролирование и противодействие друг другу препятствуют установлению континуума. Все совершается скачками и все время меняется. Дети лишены истинных, значительных и благородных впечатлений, которые не забываются и могут определить всю их жизнь. Чрезмерные требования в области фактического обучения заставляют их напрягать силы, не формируя их сущность.<…> Вследствие того что ребенка дергают в разные стороны, он обнаруживает лишь обломки традиции, но не мир, в который он мог бы с доверием вступить.

Либо государство овладевает воспитанием, незаметно и насильственно формируя его в своих целях. Тогда возникает единообразное воспитание, парализующее духовную свободу. Основные убеждения фиксируются в виде определенного верования и вместе со знанием и умением вколачиваются как способ чувствования и оценки». (Ясперс, К. Духовная ситуация времени [текст] / К. Ясперс; предисл. П. С. Гуревича – М.: ИНИОН, 1990 – 214 с.).

Критерии оценивания анализа философского текста

Критерий	**Балл**
умение осуществлять комплексный анализ текста	1
логика изложения материала, качество ответов на вопросы по содержанию материала	1
обоснование собственной точки зрения примерами из проработанного текстового материала	1
умение устанавливать причинно-следственные связи на основании проработанного текстового материала	1
умение формулировать оценочные суждения в отношении просмотренного текстового материала.	1
Максимальный балл	**5**

7.1.4 Эссе

Эссе представляет собой оригинальное произведение объемом до 10 страниц текста (до 3000 слов). Эссе должно содержать четкое изложение сути поставленной проблемы, включать самостоятельно проведенный анализ этой проблемы с использованием концепций

и аналитического инструментария, рассматриваемого в рамках дисциплины, выводы, обобщающие авторскую позицию по поставленной проблеме.

Примерные темы для подготовки эссе

1. Общечеловеческие ценности – иллюзия или реальность?
2. «Не хлебом единым жив человек» - проблема духовного потребления и духовных потребностей современного общества.
3. Сценарии будущего: проблема научного обоснования социальных и экологических прогнозов
4. «Знание – сила» (Ф. Бэкон) – проблемы этики и ответственности ученого XXI века.
5. «Ад – это другие» (Ж.П. Сартр) – проблема понимания добра и зла в современном обществе.
6. Красота – природное явление, человеческое изобретение, или…?
7. Глобальные проблемы современности – возможно ли их разрешение?
8. Единообразие или мультикультурализм - глобализация как феномен XX века, ее специфика и противоречивость.

Критерии оценивания эссе

Критерий	Балл
соответствие представленной работы теме и виду эссе	1
наличие в тексте эссе философской терминологии	1
наличие во введении четко сформулированного тезиса, соответствующего теме эссе; деление текста на введение, основную часть и заключение; наличие заключения, которое содержит логично вытекающие из содержания выводы	1
самостоятельность выполнения работы	1
проявление творческого подхода к раскрываемой теме.	1
Максимальный балл	**5**

7.1.5 Дискуссия

Дискуссия (от лат. discussio - исследование, рассмотрение) - спор об истине с использованием корректных приемов, предполагающий четкую аргументацию, регламент выступлений, поиск компромисса.

Примерные темы для подготовки к дискуссии

1. «Иметь или быть» (Э. Фромм) – проблема формирования социальных идеалов в обществе потребления.
2. «Свобода от» и «свобода для» (Э. Фромм) – свобода и ответственность как условия существования личности.
3. Виртуальная коммуникация – свобода самореализации или бегство от реальности?
4. «Что не запрещено законом, то дозволено» - проблема моральной свободы и ответственности личности в интернет - пространстве.
5. Красота – природное явление, человеческое изобретение, или…?

Критерии оценивания участия в дискуссии

Критерий	Балл

аргументированное представление точек зрения участниками	1
грамотность формулирования вопросов, степень их дискуссионности	1
использование в подготовке к дискуссии материалов рекомендованных источников информации	1
активность и инициативность в ходе дискуссии	1
культура ведения диалога	1
Максимальный балл	**5**

7.1.6 Тест

Тест - система стандартизированных заданий, позволяющая автоматизировать процедуру измерения уровня знаний и умений студента. Оценочное средство представляет собой банк тестовых заданий по всем разделам дисциплины для проведения текущей аттестации.

Примерные вопросы теста

1. Первоначальное определение философии:
А. Душа культуры;
Б. Учение о мудрости;
В. Идея совершенной мудрости;
Г. Любовь к мудрости;
2. На вопросы «Обладает ли мир в своем существовании единством и что является основой этого единства?» отвечает такой раздел философского знания, как…
А. гносеология;
Б. онтология;
В. аксиология;
3. Раздел философии, изучающий структуру и природу духовных ценностей:
А. антропология;
Б. этика;
В. аксиология;
4. Гносеологическая функция философии состоит в том, что философия…
А. помогает человеку понять смысл своей жизни;
Б. прогнозирует общее направление развития общества;
В. накапливает, обобщает и транслирует новое знание
5. Философским может быть назван вопрос:
А. «Возможны ли небелковые формы жизни?»;
Б. «Обусловлена ли нравственность человека генетикой?»
В.«Как отличить истину от заблуждения?»

Критерии оценивания теста

Оценка	Критерии	Балл
Квалитативная оценка		
зачтено	от 60% правильных ответов и выше	3-5
не зачтено	до 60 % правильных ответов	0-2
Квантитативная оценка		
отлично	от 95% правильных ответов и выше	5
хорошо	от 80% до 95% правильных ответов	4
удовлетворительно	от 60% до 80% правильных ответов	3
неудовлетворительно	до 60 % правильных ответов	2

7.2. Фонд оценочных средств для проведения промежуточной аттестации

обучающихся по дисциплине.

7.2.1. Требования к проведению промежуточной аттестации по дисциплине:

При проведении промежуточной аттестации учитывается количество баллов, набранных студентом по итогам текущей аттестации (от 61 до 107) и отражающих степень его активности при работе на лекциях и семинарах: устные ответы на вопросы к семинарским занятиям, выступление с докладом, написание эссе, анализ философских текстов, участие в дискуссии. Рейтинговый балл, соответствующий **зачету с оценкой – от 75 до 127**, предполагает успешное выполнение тестовых заданий и устный ответ на вопросы и в количественной форме отражает достигнутый студентом уровень в овладении формируемыми данной дисциплиной компетенциями.

7.2.2 Критерии оценки результатов прохождения студентом промежуточной аттестации по дисциплине

Уровень проявления компетенций	**Качественная характеристика**	**Количественный показатель (баллы БРС)**	**Квантитативная оценка**
высокий	Осуществляет поиск, критический анализ и синтез информации по философской проблематике. Использует системный подход в решении профессиональных задач, осуществляет системный анализ результатов профессиональной деятельности с учетом философско – методологического базиса проблем профессиональной области. Способен воспринимать межкультурное разнообразие общества в философском контексте, признавая значимость и равноправие каждой культуры. Знает основные исторические этапы развития философии, умеет использовать философские положения и категории для оценивания и анализа различных социальных тенденций, фактов и явлений, проявляя уважительное отношение к социокультурному наследию и традициям различных национальных, религиозных и социальных групп.	**112-127**	отлично
повышенный	Осуществляет поиск, критический анализ и синтез информации по философской проблематике. Использует системный подход в решении профессиональных задач, осуществляет системный анализ результатов профессиональной деятельности с учетом философско – методологического базиса проблем профессиональной области. Способен воспринимать межкультурное разнообразие общества в философском контексте, признавая значимость и равноправие каждой культуры. Имеет представление об основных исторических этапах развития философии, умеет использовать отдельные философские положения и категории для оценивания и анализа различных социальных тенденций,	**100-124**	хорошо

	фактов и явлений, проявляя уважительное отношение к социокультурному наследию и традициям различных национальных, религиозных и социальных групп.		
базовый	Осуществляет поиск базовой информации по философской проблематике с элементами критического анализа и синтеза материала. Способен воспринимать межкультурное разнообразие общества в философском контексте, признавая значимость и равноправие каждой культуры. Называет основные исторические этапы развития философии, имеет фрагментарные представления о персоналиях и проблематике каждого их этих этапов. Имеет представление об отдельных философских положения и категориях.	**76-99**	удовлетворительно
низкий	Испытывает затруднения с поиском базовой информации по философской проблематике в различных источниках. Не использует системный подход в решении профессиональных задач с использованием философских положений и категорий для оценивания и анализа различных социальных тенденций, фактов и явлений. Не способен воспринимать межкультурное разнообразие общества в философском контексте, признавая значимость и равноправие каждой культуры. Не называет основные исторические этапы развития философии, имеет фрагментарные, несистематизированные представления об отдельных философских положения и категориях.	**0-75**	неудовлетворительно

7.2.3 Спецификация оценочных средств

Проверяемые индикаторы проявления компетенций	
УК – 1; УК - 5	
Устный опрос	
УК-1.2. Осуществляет системный анализ результатов профессиональной деятельности. УК-5.3. Демонстрирует уважительное отношение к социокультурному наследию и традициям различных национальных, религиозных и социальных групп	
Компетентностно-ориентированный тест	
Вопросы теста	
УК-1.1. Использует системный подход в решении профессиональных задач.	1;2;3;4;5;10;18;20
УК-5.1. Признает значимость и равноправие каждой культуры.	6;7;8;9;11;14;19

7.2.4. Описание оценочных средств для проведения промежуточной аттестации

Компетентностно-ориентированный тест

Компетентностно - ориентированный тест – система стандартизированных простых и комплексных заданий, позволяющая автоматизировать процедуру измерения

уровня знаний, умений и владений обучающегося.

В тест включены задания различных уровней сложности, содержательно охватывающие все темы изучаемой дисциплины.

Пример вопросов для компетентностно - ориентированного теста

1. Первоначальное определение философии:

А. Любовь к мудрости; Б. Идея совершенной мудрости; Г. Душа культуры;

2. Проблемы, решаемые философией, носят _____характер.

А. всеобщий, предельный; Б. стандартный; В. частный;

3. Направление в философской теории познания, признающее разум решающим или даже единственным источником истинного знания:

А. эмпиризм; Б. рационализм;

4. Философское учение, признающее основой всего существующего одно начало: либо материю, либо дух называется:

А. монизм; Б. дуализм; В. плюрализм.

5. Философское учение, признающее чувственный опыт единственным источником знаний называется:

А. рационализм; Б. эмпиризм.

6. Мировоззрение, согласно которому человек является целью и смыслом мирового бытия – это:

А. космоцентризм; Б. теоцентризм; В. антропоцентризм.

7. Человек как объект философского анализа изучается:

А. аналитической философией; Б. философской антропологией; В. позитивизмом.

8. Направление философии, объявлявшее истиной все то, что приносит выгоду, дает выход из конкретной ситуации, приводит к успеху:

А. феноменология; Б. прагматизм; В. аналитическая философия.

9. Рационально оформленная система взглядов человека на мир, на себя и на свое место в мире есть...

А. мифология Б. религия В. философия

10. Метод философии, предполагающий рассмотрение изучаемых объектов во взаимосвязи и развитии:

А. метафизика; Б. диалектика; В. софистика;

11. Раздел философии, изучающий поведение человека, нормы морали и понятие нравственности:

А. гносеология; Б. онтология; В. этика;

12. Материалистическая концепция истории разработана представителем немецкой классической философии:

А. Кантом; Б. Гегелем; В. Марксом;

13. К диалектическим законам Г. Гегеля не принадлежит закон…

А. исключенного третьего Б. единства и борьбы противоположностей В. перехода количественных изменений в качественные Г. отрицания отрицания

14. Исследованием сферы прекрасного и искусства занимается такая философская дисциплина, как...

А. эстетика Б. экономика Г. этика

15. Философское учение, утверждающее равноправие двух первоначал – материального и духовного – называется...

А. дуализмом Б. монизмом В. агностицизмом

Критерии оценивания *компетентностно - ориентированного теста*

Критерий	**Балл**

Использует системный подход в решении профессиональных задач.	5
Признает значимость и равноправие каждой культуры.	5
Максимальный балл	**10**

Оценка	Критерии	Балл
Квалитативная оценка		
зачтено	от 60% правильных ответов и выше	7-10
не зачтено	до 60 % правильных ответов	0-6
Квантитативная оценка		
отлично	от 95% правильных ответов и выше	10
хорошо	от 80% до 95% правильных ответов	9
удовлетворительно	от 60% до 80% правильных ответов	7-8
неудовлетворительно	до 60 % правильных ответов	0-6

Устный опрос

Устный опрос позволяет оценить знания и кругозор студента, умение логически построить полный развернутый ответ на поставленный вопрос, владение базовой терминологией дисциплины, представление студента об изучаемом объекте на фоне понимания его в системе данной дисциплины и междисциплинарных связей.

Примерные вопросы для устного опроса

1. Проблемы и особенности философской мысли периода патристики.
2. Схоластика, её основные представители.
3. Философия Возрождения. Религиозная реформация.
4. Философия Нового времени. Эмпиризм и рационализм (Ф. Бэкон, Р. Декарт).
5. Учение об обществе и государстве в философии Нового времени (Т. Гоббс, Дж. Локк, Ш. Монтескье).

Критерии оценивания устного опроса

Критерий	Балл
Осуществляет системный анализ результатов профессиональной деятельности.	5
Демонстрирует уважительное отношение к социокультурному наследию и традициям различных национальных, религиозных и социальных групп	5
Максимальный балл	**10**

8. Перечень основной и дополнительной литературы, необходимой для освоения дисциплины

а) основная литература

1. Лавриненко, В. Н. Философия в 2 т. Том 1. История философии : учебник и практикум для вузов / В. Н. Лавриненко, Л. И. Чернышова, В. В. Кафтан ; ответственный редактор В. Н. Лавриненко. — 7-е изд., перераб. и доп. — Москва : Издательство Юрайт, 2020. — 275 с. — (Высшее образование). — ISBN 978-5-534-03384-7. — Текст : электронный // ЭБС Юрайт [сайт]. - URL: https://urait.ru/bcode/451603

2. Лавриненко, В. Н. Философия в 2 т. Том 2. Основы философии. Социальная философия. Философская антропология : учебник и практикум для вузов / В. Н. Лавриненко, Л. И. Чернышова, В. В. Кафтан ; ответственный редактор В. Н. Лавриненко. — 7-е изд., перераб. и доп. — Москва : Издательство Юрайт, 2020. — 283 с. — (Высшее образование). — ISBN 978-5-534-03386-1. — Текст : электронный // ЭБС Юрайт [сайт]. — URL: https://urait.ru/bcode/451604

3. Алексеев, П. В. Философия [Текст]: учебник / П. В. Алексеев, А. В. Панин. - 4-е изд.,перераб.и доп. - М.: Проспект, 2007. - 588 с.

б) дополнительная литература

1. Яскевич, Я. С. Философия и методология социальных наук. Проблемы социальной коммуникации: учебное пособие для вузов / Я. С. Яскевич, В. Л. Васюков. — 2-е изд., перераб. и доп. — Москва : Издательство Юрайт, 2020. — 246 с. — (Высшее образование). — ISBN 978-5-534-06921-1. — Текст : электронный // ЭБС Юрайт [сайт]. — URL: https://urait.ru/bcode/455484

2. Философия [Текст]: учеб. по дисц."Философия"для студ. высш. учеб. заведений, обуч. по нефилос. спец. и направлению подготовки / под ред. В. Д. Губина, Т. Ю. Сидориной. - 3-е изд., перераб. и доп. - М.: Гардарики, 2005. – 828 с

3. Канке, В. А. Философия. Исторический и систематический курс [Текст]: учеб. для студ. высш. учеб. заведений по дисц."Философия" (ГСЭ-10) / В. А. Канке. - 5-е изд., перераб. и доп. - М.: Логос, 2006. - 376 с.

4. Хрусталев, Ю. М. Философия [Текст]: учеб. по дисц. "Философия" для студ., обуч. по всем направлениям подготовки и спец., кроме направления 030100-Философия / Ю. М. Хрусталев. - М.: Академия, 2011. - 320 с.

5. Философия. Учение о бытии, познании и ценностях человеческого существования /[Текст]/ учебник / В. Г. Кузнецов, И. Д. Кузнецова, В. В. Миронов, К. Х. Момджян. - М.: ИНФРА-М, 2001. – 517 с.

в) программное обеспечение

Наименования ежегодно обновляемых лицензионных программных продуктов, используемых при изучении дисциплины:

- Microsoft Windows,
- Microsoft Office,
- Kaspersky Endpoint Security для бизнеса - Стандартный Russian Edition

9. Перечень ресурсов информационно-телекоммуникационной сети «Интернет», необходимых для освоения дисциплины

1. Научная электронная библиотека eLIBRARY.ru – рефераты, полные тексты научных статей из российских и зарубежных журналов;
2. ФГНУ «Научная педагогическая библиотека имени К. Д. Ушинского» http://elib.gnpbu.ru/.
3. Электронно-библиотечная система «ЭБС ЮРАЙТ» - полнотекстовая база учебных и учебно-методических электронных изданий (https://urait.ru)
4. Сетевая электронная библиотека педагогических вузов - полнотекстовая база учебных и учебно-методических электронных изданий (https://e.lanbook.com)

10. Методические указания для преподавателя и обучающихся по освоению дисциплины

Главные особенности изучения дисциплины:

- *системный подход*, способствующий формированию у студента целостного представления об основных категориях и принципах философии;
- *междисциплинарный характер* курса, являющегося философско – методологической основой для последующих дисциплин;
- *рейтинговость,* в рамках дисциплины действует балльно-рейтинговая система, каждая тема включает в себя разноуровневые задания, оцениваемые в диапазоне от одного до пяти баллов и задания для самостоятельной работы, выполняя которые студент может получить пять баллов, получаемые в процессе работы баллы суммируются и учитываются при выставлении оценки в аттестационные недели, по итогам изучения дисциплины;

Методические указания для преподавателя

Программа дисциплины предполагает проведение по каждой теме лекционных, практических занятий. Тематический план включает 12 тем, изучение которых направлено на формирование универсальных компетенций.

Курс включает в себя:

- знакомство с историческими типами философии,
- изучение трактовок понимания бытия, познания, человека, общества, ценностей в рамках философских традиций и современных дискуссий;
- постановку и анализ философских проблем образования.

Философское осмысление образования представлено в историческом аспекте и в рамках современных отечественных и зарубежных концепций.

Рассматриваются такие актуальные философские проблемы современного образования как:

- проблема образования как обучения способам творческого и критического мышления, средства воспитания нравственных и гражданских добродетелей;
- вопрос о многообразии культур и многообразии моделей образования, педагогических практик, о возможности единой парадигмы и целостной системы образования в современной цивилизации;
- антропологические смыслы компьютеризации образования и развития цифровой педагогики.

Методические указания для обучающихся

Самостоятельная работа студентов направлена на решение следующих задач:

Получение знаний об: основных закономерностях взаимодействия человека и общества; основных этапах историко-культурного развития человека и человечества; особенностях современного социально-культурного развития России и мира.

Усвоение: основных философских категорий, используемых для описания и объяснения реальности; основных этапов развития, направлений и течений философии; основных проблем онтологии и теории познания; основ философии и методологии науки; основных проблем социальной философии; основ философии и методологии истории; фундаментальных вопросов этики, эстетики, философской антропологии и аксиологии.

Выработка навыков восприятия и анализа оригинальных философских текстов (классических и современных) и применение данных навыков в своей профессиональной деятельности.

Формирование навыков критического, исследовательского отношения к предъявляемой аргументации, развитие способности схватывания и понимания философских аспектов социально и личностно значимых проблем.

Формирование философски обоснованной собственной позиции по тому или иному вопросу.

Развитие и совершенствование творческих способностей и других профессиональных

качеств, при самостоятельном изучении философских проблем.
Овладение навыками анализа и синтеза информации, использования ее в разных образовательных ситуациях.

Для решения данных задач студентам предлагаются к прочтению и содержательному анализу работы классических и современных философов (либо их разделы). Результаты работы с текстами обсуждаются на семинарских занятиях, посвященных историческим типам философии, другим разделам курса.

Навыки критического отношения к философской аргументации вырабатываются при выполнении студентами заданий, требующих нахождения аргументов «за» или «против» какого-либо философского тезиса, развития либо опровержения той или иной философской позиции. Студенты выполняют задания, самостоятельно обращаясь к учебной, справочной и оригинальной философской литературе. Проверка выполнения заданий осуществляется как на семинарских занятиях с помощью устных выступлений студентов и их коллективного обсуждения, так и с помощью письменных самостоятельных (контрольных) работ.

Одним из видов самостоятельной работы студентов является написание творческой работы по заданной либо согласованной с преподавателем теме. Творческая работа (эссе) представляет собой оригинальное произведение объемом до 10 страниц текста (до 3000 слов), посвященное какой-либо значимой классической либо современной философской проблеме. Творческая работа не является рефератом и не должна носить описательный характер, большое место в ней должно быть уделено аргументированному представлению своей точки зрения студентами, критической оценке рассматриваемого материала и проблематики, что должно способствовать раскрытию творческих и аналитических способностей.

В качестве оценочных средств на протяжении семестра используются: анализ текста, анализ устных и письменных работ/ответов, выступление на семинарских занятиях, оценка докладов, тест, эссе, организация и участие в дискуссии.

Зачет с оценкой предполагает прохождение тестирования и устный ответ на вопросы билета с предварительной подготовкой студента.

При оценивании результатов освоения дисциплины (текущей и промежуточной аттестации) применяется балльно - рейтинговая система. Данная система оценивания привязана к традиционной отечественной системе оценок (отлично, хорошо, удовлетворительно, неудовлетворительно). При этом для каждого вида проверочных работ в течение семестра назначается максимальное количество баллов, в которое может быть оценено их отличное выполнение. В конце семестра баллы, полученные студентами за выполнение всех заданий (видов деятельности), в том числе экзамена, суммируются, и эта сумма считается итоговой оценкой успеваемости студента. Она переводится в качественную оценку по заранее заданным правилам, которые используются в электронной среде фиксации успеваемости студентов (БРС) ЯГПУ.

Примерные вопросы для подготовки к зачету

1. Философия, её предмет, специфика философского знания. Функции философии.
2. Особенности философского знания Древнего Востока: школы и основные идеи.
3. Античная натурфилософия: основные школы и представители.
4. Антропологический поворот в античной философии. Софисты и Сократ.
5. Система объективного идеализма Платона.
6. Философская система Аристотеля. Наукоучение Аристотеля.
7. Философия поздней античности: стоики, скептики, эпикурейцы, неоплатоники.
8. Проблемы и особенности философской мысли периода патристики.
9. Схоластика, её основные представители.
10. Философия Возрождения. Религиозная реформация.

11. Философия Нового времени. Эмпиризм и рационализм (Ф. Бэкон, Р. Декарт).
12. Учение об обществе и государстве в философии Нового времени (Т. Гоббс, Дж. Локк, Ш.Монтескье).
13. Философия эпохи Просвещения.
14. Немецкая классическая философия. Философская система И. Канта.
15. Немецкая классическая философия. Система абсолютного идеализма Г. Гегеля.
16. Философия иррационализма (А. Шопенгауэр, Ф Ницше, С. Кьеркегор).
17. Социально – политическая доктрина марксизма.
18. Экзистенциализм (М. Хайдеггер, К. Ясперс, Ж-П Сартр, А. Камю).
19. Философская герменевтика (Ф. Шлейермахер, В. Дильтей, Г. Гадамер, П. Рикёр).
20. Позитивизм и его исторические формы (классический позитивизм, эмпириокритицизм, неопозитивизм, постпозитивизм).
21. Основные этапы и особенности развития русской философии.
22. Проблема бытия в философии. Основные онтологические категории.
23. Понятие материи. Современные представления о материи в науке и философии.
24. Движение как фундаментальное свойство бытия. Движение и развитие. Модели развития.
25. Пространственно-временные характеристики материи. Субстанциальная и релятивистская концепции пространства и времени.
26. Проблема сознания в философии. Сознание и бессознательное.
27. Познание как предмет философского анализа. Субъект и объект познания. Познавательные способности человека.
28. Многообразие видов знания и их особенности. Рациональное и иррациональное в познавательной деятельности.
29. Проблема и критерии истины. Классическая и неклассические концепции истины.
30. Философские основания науки. Критерии научности.
31. Структура, методы и формы научного познания.
32. Человек как предмет философского анализа. Социальное и биологическое в человеке, понятие антропосоциогенеза.
33. Смысл человеческого бытия. Проблема жизни, смерти и бессмертия.
34. Проблема свободы человека. Свобода и необходимость, свобода и ответственность.
35. Проблема общества в философии. Современный анализ общества как саморазвивающейся социокультурной системы.
36. Духовная жизнь общества, её многообразие. Мораль, религия, наука, искусство.
37. Основные проблемы этики и эстетики.
38. Аксиология: ценности, их природа и принципы классификации.
39. Культура и цивилизация. Характеристика современной техногенной цивилизации.
40. Глобальные проблемы современности и будущее человечества.

11. Перечень информационных технологий, используемых при осуществлении образовательного процесса по дисциплине

Онлайн – курс в LMS moodle.

Контроль знаний студентов по дисциплине осуществляется в рамках электронной

среды фиксации успеваемости студентов (БРС) ЯГПУ.

12. Материально-техническое обеспечение дисциплины

1. Оборудованные аудитории – столы, стулья, доска, экран, телевизор;
2. Задания для работы студентов, обучающихся по индивидуальному графику;
3. Материалы для итогового и промежуточного контроля;
4. Раздаточный материал;
5. Хрестоматийный материал;
6. Компьютер, принтер, сканер, ксерокс, мультимедиа, интерактивная доска.

13. Преподавание дисциплины на заочном отделении

13.1. Объем дисциплины и виды учебной работы

Общая трудоемкость дисциплины составляет 3 зачетные единицы.

Вид учебной работы	**Всего часов**	**Триместры**			
		8/9			
Контактная работа с преподавателем (всего)	**16**	**16**			
В том числе:					
Лекции	**6**	6			
Практические занятия (ПЗ)	**10**	10			
Лабораторные работы (ЛР)					
Самостоятельная работа (всего)	**92**	**92**			
В том числе:					
подготовка докладов	**15**	15			
подготовка к тестированию	**30**	30			
подготовка устного ответа на контрольные вопросы	**22**	22			
анализ философских текстов	**15**	15			
написание эссе	**5**	5			
подготовка к дискуссии	**5**	5			
Вид промежуточной аттестации	**Зачет с оценкой**	**Зачет с оценкой**			
Общая трудоемкость (часов)	**108**	**108**			
Общая трудоемкость (зачетных единиц)	**3**	**3**			

13.2. Содержание дисциплины

13.2.1. Разделы дисциплин и виды занятий

№	**Наименование раздела дисциплины и входящих в него тем**	**Кол-во часов**			
		Лекции	**Практ. занятия**	**Самост. работа студ.**	**Всего часов**

1	**Раздел Философия, её предмет и место в культуре**.	**1**		**16**	**17**
1.1.	Философия, её предмет и место в культуре.	0,5		8	8,5
1.2.	Философские проблемы области профессиональной деятельности.	0,5		8	8,5
2	**Раздел Исторические типы философии.**	**4**	**7**	**40**	**51**
2.1	Философия Древнего мира.	1	2	8	11
2.2	Философия Средневековья и Возрождения.	0,5	1	6	7,5
2.3	Философия Нового времени.	0,5	1	6	7,5
2.4	Немецкая классическая философия.	1	1	6	8
2.5	Западноевропейская философия XIX-XX веков.	0,5	1	8	9,5
2.6	Традиции отечественной философии.	0,5	1	6	7,5
3	**Раздел Основы философии.**	**1**	**3**	**36**	**40**
3.1	Философская онтология.	0,5	0,5	6	7
3.2	Теория познания.	0,5	0,5	6	7
3.3	Философия и методология науки.		0,5	8	8,5
3.4	Социальная философия и философия истории.		1	8	9
3.5	Философская антропология.		0,5	8	8,5
Всего:		**6**	**10**	**92**	**108**

13.3. Перечень учебно-методического обеспечения для самостоятельной работы обучающихся по дисциплине

13.3.1. Содержание самостоятельной работы студентов по темам

№ п/п	Темы дисциплины	Содержание самостоятельной работы студентов
1	Философия, её предмет и место в культуре.	Подготовка к устному опросу по материалу лекции. Подготовка эссе. Анализ философских текстов.
2	Философские проблемы области профессиональной деятельности.	Подготовка докладов (тематика в соответствии с направлением и профилем подготовки). Подготовка эссе.
3	Философия Древнего мира.	Подготовка к устному опросу по материалу лекции. Подготовка докладов по темам: Философия Древней индии Философия Древнего Китая Античная философия Анализ философских текстов. Подготовка к тестированию.
4	Философия Средневековья и Возрождения.	Подготовка к устному опросу по материалу лекции. Подготовка докладов по темам:

		Философия средневековой Европы. Философия средневекового арабского Востока. Философия эпохи Возрождения. Анализ философских текстов. Подготовка к тестированию.
5	Философия Нового времени.	Подготовка к устному опросу по материалу лекции. Анализ философских текстов. Подготовка докладов. Подготовка к тестированию.
6	Немецкая классическая философия.	Подготовка к устному опросу по материалу лекции. Анализ философских текстов. Подготовка докладов. Подготовка к тестированию.
7	Западноевропейская философия XIX-XX веков.	Подготовка к устному опросу по материалу лекции. Анализ философских текстов. Подготовка докладов. Подготовка к дискуссии. Подготовка к тестированию.
8	Традиции отечественной философии.	Подготовка докладов. Анализ философских текстов. Подготовка к тестированию.
9	Философская онтология.	Подготовка к устному опросу по материалу лекции. Подготовка докладов. Подготовка к тестированию.
10	Теория познания.	Подготовка к устному опросу по материалу лекции. Подготовка докладов. Подготовка к тестированию.
11	Философия и методология науки.	Подготовка к устному опросу по материалу лекции. Подготовка докладов. Подготовка эссе. Подготовка к тестированию.
12	Социальная философия и философия истории.	Подготовка к устному опросу по материалу лекции. Подготовка докладов. Подготовка эссе. Подготовка к тестированию.
13	Философская антропология.	Подготовка к устному опросу по материалу лекции. Подготовка докладов. Подготовка эссе. Подготовка к тестированию.

Министерство науки и высшего образования Российской Федерации
ФГБОУ ВО «Ярославский государственный педагогический университет им. К.Д. Ушинского»

У Т В Е Р Ж Д А Ю
проректор по организации образовательной деятельности и обеспечению условий образовательного процесса
_____ В.П. Завойстый
«20» _____01_____ 2020 г.

Программа учебной дисциплины

Наименование дисциплины:
К.М.05.06 Педагогическая психология

Рекомендуется для направления подготовки:
44.03.01 Педагогическое образование, 44.03.02 Психолого-педагогическое образование, 44.03.05 Педагогическое образование (с двумя профилями подготовки)

Квалификация (степень) выпускника: бакалавр

Разработчики:
доцент кафедры педагогической психологии, кандидат психологических наук — Т.В. Жукова

доцент кафедры общей и социальной психологии, кандидат психологических наук — Е.Н. Корнеева

Утверждена
на заседании кафедры педагогической психологии «13» января 2020 г.
протокол № 5

Зав. кафедрой
педагогической психологии, профессор — Н.В. Нижегородцева

на заседании кафедры общей и социальной психологии «14» января 2020 г.
протокол № 5

Зав. кафедрой
общей и социальной психологии, профессор — В.А. Мазилов

1. Цели и задачи дисциплины:

Цель дисциплины «Педагогическая психология» - формирование у студентов системы компетенций, наличие которых обеспечит готовность бакалавра к решению основных профессиональных задач в области педагогической психологии.

Основными ***задачами*** курса являются:

- понимание психологических феноменов и закономерностей учебной деятельности, воспитания и развития субъектов образовательного процесса;
- развитие умения проводить психолого-педагогический анализ образовательных процессов;
- овладение навыками проектирования образовательного процесса и образовательной среды на основе теоретических знаний.

2. Место дисциплины в структуре основной профессиональной образовательной программы (ОПОП):

Дисциплина включена в **обязательную часть ОПОП.**

3. Перечень планируемых результатов обучения по дисциплине:

КОМПЕТЕНЦИИ		**Индикаторы**	**Оценочные средства**
Шифр	**Формулировка**		
УК-1	Способен осуществлять поиск, критический анализ и синтез информации, применять системный подход для решения поставленных задач	УК-1.2. Осуществляет системный анализ результатов профессиональной деятельности. УК-1.3. Подбирает и систематизирует информацию, необходимую для решения поставленной задачи.	анализ текста, доклад, решение ситуаций, компетентностно-ориентированный тест

ОПК-6	Способен использовать психолого-педагогические технологии в профессиональной деятельности, необходимые для индивидуализации обучения, развития, воспитания, в том числе обучающихся с особыми образовательными потребностями	ОПК-6.2. Решает профессиональные задачи, связанные с индивидуализацией образовательной деятельности, на основе соответствующих психолого-педагогических технологий. ОПК-6.4. Использует психолого-педагогические технологии для проектирования индивидуальной образовательной деятельности обучающихся (в том числе обучающихся с особыми образовательными потребностями) ОПК-6.5. Планирует свои действия по развитию у обучающихся познавательной активности, самостоятельности, инициативности, творческих способностей, формированию гражданской позиции, культуры здорового и безопасного образа жизни, способности к труду и жизни в условиях современного мира, образцов и ценностей социального поведения, навыков поведения в мире виртуальной реальности и социальных сетях.	методические рекомендации, решение ситуаций, компетентностно-ориентированный тест
ОПК-8	Способен осуществлять педагогическую деятельность на основе специальных научных знаний	ОПК-8.2. Проектирует образовательный процесс с учетом основных закономерностей возрастного развития, социализации личности, культурных различий детей, половозрастных и индивидуальных особенностей. ОПК-8.3. Подбирает пути решения профессиональных задач используя методы психодиагностики и психодидактики.	анализ текста, решение ситуаций, компетентностно-ориентированный тест

4. Объем дисциплины и виды учебной работы

Общая трудоемкость дисциплины составляет 2 зачетные единицы.

Вид учебной работы	**Всего часов**	**Семестры**			
		5			
Контактная работа с преподавателем (всего)	**36**	**36**			
В том числе:					
Лекции	**14**	14			
Практические занятия (ПЗ)	**22**	22			

Самостоятельная работа (всего)	**36**	**36**			
В том числе:					
Анализ текста	**6**	6			
Доклад	**12**	12			
Решение ситуаций	**12**	12			
Методические рекомендации	**6**	6			
Вид промежуточной аттестации	**Зачет с оценкой**				
Общая трудоемкость (часов)	**72**	**72**			
Общая трудоемкость (зачетных единиц)	**2**	**2**			

5. Содержание дисциплины

5.1. Содержание разделов дисциплины

№ п/п	Наименование раздела дисциплины	Наименование тем
1	Педагогическая психология как отрасль научного знания	Предмет и задачи педагогической психологии, история становления педагогической психологии. Методы педагогической психологии, возможности и ограничения разных методов психолого-педагогического исследования.
2	Психологические аспекты учебной деятельности	Понятие и структура учебной деятельности, ее специфика и отличия от других видов деятельности. Мотивация учебной деятельности, виды мотивов учебной деятельности, возрастная динамика. Пути и средства формирования положительной мотивации учения у школьников. Учет индивидуальных особенностей учащихся в учебно-воспитательной работе.
3	Психологические основы воспитания	Цели, средства, методы воспитания, основные психологические теории воспитания. Психологические основы семейного воспитания.
4	Характеристика педагогической деятельности	Психологические особенности педагогической деятельности. Педагогическая конфликтология. Становление педагога как субъекта педагогической деятельности.

5.2. Разделы дисциплин и виды занятий

№	Наименование раздела дисциплины и входящих в него тем	Кол-во часов				
		Лекции	**Практ. занятия**	**Лабор. занятия**	**Самост. работа студ.**	**Всего часов**
1	**Раздел: Педагогическая психология как отрасль научного знания**	**4**	**4**		**4**	**12**
1.1	Предмет и задачи педагогической психологии, история становления педагогической психологии.	2			2	4

1.2	Методы педагогической психологии, возможности и ограничения разных методов психолого-педагогического исследования.	2	4		2	8
2	**Раздел Психологические аспекты учебной деятельности**	**4**	**8**		**12**	**24**
2.1	Понятие и структура учебной деятельности, ее специфика и отличия от других видов деятельности.	2	2		2	6
2.2	Мотивация учебной деятельности, виды мотивов учебной деятельности, возрастная динамика.	2			2	4
2.3	Пути и средства формирования положительной мотивации учения у школьников.		2		3	5
2.4	Учет индивидуальных особенностей учащихся в учебно-воспитательной работе.		4		5	9
3	**Раздел Психологические основы воспитания**	**2**	**4**		**10**	**16**
3.1	Цели, средства, методы воспитания, основные психологические теории воспитания.	2	2		4	8
3.2	Психологические основы семейного воспитания.		2		6	8
4	**Раздел Характеристика педагогической деятельности**	**4**	**6**		**10**	**20**
4.1	Характеристика педагогической деятельности.	2	2		4	8
4.2	Педагогическая конфликтология.	2	2		2	6
4.3	Становление педагога как субъекта педагогической деятельности.		2		4	6
Всего:		**14**	**22**		**36**	**72**

6. Перечень учебно-методического обеспечения для самостоятельной работы обучающихся по дисциплине

6.1. Содержание самостоятельной работы студентов по темам

№ п/п	Темы дисциплины	Содержание самостоятельной работы студентов
1.	Предмет и задачи педагогической психологии, история становления педагогической психологии.	Анализ текста по вопросу «Значение обучения и воспитания для развития ребенка».
2.	Методы педагогической психологии, возможности и ограничения разных методов	Решение ситуаций (возможности использования конкретных методов и методик исследования при решении различных профессиональных задач).

	психолого-педагогического исследования.	
3.	Понятие и структура учебной деятельности, ее специфика и отличия от других видов деятельности.	Решение ситуаций (определение компонента учебной деятельности).
4.	Мотивация учебной деятельности, виды мотивов учебной деятельности, возрастная динамика.	Анализ текста по вопросу «Возрастная динамика мотивации учебной деятельности».
5.	Пути и средства формирования положительной мотивации учения у школьников.	Разработать рекомендации для педагогов и родителей, направленные на формирование положительной мотивации учения у школьников.
6.	Учет индивидуальных особенностей учащихся в учебно-воспитательной работе.	Решение ситуаций (анализ учебного занятия). Разработать рекомендации для педагогов и родителей, по учету индивидуальных особенностей учащихся в учебно-воспитательной работе.
7.	Цели, средства, методы воспитания, основные психологические теории воспитания.	Подготовить доклад по теме «Современные теории воспитания».
8.	Психологические основы семейного воспитания.	Подготовить доклад по теме «Современные теории семейного воспитания». Решение ситуаций (влияние детско-родительских отношений на развитие личности ребенка).
9.	Характеристика педагогической деятельности.	Решение ситуаций (анализ стилей педагогической деятельности). Анализ текста по вопросу «Структурно-иерархическая модель личности учителя»
10.	Педагогическая конфликтология.	Решение ситуаций (анализ поведения педагога в конфликтной ситуации).
11.	Становление педагога как субъекта педагогической деятельности.	Подготовить доклад по теме «Педагог как субъект педагогической деятельности и профессионально обусловленные требования к нему».

6.2. Тематика курсовых работ (проектов) – не предусмотрено

6.3. Примерная тематика рефератов – не предусмотрено

7. Фонды оценочных средств

7.1. Фонд оценочных средств для проведения текущей аттестации обучающихся по дисциплине

Наименование темы дисциплины	Средства текущего контроля	Перечень компетенций (указать шифр)
Предмет и задачи педагогической психологии, история становления педагогической психологии.	Анализ текста	УК-1
Методы педагогической психологии, возможности и ограничения разных методов психолого-педагогического исследования.	Решение ситуаций	УК-1, ОПК-8

Понятие и структура учебной деятельности, ее специфика и отличия от других видов деятельности.	Решение ситуаций	УК-1, ОПК-6
Мотивация учебной деятельности, виды мотивов учебной деятельности, возрастная динамика.	Анализ текста	УК-1, ОПК-8
Пути и средства формирования положительной мотивации учения у школьников.	Методические рекомендации	ОПК-6
Учет индивидуальных особенностей учащихся в учебно-воспитательной работе.	Решение ситуаций	ОПК-6, ОПК-8
	Методические рекомендации	ОПК-6
Цели, средства, методы воспитания, основные психологические теории воспитания.	Доклад	УК-1
Психологические основы семейного воспитания.	Доклад	УК-1
	Решение ситуаций	УК-1, ОПК-6
Характеристика педагогической деятельности.	Анализ текста	УК-1
	Решение ситуаций	ОПК-6, ОПК-8
Педагогическая конфликтология.	Решение ситуаций	ОПК-6, ОПК-8
Становление педагога как субъекта педагогической деятельности.	Доклад	УК-1

Текущий контроль осуществляется на основе рейтинговой технологии оценивания. Обучающиеся в процессе изучения дисциплины набирают рейтинговые баллы и в рамках аттестационной недели получают отметки в соответствии с набранными баллами.

Критерии оценки видов работ

Посещение лекционных занятий – 1 балл и отсутствие на занятии – 0 баллов, посещение практических занятий – 1 балл.

Выступление на практических занятиях активное участие в обсуждении, представление результатов самостоятельной работы: периодическая активность – 1 балл, активное участие в обсуждении проблем и практических заданий – 2 балла.

Выполнение заданий для самостоятельной работы – от 1 до 5 баллов (в зависимости от сложности заданий).

Рейтинг план

Базовая часть			
Вид контроля	**Форма контроля**	**Мин. Кол-во баллов**	**Макс. Кол-во баллов**
Контроль посещаемости	**Посещение лекционных, практических занятий**	**1**	**18**
	Итого	**1**	**18**
Контроль работы на занятиях	**Наименование темы**	**Мин. Кол-во баллов**	**Макс. Кол-во баллов**
	Предмет и задачи педагогической	1	2

	психологии, история становления педагогической психологии.		
	Методы педагогической психологии, возможности и ограничения разных методов психолого-педагогического исследования.	1	6
	Понятие и структура учебной деятельности, ее специфика и отличия от других видов деятельности.	1	4
	Мотивация учебной деятельности, виды мотивов учебной деятельности, возрастная динамика.	1	2
	Пути и средства формирования положительной мотивации учения у школьников.	1	7
	Учет индивидуальных особенностей учащихся в учебно-воспитательной работе.	1	11
	Цели, средства, методы воспитания, основные психологические теории воспитания.	1	6
	Психологические основы семейного воспитания.	1	8
	Характеристика педагогической деятельности.	1	6
	Педагогическая конфликтология.	1	4
	Становление педагога как субъекта педагогической деятельности.	1	4
	Итого	**11**	**60**
Всего в семестре		**12**	**78**
Промежуточная аттестация		**3**	**5**
ИТОГО		**15**	**83**
Подготовка к практическим занятиям является обязательным условием получения итоговой рейтинговой оценки по дисциплине не зависимо от количества накопленных баллов			
К промежуточной аттестации не допускаются обучающиеся, набравшие в течение семестра менее 48 балла			

Примеры заданий для практических занятий

1. Решение ситуаций (определение компонента учебной деятельности).
2. Решение ситуаций (о влиянии детско-родительских отношений на развитие личности ребенка).
3. Доклад по теме «Современные теории воспитания».
4. Решение ситуаций (анализ поведения педагога в конфликтной ситуации).

Критерии оценивания заданий, выполненных на практических занятиях (семинарах)

Критерий	**Балл**
Соответствие предлагаемых решений поставленной задаче	1 балл
Использование профессиональных понятий и терминов в речи	1 балл
Максимальный балл	**2**

7.1.1 Анализ текста

Анализ текста - оценочное средство, предназначенное для индивидуальной работы с целостным осмысленным текстом и последующего коллективного обсуждения этого текста.

Примеры заданий

1. Анализ текста статьи по вопросу «Значение обучения и воспитания для развития ребенка».
2. Анализ текста по вопросу «Возрастная динамика мотивации учебной деятельности».

Критерии оценивания

Критерий	Балл
Раскрыты ключевые понятия, идеи текста.	0,5 балла
Представлена характеристика известных направлений, принципов, определявших тем или иным образом сущность данного понятия или идеи.	0,5 балла
Представлена собственная позиция по поводу данного понятия или идеи, сопоставлена с авторской.	0,5 балла
Логика и грамотность изложения материала	0,5 балл
Максимальный балл	**2**

7.1.2 Доклад

Доклад - подготовленное устное выступление на определённую тему, включающее постановку проблемы, изложение тезисов (положений), доказательств и примеров, выводы.

Примерные темы докладов:

1. Современные концепции воспитания: основы, методы и подходы к воспитанию детей.
2. Идеи гуманистической психологии в современной методике воспитания.
3. Психоаналитическая теория (А.Газелл, З.Фрейд, А. Фрейд, Э. Эриксон)
4. Когнитивная теория (Ж. Пиаже, Л. Кольберг, Д. Дью)
5. Поведенческая (бихевиористская) теория (Д. Локк, Д. Уотсон, Б. Скиннер)
6. Биологическая (генетическая) теория (К. Лоренц, Д. Кеннел)
7. Социоэнергетическая (культурно-родовая) теория (Л.С. Выготский, П.А. Флоренский, Д. Радьярд)
8. Гуманистическая психология (А. Маслоу, К.Роджерс)
9. Педагог как субъект педагогической деятельности и профессионально обусловленные требования к нему.

Критерии оценивания

Критерий	Балл
Соблюдение заданной структуры доклада (обоснование актуальности темы, основная часть, заключение).	0,5 балла
Разнообразие представленных в докладе точек зрения на проблему	1 балл
Логика и грамотность изложения материала	0,5 балла
Наличие презентации для сопровождения	1 балл
Наличие собственной обоснованной точки зрения на проблему	1 балл
Максимальный балл	**4**

7.1.3 Решение ситуаций

Решение ситуаций - оценочное средство, направленное на решение профессиональных ситуаций. Позволяет проанализировать действия участников ситуации, определить возникшие задачи и положительно их разрешить, урегулировать.

Примеры заданий

Задание 1. Определение компонента учебной деятельности

Проанализируйте ситуации и определите, развитие какого компонента учебной деятельности стимулирует педагог. Аргументируйте свой ответ.

А) Учитель предложил учащимся прочитать математическую задачу и изменить вопрос задачи таким образом, чтобы она решалась в три действия.

Б) Для проведения повторительно-обобщающего урока в 1-м классе учитель выбрал форму сюжетной игры.

Задание 2. Психолого-педагогический анализ урока.

Проанализируйте предложенный фрагмент учебного занятия, определите, как учитываются возрастные и индивидуальные особенности школьников при организации учебной деятельности. Аргументируйте свой ответ. Дайте свои рекомендации по учету возрастных и индивидуальных особенностей учебной деятельности данных школьников.

Задание 3. Определение стилей педагогической деятельности учителя.

Проанализируйте предложенные фрагменты учебных занятий, определите стили педагогической деятельности, которые использует педагог. Аргументируйте свой ответ. Опишите, как выявленные стили педагогической деятельности влияют на развитие личности ученика.

Критерии оценивания

Критерий	**Балл**
Умение оперативно сориентироваться в ситуации и причинах ее возникновения	0,5
Умение выделять аспекты, по которым необходимо провести анализ ситуации	0,5
Умение учитывать возрастные и индивидуальные особенности участников ситуации	**0,5**
Умения аргументировать предлагаемые решения	**0,5**
Максимальный балл	**2**

7.1.4 Методические рекомендации

Методические рекомендации - комплекс кратких и четко сформулированных предложений и указаний, способствующих внедрению в практику наиболее эффективных методов и форм обучения и воспитания.

Примеры заданий

1. Разработать рекомендации для педагогов и родителей, направленные на формирование положительной мотивации учения у школьников.
2. Разработать рекомендации для педагогов и родителей, по учету индивидуальных особенностей учащихся в учебно-воспитательной работе.

Критерии оценивания

Критерий	Балл
Содержание методических указаний соответствует теме и цели.	1
Содержит конкретные материалы, которые может использовать специалист в своей работе.	1
Адресность и возрастносообразность разработки.	1
Материал систематизирован, изложен максимально просто и четко.	1
Применяемая терминология соответствует психолого-педагогическому тезаурусу.	1
Максимальный балл	**5**

7.2. Фонд оценочных средств для проведения промежуточной аттестации обучающихся по дисциплине

7.2.1. Требования к проведению промежуточной аттестации по дисциплине:

1. Рейтинговый балл, соответствующий зачету, предполагает активную работу на лекциях и семинарах (выполнение различных видов самостоятельной работы).
2. Допуск к зачету с оценкой предполагает:

- суммарный балл для допуска к зачету должен быть не менее 48 балла.

7.2.2 Критерии оценки результатов прохождения студентом промежуточной аттестации по дисциплине

Уровень проявления компетенций	Качественная характеристика	Количественный показатель (баллы БРС)	Оценка	
			Квалитативная	Квантитативная
высокий	УК-1.2. Осуществляет системный анализ результатов профессиональной деятельности. УК-1.3. Подбирает и систематизирует информацию, необходимую для решения поставленной задачи. ОПК-6.2. Решает профессиональные задачи, связанные с индивидуализацией образовательной деятельности, на основе соответствующих психолого-педагогических технологий. ОПК-6.4. Использует психолого-педагогические технологии для проектирования индивидуальной образовательной деятельности обучающихся (в том числе обучающихся с особыми образовательными потребностями) ОПК-6.5. Планирует свои действия по развитию у обучающихся познавательной активности, самостоятельности, инициативности, творческих	**100-91% 83-76 баллов**	**зачтено**	**отлично**

	способностей, формированию гражданской позиции, культуры здорового и безопасного образа жизни, способности к труду и жизни в условиях современного мира, образцов и ценностей социального поведения, навыков поведения в мире виртуальной реальности и социальных сетях. ОПК-8.2. Проектирует образовательный процесс с учетом основных закономерностей возрастного развития, социализации личности, культурных различий детей, половозрастных и индивидуальных особенностей. ОПК-8.3. Подбирает пути решения профессиональных задач используя методы психодиагностики и психодидактики.			
повышенный	УК-1.2. Осуществляет системный анализ результатов профессиональной деятельности. УК-1.3. Подбирает и систематизирует информацию, необходимую для решения поставленной задачи. ОПК-6.2. Решает профессиональные задачи, связанные с индивидуализацией образовательной деятельности, на основе соответствующих психолого-педагогических технологий. ОПК-6.4. Использует психолого-педагогические технологии для проектирования индивидуальной образовательной деятельности обучающихся (в том числе обучающихся с особыми образовательными потребностями) ОПК-6.5. Планирует свои действия по развитию у обучающихся познавательной активности, самостоятельности, инициативности, творческих способностей, формированию гражданской позиции, культуры здорового и безопасного образа жизни, способности к труду и жизни в условиях современного	**90-76% 75-63 балла**	**зачтено**	**хорошо**

	мира, образцов и ценностей социального поведения, навыков поведения в мире виртуальной реальности и социальных сетях. ОПК-8.2. Проектирует образовательный процесс с учетом основных закономерностей возрастного развития, социализации личности, культурных различий детей, половозрастных и индивидуальных особенностей.			
базовый	УК-1.2. Осуществляет системный анализ результатов профессиональной деятельности. УК-1.3. Подбирает и систематизирует информацию, необходимую для решения поставленной задачи. ОПК-6.2. Решает профессиональные задачи, связанные с индивидуализацией образовательной деятельности, на основе соответствующих психолого-педагогических технологий. ОПК-6.5. Планирует свои действия по развитию у обучающихся познавательной активности, самостоятельности, инициативности, творческих способностей, формированию гражданской позиции, культуры здорового и безопасного образа жизни, способности к труду и жизни в условиях современного мира, образцов и ценностей социального поведения, навыков поведения в мире виртуальной реальности и социальных сетях.	**75-61% 62-51 балл**	**зачтено**	**удовлетворительно**
низкий	Не проявляет должного уровня компетенций	**60 и ниже % 50 баллов и ниже**	**не зачтено**	**неудовлетворительно**

7.2.3 Спецификация оценочных средств

Проверяемые индикаторы проявления компетенций	
УК	
Компетентностно-ориентированный тест	
Вопросы теста	
УК-1.2. Осуществляет системный анализ результатов профессиональной деятельности.	1-2

УК-1.3. Подбирает и систематизирует информацию, необходимую для решения поставленной задачи.	3-4
ОПК-6.2. Решает профессиональные задачи, связанные с индивидуализацией образовательной деятельности, на основе соответствующих психолого-педагогических технологий.	5-6
ОПК-6.4. Использует психолого-педагогические технологии для проектирования индивидуальной образовательной деятельности обучающихся (в том числе обучающихся с особыми образовательными потребностями).	7-8
ОПК-6.5. Планирует свои действия по развитию у обучающихся познавательной активности, самостоятельности, инициативности, творческих способностей, формированию гражданской позиции, культуры здорового и безопасного образа жизни, способности к труду и жизни в условиях современного мира, образцов и ценностей социального поведения, навыков поведения в мире виртуальной реальности и социальных сетях.	9-10
ОПК-8.2. Проектирует образовательный процесс с учетом основных закономерностей возрастного развития, социализации личности, культурных различий детей, половозрастных и индивидуальных особенностей.	11-12
ОПК-8.3. Подбирает пути решения профессиональных задач используя методы психодиагностики и психодидактики.	13-14

7.2.4. Описание оценочных средств для проведения промежуточной аттестации

Наименование оценочного средства

Компетентностно-ориентированный тест

.

Компетентностно-ориентированный тест, включает задания не только на проверку теории, но и различных ситуационных задач, проверяющих теоретическую готовность к выполнению определенной практической деятельности. Оценочное средство носит комплексный характер и может быть использовано для определения уровня проявления всех компонентов компетенции: знаний, умений, владений (опыта выполнения определенных действий).

Пример вопросов для компетентностно-ориентированного теста

1. Предметом педагогической психологии является:
а. психика.
б. развитие психики в онтогенезе.
в. закономерности развития психики в процессе обучения и воспитания.
г. закономерности общения людей в процессе их совместной деятельности.
2. Перечислите основные институты воспитания личности

_____

3. Проанализируйте ситуацию и определите, развитие какого компонента учебной деятельности стимулирует педагог: «После выполнения учащимися 3 го класса самостоятельной работы учитель предложил им поменяться тетрадями и проверить работу своего соседа по парте».
а. учебные действия;

б. оценка;
в. учебная задача;
г. контроль.

4. Перечислите наиболее эффективные способы организации на уроке восприятия учащихся с разными типами ведущего канала восприятия информации:

Канал восприятия информации	Способы организации на уроке восприятия учащихся
Аудиал	
Визуал	
Кинестетик	

5. Л. С. Выготский рассматривает проблему соотношения обучения и развития:
а. отождествляя процессы обучения и развития
б. обучение должно опираться на зону ближайшего развития ребенка
в. обучение должно вести за собой развитие

6. Целью развивающего обучения является:
а. развитие личности ученика
б. развитие ученика как субъекта учебной деятельности
в. достижение высокого уровня обученности ученика
г. формирование умственных действий и понятий

7. На уроке школьник не делает то, что задано учителем, а делает то, что ему хочется: в тетради пишет не буквы и слова, а рисует машины, домики, цветочки и т.п. Приносит из дома игрушки и играет ими на уроке. На уроке ходит по классу, комментирует действия учителя и одноклассников. Определите по поведению ребенка на уроке какой мотив в обучении преобладает у школьника:
а. познавательный
б. оценочный
в. игровой
г. социальный

8. Метод педагогической психологии, предполагающий целенаправленное, специальным образом организованное и фиксируемое восприятие исследуемого объекта называется:
а. беседа;
б. наблюдение;
в. тест;
г. эксперимент.

Критерии оценивания

Критерий	**Балл**
Подбирает и систематизирует информацию, необходимую для решения поставленной задачи, проводит анализ результатов профессиональной деятельности	1 балл
Использует психолого-педагогические технологии для индивидуализации образовательной деятельности учащихся	1 балл
Имеет представление об основных способах и методах развития познавательной активности, личности ученика	1 балл
Проектирует образовательный процесс с учетом возрастных и индивидуальных особенностей личности	1 балл
Подбирает пути решения профессиональных задач используя методы	1 балл

психодиагностики	
Максимальный балл	**5 баллов**

Оценка		**Критерии**
зачтено	отлично	от 90% правильных ответов и выше
	хорошо	от 75% до 90% правильных ответов
	удовлетворительно	от 60% до 75% правильных ответов
не зачтено	неудовлетворительно	до 60 % правильных ответов

8. Перечень основной и дополнительной литературы, необходимой для освоения дисциплины

а) основная литература

1. Клюева Н.В., Педагогическая психология, М, Владос-Пресс, 2004, 400с
2. Симановский А.Э., Педагогическая психология, М; Воронеж, МПСИ; НПО "Модек", 2008, 304с
3. Симановский, А. Э. Педагогическая психология: учебное пособие для бакалавриата и специалитета / А. Э. Симановский. - 2-е изд., испр. и доп. - М. : Издательство Юрайт, 2018. - 203 с. эл. ресурс

б) дополнительная литература

1. Бархаев, Б.П. Педагогическая психология [Текст] / Б.П. Бархаев. - СПб, Питер, 2009. - 448 с.
2. Возрастная и педагогическая психология [Текст] / М.В. Гамезо и др. - М, Пед. об-во России, 2003. - 512 с.
3. Габай, Т.В. Педагогическая психология [Текст] / Т.В. Габай. - М, Академия, 2010. - 240 с.
4. Талызина, Н.Ф. Практикум по педагогической психологии [Текст] / Н.Ф. Тылызина. - М, Академия, 2002. - 192 с.
5. Исаев, Е. И., Педагогическая психология, М., Юрайт, 2018, 347с эл. Ресурс.

в) программное обеспечение

Наименования ежегодно обновляемых лицензионных программных продуктов, используемых при изучении дисциплины:

- Microsoft Windows
- Microsoft Office
- Kaspersky Endpoint Security для бизнеса - Стандартный Russian Edition

9. Перечень ресурсов информационно-телекоммуникационной сети «Интернет», необходимых для освоения дисциплины

1. Научная электронная библиотека eLIBRARY.ru – рефераты, полные тексты научных статей из российских и зарубежных журналов;
2. Электронно-библиотечная система IPRbooks - полнотекстовая база учебных и учебно-методических электронных изданий (http://www.iprbookshop.ru)
3. ФГНУ «Научная педагогическая библиотека имени К. Д. Ушинского» http://elib.gnpbu.ru/.
4. Электронно-библиотечная система «ЭБС ЮРАЙТ» - полнотекстовая база учебных и учебно-методических электронных изданий (www.biblio-online.ru)

10. Методические указания для преподавателя и обучающихся по освоению дисциплины

Главные особенности изучения дисциплины:

- *практикоориентированность,* изучение каждой темы дисциплины готовит студента к решению определенной профессиональной задачи и предполагает не только формирование теоретической основы для ее решения, но и развитие практических умений;

- *субъектноориентированность,* в процессе изучения дисциплины каждый студент может выстроить индивидуальный маршрут своей образовательной деятельности, определяя в рамках модуля в целом и отдельной темы индивидуальные цели, выбирая уровень освоения материала, проектируя желаемые результаты;

- *рефлексивность,* технология изучения дисциплины предполагает постоянное обращение студента к формируемым у него профессионально значимым компетенциям, по итогам изучения каждой темы необходимо самостоятельно оценивать результаты своей образовательной деятельности, определяя причины возникающих проблем и перспективы дальнейшего развития умений решать профессиональные задачи;

- *рейтинговость,* в рамках дисциплины действует балльно-рейтинговая система, каждая тема включает в себя разноуровневые задания, оцениваемые в диапазоне от одного до трех баллов и задания для самостоятельной работы, выполняя которые студент может получить три балла, получаемые в процессе работы баллы суммируются и учитываются при выставлении оценки в аттестационные недели, по итогам изучения дисциплины;

- *преемственность*, изучение дисциплины является необходимой составляющей освоения модуля «Воспитательная работа», осваиваемые в рамках отдельных тем элементы компетенций и формируемый студентами субъективный опыт решения профессиональных задач, необходимы для успешной работы в период педагогической практики в образовательных учреждениях и дальнейшей самостоятельной профессиональной деятельности.

Программа дисциплины предполагает проведение лекционных и практических занятий. Тематический план включает 11 тем, изучение которых направлено на формирование профессионально значимых компетенций.

Вопросы для подготовки к зачету:

1. Предмет и задачи педагогической психологии.
2. История становления педагогической психологии.
3. Методы педагогической психологии, возможности и ограничения разных методов психолого-педагогического исследования.
4. Понятие и структура учебной деятельности.
5. Специфика учебной деятельности и отличия от других видов деятельности.
6. Мотивация учебной деятельности, виды мотивов учебной деятельности.
7. Возрастная динамика мотивов учебной деятельности.
8. Пути и средства формирования положительной мотивации учения у школьников.
9. Учет индивидуальных особенностей учащихся в учебно-воспитательной работе.
10. Цели, средства, методы воспитания.
11. Основные психологические теории воспитания.
12. Психологические основы семейного воспитания.
13. Психологические особенности педагогической деятельности.
14. Педагогическая конфликтология.
15. Становление педагога как субъекта педагогической деятельности.

11. Перечень информационных технологий, используемых при осуществлении образовательного процесса по дисциплине

Контроль знаний студентов по дисциплине осуществляется в рамках электронной среды фиксации успеваемости студентов (БРС) ЯГПУ.

При освоении дисциплины используется электронная образовательная среда ЯГПУ LMS MOODLe.

12. Материально-техническое обеспечение дисциплины

1. Оборудованные аудитории – столы, стулья, доска, экран, телевизор;
2. Задания для работы студентов, обучающихся по индивидуальному графику;

3. Материалы для итогового и промежуточного контроля;
4. Раздаточный материал;
5. Компьютер, принтер, сканер, ксерокс, мультимедиа, интерактивная доска.

13. Преподавание дисциплины на заочном отделении

13.1. Объем дисциплины и виды учебной работы

Общая трудоемкость дисциплины составляет 2 зачетные единицы.

Вид учебной работы	Всего часов	Триместры			
		7/8/9/11 /12			
Контактная работа с преподавателем (всего)	**12**	**12**			
В том числе:					
Лекции	**4**	4			
Практические занятия (ПЗ)	**8**	8			
Лабораторные работы (ЛР)					
Самостоятельная работа (всего)	**60**	**60**			
В том числе:					
Анализ текста	**24**	24			
Доклад	**18**	18			
Анализ ситуаций	**10**	10			
Методические рекомендации	**8**	8			
Вид промежуточной аттестации (зачет, экзамен)	**Зачет с оценкой**				
Общая трудоемкость (часов)	**72**	**72**			
Общая трудоемкость (зачетных единиц)	**2**	**2**			

13.2. Содержание дисциплины

13.2.1. Разделы дисциплин и виды занятий

№	Наименование раздела дисциплины и входящих в него тем	Кол-во часов				
		Лекции	Практ. занятия	Лабор. занятия	Самост. работа студ.	Всего часов
1	**Раздел: Педагогическая психология как отрасль научного знания**	**1**	**2**		**9**	**12**
1.1	Предмет и задачи педагогической психологии, история становления педагогической психологии.	0,5			6	6,5
1.2	Методы педагогической психологии, возможности и ограничения разных методов психолого-педагогического исследования.	0,5	2		3	5,5

2	**Раздел Психологические аспекты учебной деятельности**	**1,5**	**3**		**21**	**25,5**
2.1	Понятие и структура учебной деятельности, ее специфика и отличия от других видов деятельности.	0,5	1		3	4,5
2.2	Мотивация учебной деятельности, виды мотивов учебной деятельности, возрастная динамика.	0,5			3	3,5
2.3	Пути и средства формирования положительной мотивации учения у школьников.		1		6	7
2.4	Учет индивидуальных особенностей учащихся в учебно-воспитательной работе.	0,5	1		9	10,5
3	**Раздел Психологические основы воспитания**	**0,5**	**1**		**13**	**14,5**
3.1	Цели, средства, методы воспитания, основные психологические теории воспитания.	0,5	0,5		5	6
3.2	Психологические основы семейного воспитания.		0,5		8	8,5
4	**Раздел Характеристика педагогической деятельности**	**1**	**2**		**17**	**20**
4.1	Характеристика педагогической деятельности.	0,5	0,5		9	10
4.2	Педагогическая конфликтология.	0,5	0,5		3	4
4.3	Становление педагога как субъекта педагогической деятельности.		1		5	6
Всего:		**4**	**8**		**60**	**72**

13.3. Перечень учебно-методического обеспечения для самостоятельной работы обучающихся по дисциплине

13.3.1. Содержание самостоятельной работы студентов по темам

№ п/п	Темы дисциплины	Содержание самостоятельной работы студентов
1.	Предмет и задачи педагогической психологии, история становления педагогической психологии.	Анализ текста по вопросу «Значение обучения и воспитания для развития ребенка». Анализ текста по вопросу «Основные этапы становления педагогической психологии».
2.	Методы педагогической психологии, возможности и ограничения разных методов психолого-педагогического исследования.	Анализ ситуаций (возможности использования конкретных методов и методик исследования при решении различных профессиональных задач).
3.	Понятие и структура учебной деятельности, ее специфика и отличия от других видов	Анализ ситуаций (определение компонента учебной деятельности).

	деятельности.	
4.	Мотивация учебной деятельности, виды мотивов учебной деятельности, возрастная динамика.	Анализ текста по вопросу «Возрастная динамика мотивации учебной деятельности».
5.	Пути и средства формирования положительной мотивации учения у школьников.	Разработать рекомендации для педагогов и родителей, направленные на формирование положительной мотивации учения у школьников.
6.	Учет индивидуальных особенностей учащихся в учебно-воспитательной работе.	Анализ ситуаций (анализ учебного занятия). Разработать рекомендации для педагогов и родителей, по учету индивидуальных особенностей учащихся в учебно-воспитательной работе.
7.	Цели, средства, методы воспитания, основные психологические теории воспитания.	Подготовить доклад по теме «Современные теории воспитания».
8.	Психологические основы семейного воспитания.	Подготовить доклад по теме «Современные теории семейного воспитания». Анализ ситуаций (влияние детско-родительских отношений на развитие личности ребенка).
9.	Характеристика педагогической деятельности.	Решение ситуаций (анализ стилей педагогической деятельности). Анализ текста по вопросу «Структурно-иерархическая модель личности учителя». Анализ текста по вопросу «Психология педагогического воздействия
10.	Педагогическая конфликтология.	Анализ ситуаций (анализ поведения педагога в конфликтной ситуации).
11.	Становление педагога как субъекта педагогической деятельности.	Подготовить доклад по теме «Педагог как субъект педагогической деятельности и профессионально обусловленные требования к нему».

Министерство науки и высшего образования Российской Федерации
ФГБОУ ВО «Ярославский государственный педагогический университет им. К.Д. Ушинского»

У Т В Е Р Ж Д А Ю
проректор по организации образовательной деятельности и обеспечению условий образовательного процесса
_____ В.П. Завойстый
«30» 01 2020 г.

Программа учебной дисциплины

К.М.03.05. Элективные дисциплины по физической культуре и спорту

Рекомендуется для всех направлений подготовки

Квалификация (степень) выпускника: бакалавр

Разработчик:

профессор кафедры физического воспитания, кандидат педагогических наук — В.Н. Приходько

Утверждена на заседании кафедры физического воспитания
«28» января 2020 г.
Протокол № 5

Зав. кафедрой — В.Н. Приходько

1. Цели и задачи дисциплины:

Цель дисциплины «Элективные дисциплины по физической культуре и спорту» - формирование физической культуры личности и способности направленного использования разнообразных средств физической культуры, спорта и туризма для сохранения и укрепления здоровья, психофизической подготовки и самоподготовки к будущей профессиональной деятельности.

Основными ***задачами*** курса являются:

1) понимание социальной роли физической культуры в развитии личности и подготовке ее к профессиональной деятельности;

2) формирование мотивационно-ценностного отношения к физической культуре, установки на здоровый стиль жизни, физическое самосовершенствование и самовоспитание, потребности в регулярных занятиях физическими упражнениями и спортом;

3) овладение системой практических умений и навыков, обеспечивающих сохранение и укрепление здоровья, психическое благополучие, развитие и совершенствование психофизических способностей, качеств и свойств личности, самоопределение в физической культуре;

4) развитие обшей и профессионально-прикладной физической подготовленности, определяющей психофизическую готовность студента к будущей профессии; приобретение опыта творческого использования физкультурно-спортивной деятельности для достижения жизненных и профессиональных целей.

2. Место дисциплины в структуре основной профессиональной образовательной программы (ОПОП):

Дисциплина включена в обязательную часть ОПОП.

3. Перечень планируемых результатов обучения по дисциплине:

КОМПЕТЕНЦИИ		Индикаторы	Оценочные средства
Шифр	**Формулировка**		
УК-7	Способен поддерживать должный уровень физической подготовленности для обеспечения полноценной социальной и профессиональной деятельности	УК-7.2 Обосновывает роль и место физической культуры в жизни личности и общества, в профессиональной деятельности	Тренировка в выполнении упражнений Выполнение нормативных упражнений
		УК-7.4. Включает в свой режим дня занятия физической культурой	Тренировка в выполнении упражнений Выполнение нормативных упражнений
		УК-7.5 Регулярно посещает спортивный зал (проводит спортивные занятия самостоятельно)	Тренировка в выполнении упражнений Выполнение нормативных упражнений

4. Объем дисциплины и виды учебной работы

Общая трудоемкость дисциплины составляет _328_ академических часов.

Вид учебной работы	Всего часов	Семестры					
		1	2	3	4	5	6
Контактная работа с преподавателем (всего)	**328**	**36**	**68**	**36**	**68**	**54**	**66**
В том числе:							
Практические занятия (ПЗ)	**328**	36	68	36	68	54	66
Самостоятельная работа студентов	**-**	**-**	**-**	**-**	**-**	**-**	**-**
Вид промежуточной аттестации		**зачет**	**зачет**		**зачет**	**зачет**	**зачет**
Общая трудоемкость (часов)	**328**	**36**	**68**	**36**	**68**	**54**	**66**
Общая трудоемкость (зачетных единиц)	**-**	**-**	**-**	**-**	**-**	**-**	**-**

5. Содержание дисциплины

5.1. Содержание разделов дисциплины

№ п/п	Наименование раздела дисциплины	Наименование тем
1	Легкая атлетика	Изучение и совершенствование техники выполнения прыжков в длину. Изучение и совершенствование техники выполнения бега на короткие дистанции. Изучение и совершенствование техники выполнения бега на средние дистанции. Изучение и совершенствование техники выполнения бега на длинные дистанции. Изучение и совершенствование техники эстафетного бега. Кроссовый бег.
2	Спортивные и подвижные игры	Правила волейбола. Обучение и совершенствование основных технических элементов волейбола. Правила футбола. Обучение и совершенствование основных технических элементов футбола. Правила баскетбола. Обучение и совершенствование основных технических элементов баскетбола. Правила бадминтона. Обучение и совершенствование основных технических элементов бадминтона Организация и проведение подвижных игр и эстафет.
3	Общая физическая подготовка с гимнастикой	Комплексы физических упражнений для развития силовых способностей основных мышечных групп с использованием отягощений, и специальных тренажеров. Комплексы гимнастических упражнений для развития ловкости, гибкости, специальных силовых способностей. Круговая тренировка для развития основных физических качеств. Фитнес. Комплексы упражнений с мячом, с обручем, со скакалкой, гимнастическими палками.
4	Лыжная подготовка	Изучение и совершенствование основных классических лыжных ходов (попеременные и одновременные) и техники поворотов на лыжах. Изучение и совершенствование основ горнолыжной техники (спуски, подъемы, торможения). Преодоление дистанции на лыжах.

5.2. Разделы дисциплин и виды занятий

№	Наименование раздела дисциплины и входящих в него тем	Кол-во часов		
		Практ. занятия	Самост. работа студ.	Всего часов
1	**Раздел: Легкая атлетика**	**72**		**72**
1.1.	Изучение и совершенствование техники выполнения прыжков в длину Выполнение нормативов в прыжках	16		16
1.2.	Изучение и совершенствование техники выполнения бега на короткие дистанции Выполнение нормативов в беге 100 метров.	16		16
1.3.	. Изучение и совершенствование техники выполнения бега на средние дистанции. Выполнение нормативов в беге на 600 и 1000 метров	18		18
1.4.	Изучение и совершенствование техники выполнения бега на длинные дистанции. Выполнение нормативов в беге на 1000 и 3000 метров	18		18
1.5.	Изучение и совершенствование техники эстафетного бега. Кроссовый бег.	4		4
2	**Раздел: Спортивные и подвижные игры**	**130**		**130**
2.1	Правила волейбола. Обучение и совершенствование основных технических элементов волейбола.	28		28
2.2.	Правила футбола. Обучение и совершенствование основных технических элементов футбола.	38		38
2.3.	Правила баскетбола. Обучение и совершенствование основных технических элементов баскетбола.	28		28
2.4.	Правила бадминтона. Обучение и совершенствование основных технических элементов бадминтона	28		28
2.5.	Организация и проведение подвижных игр и эстафет	8		8
3	**Раздел: Общая физическая подготовка с гимнастикой**	**72**		**72**
3.1.	Комплексы физических упражнений для развития силовых способностей основных мышечных групп с использованием отягощений, и специальных тренажеров. Выполнение скоростно-силовых нормативов.	24		24
3.2.	Комплексы гимнастических упражнений для развития ловкости, гибкости, специальных силовых способностей. Выполнение нормативов на гимнастической скамейке.	24		24
3.3.	Фитнес. Комплексы упражнений с мячом, с обручем, со скакалкой, гимнастическими палками. Выполнение нормативов с обручем и скакалкой	24		24
4	**Раздел 4 Лыжная подготовка**	**54**		**54**
4.1.	Изучение и совершенствование основных классических лыжных ходов (попеременные и одновременные) и техники поворотов на лыжах.	36		36
4.2.	Изучение и совершенствование основ горнолыжной техники (спуски, подъемы, торможения). Преодоление дистанции на лыжах.	18		18
Итого		**328**		**328**

6. Перечень учебно-методического обеспечения для самостоятельной работы обучающихся по дисциплине

6.1. Содержание самостоятельной работы студентов по темам – не предусмотрена

6.2. Тематика курсовых работ (проектов) - не предусмотрена

6.3. Примерная тематика рефератов – не предусмотрена

7. Фонды оценочных средств

7.1. Фонд оценочных средств для проведения текущей аттестации обучающихся по дисциплине

Наименование темы дисциплины	Средства текущего контроля	Перечень компетенций (указать шифр)
Изучение и совершенствование техники выполнения прыжков в длину Выполнение нормативов в прыжках	Тренировка в выполнении упражнений	УК-7
Изучение и совершенствование техники выполнения бега на короткие дистанции Выполнение нормативов в беге 100 метров.	Тренировка в выполнении упражнений	УК-7
. Изучение и совершенствование техники выполнения бега на средние дистанции. Выполнение нормативов в беге на 600 и 1000 метров	Тренировка в выполнении упражнений	УК-7
Изучение и совершенствование техники выполнения бега на длинные дистанции. Выполнение нормативов в беге на 1000 и 3000 метров	Тренировка в выполнении упражнений	УК-7
Изучение и совершенствование техники эстафетного бега. Кроссовый бег.	Тренировка в выполнении упражнений	УК-7
Правила волейбола. Обучение и совершенствование основных технических элементов волейбола.	Тренировка в выполнении упражнений	УК-7
Правила футбола. Обучение и совершенствование основных технических элементов футбола.	Тренировка в выполнении упражнений	УК-7
Правила баскетбола. Обучение и совершенствование основных технических элементов баскетбола.	Тренировка в выполнении упражнений	УК-7
Правила бадминтона. Обучение и совершенствование основных технических элементов бадминтона	Тренировка в выполнении упражнений	УК-7
Комплексы физических упражнений для развития силовых способностей основных мышечных групп с использованием отягощений, и специальных тренажеров. Выполнение скоростно-силовых нормативов.	Тренировка в выполнении упражнений	УК-7
Комплексы гимнастических упражнений для развития ловкости, гибкости, специальных силовых способностей. Выполнение нормативов на гимнастической скамейке.	Тренировка в выполнении упражнений	УК-7

Фитнес. Комплексы упражнений с мячом, с обручем, со скакалкой, гимнастическими палками. Выполнение нормативов с обручем и скакалкой	Тренировка в выполнении упражнений	УК-7
Изучение и совершенствование основных классических лыжных ходов (попеременные и одновременные) и техники поворотов на лыжах.	Тренировка в выполнении упражнений	УК-7
Изучение и совершенствование основ горнолыжной техники (спуски, подъемы, торможения). Преодоление дистанции на лыжах.	Тренировка в выполнении упражнений	УК-7

Текущий контроль осуществляется на основе рейтинговой технологии оценивания. Обучающиеся в процессе изучения дисциплины набирают рейтинговые баллы и в рамках аттестационной недели получают отметки в соответствии с набранными баллами.

Критерии оценки видов работ

Посещение практических занятий – 1 балл,

Выполнение нормативов по разделам дисциплины начисление баллов согласно таблицы нормативов.

Рейтинг план 1 семестр

Базовая часть			
Вид контроля	**Форма контроля**	**Мин. Кол-во баллов**	**Макс. Кол-во баллов**
Контроль посещаемости	**Посещение практических занятий**	**0**	**18**
	Итого	**0**	**18**
Контроль работы на занятиях	**Наименование темы**	**Мин. Кол-во баллов**	**Макс. Кол-во баллов**
	Изучение и совершенствование техники выполнения прыжков в длину Выполнение нормативов в прыжках	1	5
	Изучение и совершенствование техники выполнения бега на короткие дистанции Выполнение нормативов в беге 100 метров.	1	5
	. Изучение и совершенствование техники выполнения бега на средние дистанции. Выполнение нормативов в беге на 600 и 1000 метров	1	5
	Правила волейбола. Обучение и совершенствование основных технических элементов волейбола.	1	3
Итого		4	18
Всего в семестре		4	36
Промежуточная аттестация		6	12
ИТОГО		10	48
Подготовка к практическим занятиям является обязательным условием получения итоговой рейтинговой оценки по дисциплине не зависимо от количества накопленных баллов			
К промежуточной аттестации не допускаются обучающиеся, набравшие в течение семестра менее 19 баллов			

Рейтинг план 2 семестр

Базовая часть			
Вид контроля	**Форма контроля**	**Мин. Кол-во баллов**	**Макс. Кол-во баллов**
Контроль посещаемости	**Посещение практических занятий**	**0**	**34**
	Итого	**0**	**34**
Контроль работы на занятиях	**Наименование темы**	**Мин. Кол-во баллов**	**Макс. Кол-во баллов**
	Изучение и совершенствование основных классических лыжных ходов (попеременные и одновременные) и техники поворотов на лыжах.	2	6
	Изучение и совершенствование основ горнолыжной техники (спуски, подъемы, торможения). Преодоление дистанции на лыжах.	1	5
	Обучение и выполнение упражнения челночного бега 10х10 м	1	5
	Фитнес. Комплексы упражнений с мячом, с обручем, со скакалкой, гимнастическими палками. Выполнение нормативов с обручем и скакалкой	1	5
Итого		5	21
Всего в семестре		5	55
Промежуточная аттестация		6	10
ИТОГО		11	65
Подготовка к практическим занятиям является обязательным условием получения итоговой рейтинговой оценки по дисциплине не зависимо от количества накопленных баллов			
К промежуточной аттестации не допускаются обучающиеся, набравшие в течение семестра менее 39 баллов			

Рейтинг план 3 семестр

Базовая часть			
Вид контроля	**Форма контроля**	**Мин. Кол-во баллов**	**Макс. Кол-во баллов**
Контроль посещаемости	**Посещение практических занятий**	**0**	**18**
	Итого	**0**	**18**
Контроль работы на занятиях	**Наименование темы**	**Мин. Кол-во баллов**	**Макс. Кол-во баллов**
	Изучение и совершенствование техники выполнения бега на короткие дистанции Выполнение нормативов в беге 100 метров.	1	5

	. Изучение и совершенствование техники выполнения бега на средние дистанции. Выполнение нормативов в беге на 600 и 1000 метров	1	5
	Изучение и совершенствование техники эстафетного бега. Кроссовый бег.	1	5
	Правила футбола. Обучение и совершенствование основных технических элементов футбола.	1	3
Итого		4	18
Всего в семестре		4	36
Промежуточная аттестация		6	12
ИТОГО		10	48
Подготовка к практическим занятиям является обязательным условием получения итоговой рейтинговой оценки по дисциплине не зависимо от количества накопленных баллов			
К промежуточной аттестации не допускаются обучающиеся, набравшие в течение семестра менее 19 баллов			

Рейтинг план 4 семестр

Базовая часть			
Вид контроля	**Форма контроля**	**Мин. Кол-во баллов**	**Макс. Кол-во баллов**
Контроль посещаемости	**Посещение практических занятий**	**0**	**34**
	Итого	**0**	**34**
Контроль работы на занятиях	**Наименование темы**	**Мин. Кол-во баллов**	**Макс. Кол-во баллов**
	Изучение и совершенствование основ горнолыжной техники (спуски, подъемы, торможения). Преодоление дистанции на лыжах.	1	5
	Правила баскетбола. Обучение и совершенствование основных технических элементов баскетбола	1	3
	Комплексы физических упражнений для развития силовых способностей основных мышечных групп с использованием отягощений, и специальных тренажеров. Выполнение скоростно-силовых нормативов.	1	5
	Комплексы гимнастических упражнений для развития ловкости, гибкости, специальных силовых способностей. Выполнение нормативов на гимнастической скамейке.	1	5
Итого		4	18

Всего в семестре	4	52
Промежуточная аттестация	6	10
ИТОГО	10	62
Подготовка к практическим занятиям является обязательным условием получения итоговой рейтинговой оценки по дисциплине не зависимо от количества накопленных баллов		
К промежуточной аттестации не допускаются обучающиеся, набравшие в течение семестра менее 39 баллов		

Рейтинг план 5 семестр

Базовая часть			
Вид контроля	**Форма контроля**	**Мин. Кол-во баллов**	**Макс. Кол-во баллов**
Контроль посещаемости	**Посещение практических занятий**	**0**	**27**
	Итого	**0**	**27**
Контроль работы на занятиях	**Наименование темы**	**Мин. Кол-во баллов**	**Макс. Кол-во баллов**
	Изучение и совершенствование техники выполнения бега на короткие дистанции Выполнение нормативов в беге 100 метров.	1	5
	. Изучение и совершенствование техники выполнения бега на средние дистанции. Выполнение нормативов в беге на 600 и 1000 метров	1	5
	Изучение и совершенствование техники выполнения бега на длинные дистанции. Выполнение нормативов в беге на 1000 и 3000 метров	1	5
	Правила бадминтона. Обучение и совершенствование основных технических элементов бадминтона	1	3
Итого		4	18
Всего в семестре		4	45
Промежуточная аттестация		6	10
ИТОГО		10	55
Подготовка к практическим занятиям является обязательным условием получения итоговой рейтинговой оценки по дисциплине не зависимо от количества накопленных баллов			
К промежуточной аттестации не допускаются обучающиеся, набравшие в течение семестра менее 29 баллов			

Рейтинг план 6 семестр

Базовая часть			
Вид контроля	**Форма контроля**	**Мин. Кол-во баллов**	**Макс. Кол-во баллов**

Контроль посещаемости	**Посещение практических занятий**	**0**	**33**
	Итого	**0**	**33**
Контроль работы на занятиях	**Наименование темы**	**Мин. Кол-во баллов**	**Макс. Кол-во баллов**
	Комплексы физических упражнений для развития силовых способностей основных мышечных групп с использованием отягощений, и специальных тренажеров. Выполнение скоростно-силовых нормативов.	1	5
	Комплексы гимнастических упражнений для развития ловкости, гибкости, специальных силовых способностей. Выполнение нормативов на гимнастической скамейке.	1	5
	Фитнес. Комплексы упражнений с мячом, с обручем, со скакалкой, гимнастическими палками. Выполнение нормативов с обручем и скакалкой	1	5
	Изучение и совершенствование основ горнолыжной техники (спуски, подъемы, торможения). Преодоление дистанции на лыжах.	1	5
Итого		4	20
Всего в семестре		4	53
Промежуточная аттестация		6	10
ИТОГО		10	63
Подготовка к практическим занятиям является обязательным условием получения итоговой рейтинговой оценки по дисциплине не зависимо от количества накопленных баллов			
К промежуточной аттестации не допускаются обучающиеся, набравшие в течение семестра менее 39 баллов			

Примеры заданий для практических занятий

1. Выполнение упражнения на быстроту в зале- челночный бег 10х10 метров.

С высокого старта на линии по команде преподавателя студент пробегает 10 метров, разворачивается и возвращается на линию старта, заступив за линию старта разворачивается и пробегает очередные 10 метров, финиширует пересекая линию старта преодолев десять метров дистанции 10 раз. Время пробегания дистанции фиксируется секундомером до десятых долей секунды.

2. Выполнение упражнения прыжок в длину с места: находясь на линии старта, участник принимает исходное положение перед прыжком – «старт пловца» (ноги полусогнуты, туловище наклонено вперёд, руки отведены назад в стороны). Отталкивание производится обеими ногами до полного их выпрямления в коленных суставах с одновременным выносом рук вперёд и вверх. В полёте ноги сгибаются в коленях и выносятся вперёд. Во время приземления выполняется приседание, руки выносятся вперёд и в стороны, обеспечивая таким образом мягкое и устойчивое приземление.

3. Выполнение упражнения со скакалкой. При выполнении упражнения со скакалкой

необходимо стать прямо, ноги вместе, носки вперед. Заведя скакалку назад начните ее прокручивать над головой, совершая прямые невысокие подскоки. Старайтесь подпрыгивать не сильно высоко, оставляя плечи, руки и корпус на прежней линии.

Критерии для оценивания заданий для практических занятий

Критерий	Балл
Соблюдение требований задания	1
Правильное выполнение задания	2
Выполнение заданного норматива	2
Максимальный балл	**5**

7.1.1. Тренировка в выполнении упражнений

Тренировка в выполнении упражнений – учебное задание (комплекс заданий), выполняемых студентом под руководством преподавателя (самостоятельно) с целью формирования практических физических умений, приобретения навыков и опыта физкультурной деятельности. В процессе текущего контроля оценивается качество выполнения упражнения:

Примеры тренировок в выполнении упражнений

1. Тренировка в выполнении упражнения на быстроту:
- упражнения для стопы;
- бег с высоким подниманием колен;
- бег прыжками.
- пробегание отрезков по 60 метров три – серии по четыре раза с интервалом для отдыха 20-30 секунд между отрезками и 2-4 минуты между сериями.

2. Тренировка в выполнении силовых упражнений с гирями:
- использование гирь различных весов от 10 до 24 кг.

Критерии для оценивания тренировки в выполнении упражнений

Критерий	Балл
Соблюдение заданной структуры упражнения	1
Правильное выполнение упражнения	2
Выполнение заданного количества повторений	2
Максимальный балл	**5**

7.2. Фонд оценочных средств для проведения промежуточной аттестации обучающихся по дисциплине

7.2.1. Требования к проведению промежуточной аттестации по дисциплине:

Обязательным условием получения итоговой рейтинговой оценки в каждом семестре, является выполнение четырех упражнений, характеризующих различные физические качества (быстроту, выносливость, силу, гибкость)

К промежуточной аттестации не допускаются обучающиеся, набравшие в течение 1 и 3 семестрах менее 19 баллов, во 2, 4, 6 семестрах- менее 39 баллов, в 5 семестре менее 29 баллов

7.2.2 Критерии оценки результатов прохождения студентом промежуточной аттестации по дисциплине

1 семестр

Уровень проявления компетенций	Качественная характеристика	Количественный показатель (баллы БРС)	Оценка
			Квалитативная
высокий	УК-7.2 Обосновывает роль и место физической культуры в жизни личности и общества, в профессиональной деятельности УК-7.4. Включает в свой режим дня занятия физической культурой. УК-7.5 Регулярно посещает спортивный зал (проводит спортивные занятия самостоятельно)	**41-48**	**зачтено**
повышенный	УК-7.2 Обосновывает роль и место физической культуры в жизни личности и общества, в профессиональной деятельности УК-7.4. Включает в свой режим дня занятия физической культурой.	**31-40-**	**зачтено**
базовый	УК-7.2 Обосновывает роль и место физической культуры в жизни личности и общества, в профессиональной деятельности	**25-30**	**зачтено**
низкий	Не может обосновывать роль и место физической культуры в жизни личности и общества, в профессиональной деятельности	**0 - 24**	**не зачтено**

2 семестр

Уровень проявления компетенций	Качественная характеристика	Количественный показатель (баллы БРС)	Оценка
			Квалитативная
высокий	УК-7.2 Обосновывает роль и место физической культуры в жизни личности и общества, в профессиональной деятельности УК-7.4. Включает в свой режим дня занятия физической культурой. УК-7.5 Регулярно посещает спортивный зал (проводит спортивные занятия самостоятельно)	**56-65**	**зачтено**
повышенный	УК-7.2 Обосновывает роль и место физической культуры в жизни личности и общества, в профессиональной деятельности УК-7.4. Включает в свой режим дня занятия физической культурой.	**51-55**	**зачтено**
базовый	УК-7.2 Обосновывает роль и место физической культуры в жизни личности и общества, в профессиональной деятельности	**45-50**	**зачтено**

низкий	Не может обосновывать роль и место физической культуры в жизни личности и общества, в профессиональной деятельности	**0 -44-**	**не зачтено**

3 семестр

Уровень проявления компетенций	**Качественная характеристика**	**Количественный показатель (баллы БРС)**	**Оценка**
			Квалитативная
высокий	УК-7.2 Обосновывает роль и место физической культуры в жизни личности и общества, в профессиональной деятельности УК-7.4. Включает в свой режим дня занятия физической культурой. УК-7.5 Регулярно посещает спортивный зал (проводит спортивные занятия самостоятельно)	**41-48**	**зачтено**
повышенный	УК-7.2 Обосновывает роль и место физической культуры в жизни личности и общества, в профессиональной деятельности УК-7.4. Включает в свой режим дня занятия физической культурой.	**36-40**	**зачтено**
базовый	УК-7.2 Обосновывает роль и место физической культуры в жизни личности и общества, в профессиональной деятельности	**25-35**	**зачтено**
низкий	Не может обосновывать роль и место физической культуры в жизни личности и общества, в профессиональной деятельности	**0 24-**	**не зачтено**

4 семестр

Уровень проявления компетенций	**Качественная характеристика**	**Количественный показатель (баллы БРС)**	**Оценка**
			Квалитативная
высокий	УК-7.2 Обосновывает роль и место физической культуры в жизни личности и общества, в профессиональной деятельности УК-7.4. Включает в свой режим дня занятия физической культурой. УК-7.5 Регулярно посещает спортивный зал (проводит спортивные занятия самостоятельно)	**59-62**	**зачтено**
повышенный	УК-7.2 Обосновывает роль и место физической культуры в жизни личности и общества, в профессиональной деятельности УК-7.4. Включает в свой режим дня занятия физической культурой.	**54-58-**	**зачтено**

базовый	УК-7.2 Обосновывает роль и место физической культуры в жизни личности и общества, в профессиональной деятельности	**45-53**	**зачтено**
низкий	Не может обосновывать роль и место физической культуры в жизни личности и общества, в профессиональной деятельности	**0-44 -**	**не зачтено**

5 семестр

Уровень проявления компетенций	**Качественная характеристика**	**Количественный показатель (баллы БРС)**	**Оценка**
			Квалитативная
высокий	УК-7.2 Обосновывает роль и место физической культуры в жизни личности и общества, в профессиональной деятельности УК-7.4. Включает в свой режим дня занятия физической культурой. УК-7.5 Регулярно посещает спортивный зал (проводит спортивные занятия самостоятельно)	**51-55**	**зачтено**
повышенный	УК-7.2 Обосновывает роль и место физической культуры в жизни личности и общества, в профессиональной деятельности УК-7.4. Включает в свой режим дня занятия физической культурой.	**46-50**	**зачтено**
базовый	УК-7.2 Обосновывает роль и место физической культуры в жизни личности и общества, в профессиональной деятельности	**35-45**	**зачтено**
низкий	Не может обосновывать роль и место физической культуры в жизни личности и общества, в профессиональной деятельности	**0 34-**	**не зачтено**

6 семестр

Уровень проявления компетенций	**Качественная характеристика**	**Количественный показатель (баллы БРС)**	**Оценка**
			Квалитативная
высокий	УК-7.2 Обосновывает роль и место физической культуры в жизни личности и общества, в профессиональной деятельности УК-7.4. Включает в свой режим дня занятия физической культурой. УК-7.5 Регулярно посещает спортивный зал (проводит спортивные занятия самостоятельно)	**61-63**	**зачтено**

повышенный	УК-7.2 Обосновывает роль и место физической культуры в жизни личности и общества, в профессиональной деятельности УК-7.4. Включает в свой режим дня занятия физической культурой.	**56-60**	**зачтено**
базовый	УК-7.2 Обосновывает роль и место физической культуры в жизни личности и общества, в профессиональной деятельности	**45-55**	**зачтено**
низкий	Не может обосновывать роль и место физической культуры в жизни личности и общества, в профессиональной деятельности	**0 44-**	**не зачтено**

7.2.3 Спецификация оценочных средств

Проверяемые индикаторы проявления компетенций
УК
Выполнение нормативных упражнений
УК-7.2 Обосновывает роль и место физической культуры в жизни личности и общества, в профессиональной деятельности
УК-7.4. Включает в свой режим дня занятия физической культурой.
УК-7.5 Регулярно посещает спортивный зал (проводит спортивные занятия самостоятельно)

7.2.4. Описание оценочных средств для проведения промежуточной аттестации

Выполнение нормативных упражнений

Выполнение нормативных упражнений – контрольное задание (комплекс заданий), выполняемых студентом в рамках промежуточной аттестации по дисциплине, с целью определения уровня сформированности физических умений и навыков, готовности продемонстрировать проявление физической активности в конкретной ситуации.

Примеры нормативных упражнений

Нормативы в двигательных тестах для юношей основной медицинской группы						
Нормативное упражнение		***баллы***				
		5	**4**	**3**	***2***	***1***
1	Бег 100м (сек)	13,5	14,8	15,1	15,4	15,7
2	Бег 1000 м (мин. сек.)	3,20	3,30	3,50	4,10	4,20
3	Бег 3000м (мин, сек)	12,30	13,30	14,00	14,30	15,00
4	Бег на лыжах 5 км	Без учета времени				
5	Прыжок в длину с места	240	230	215	205	180
6	Подтягивание на перекладине	13	10	9	8	4
7	Поднимание ног висе	13	10	9	8	4
8	Отжимание на брусьях	13	10	9	8	4
9	Челночный бег 10х10 м	24,0	24,5	25,0	26,5	27,0
10	Прыжки через скакалку, 1 мин	135	125	120	110	100
11	Гибкость, см	+13	+7	+6	+3	0
Нормативы в зачетных двигательных тестах для девушек основной медицинской группы						
Нормативное упражнение		**баллы**				
		5	**4**	**3**	**2**	**1**
1	Бег 100м (сек)	16,5	17,0	17,5	18,0	18,8
2	Бег 500 м	1,50	2,00	2,10	2,20	2,30

3	Бег 2000м (мин, сек)					
4	Бег на лыжах 3 км	Без учета времени				
5	Прыжок в длину с места	195	180	170	155	135
6	Поднимание ног висе лежа	20	15	10	8	6
7	Поднимание туловища 1 мин.	47	40	34	30	25
8	Приседание на левой, правой ноге (сумма приседаний	28	24	16	12	8
9	Челночный бег 4х18 м	16,2	17,0	17,5	18,0	19,0
10	Прыжки через скакалку, 1 мин	140	130	125	115	105
11	Гибкость, см	+16	+11	+8	+5	+2
Нормативы в зачетных двигательных тестах для юношей специальной группа А и подготовительной медицинской группы						
Нормативное упражнение		**баллы**				
		5	**4**	**3**	**2**	**1**
1	Бег 100м (сек)	14,8	15,1	15,4	15,7	16,0
2	Бег 1000 м	3,30	3,50	4,10	4,20	5,00
3	Бег 3000м (мин, сек)	13,30	14,00	14,30	15,00	15,30
4	Бег на лыжах 3 км	Без учета времени				
5	Прыжок в длину с места	230	215	205	180	170
6	Подтягивание на перекладине	10	9	8	4	2
7	Поднимание ног в висе	10	9	8	4	2
8	Отжимание на брусьях	10	9	8	4	2
9	Челночный бег 10х10 м	24,5	25,0	26,5	27,0	27,5
10	Прыжки через скакалку, 1 мин	125	120	110	100	85
11	Гибкость, см	+7	+6	+3	0	-2
Нормативы в зачетных двигательных тестах **для девушек** специальной группы А и подготовительной медицинской группы						
Нормативное упражнение		**баллы**				
		5	**4**	**3**	**2**	**1**
1	Бег 100м (сек)	17,0	17,5	18,0	18,8	19,5
2	Бег 500 м	2,00	2,10	2,20	2,30	3,30
3	Бег 2000м (мин, сек)	11,15	11,35	12,00	12,55	13,35
4	Бег на лыжах 2 км	Без учета времени				
5	Прыжок в длину с места	180	170	155	135	125
6	Подтягивание в висе лежа	15	10	8	6	4
7	Поднимание туловища, 1 мин	40	34	30	25	20
8	Приседание на одной ноге (сумма обеих ногах)	24	16	12	8	4
9	Челночный бег 4х18 м	17,0	17,5	18,0	19,0	20,0
10	Прыжки через скакалку, 1 мин	130	125	115	105	95
11	Гибкость, см	+11	+8	+5	+2	0

Критерии оценивания выполнения нормативных упражнений

Критерий	**Балл**
Обосновывает роль и место физической культуры в жизни личности	1
Обосновывает роль и место физической культуры в жизни общества	1
Обосновывает роль и место физической культуры в профессиональной деятельности	1
Выполнение нормативного упражнения в соответствии с требованиями	1
Демонстрация готовности к выполнению нормативного упражнения	1
Максимальный балл	5

11. Перечень основной и дополнительной литературы, необходимой для освоения дисциплины

а) основная литература

1. М.Л. Журавин, Н.К. Меньшиков «Гимнастика» М., «Академия», 2006 г. - 448с.
2. Коротков И.М. и др., Подвижные игры, М, СпортАкадемПресс, 2002, 229с
3. Бурухин С.Ф., Методика обучения физической культуре. Гимнастика, М, Юрайт, 2017, 240с

б) дополнительная литература

1. Журавин М.Л., Меньшиков Н.К. /ред., Гимнастика, М., Академия, 2008 г. - 448 с.
2. Бурухин С.Ф. Гимнастика – здоровье и красота женщины: монография. – Ярославль: Изд-во ЯГПУ, 2011. – 105 с.
3. Железняк Ю.Д., Портнов Ю.М./ред., Спортивные игры: Техника, тактика, методика обучения, М, Академия, 2010, 520с
4. Нестеровский Д.И., Баскетбол: Теория и методика обучения, М, Академия, 2006, 336с
5. Еремина Л.В., Атлетическая гимнастика, Челябинск, Челябинский государственный институт культуры, 2011, 188с

в) программное обеспечение

Наименования ежегодно обновляемых лицензионных программных продуктов, используемых при изучении дисциплины:

– Microsoft Windows
– Microsoft Office
– Kaspersky Endpoint Security для бизнеса - Стандартный Russian Edition

12. Перечень ресурсов информационно-телекоммуникационной сети «Интернет», необходимых для освоения дисциплины (современные профессиональные базы данных и информационные справочные системы)

1. Научная электронная библиотека eLIBRARY.ru – рефераты, полные тексты научных статей из российских и зарубежных журналов;
2. Электронно-библиотечная система IPRbooks - полнотекстовая база учебных и учебно-методических электронных изданий (http://www.iprbookshop.ru)
3. ФГНУ «Научная педагогическая библиотека имени К. Д. Ушинского» http://elib.gnpbu.ru/.
4. Электронно-библиотечная система «ЭБС ЮРАЙТ» - полнотекстовая база учебных и учебно-методических электронных изданий (www.biblio-online.ru)
5. ЭПС «Система Гарант-Максимум»
6. ЭПС «Консультант Плюс»
7. Информационная система «Единое окто доступа к образовательным ресурсам» http://window.edu.ru/.
8. Научная педагогическая электронная библиотека http://elib.gnpbu.ru/

– Kaspersky Endpoint Security для бизнеса - Стандартный Russian Edition
– ЭПС «Система Гарант-Максимум»
– ЭПС «Консультант Плюс»

9. Перечень ресурсов информационно-телекоммуникационной сети «Интернет», необходимых для освоения дисциплины

1. Научная электронная библиотека eLIBRARY.ru – рефераты, полные тексты научных статей из российских и зарубежных журналов;
2. Электронно-библиотечная система IPRbooks - полнотекстовая база учебных и учебно-методических электронных изданий (http://www.iprbookshop.ru)

3. ФГНУ «Научная педагогическая библиотека имени К. Д. Ушинского» http://elib.gnpbu.ru/.

4. Электронно-библиотечная система «ЭБС ЮРАЙТ» - полнотекстовая база учебных и учебно-методических электронных изданий (www.biblio-online.ru)

10. Методические указания для преподавателя и обучающихся по освоению дисциплины

Главные особенности изучения дисциплины:

- *практикоориентированность,* изучение каждой темы курса готовит студента к решению определенной задачи и предполагает не только формирование теоретической основы для ее решения, но и развитие практических умений;

- *субъектноориентированность,* в процессе изучения дисциплины каждый студент может выстроить индивидуальный маршрут своей образовательной деятельности, определяя в рамках модуля в целом и отдельной темы индивидуальные цели, выбирая уровень освоения материала, проектируя желаемые результаты;

- *рефлексивность,* технология изучения дисциплины предполагает постоянное обращение студента к формируемым у него компетенциям;

- *рейтинговость,* в рамках дисциплины действует балльно-рейтинговая система, каждая тема включает в себя практические задания и задания для самостоятельной работы;

- *преемственность***,** изучение дисциплины является необходимой составляющей освоения модуля «Здоровьесбережения», осваиваемые в рамках отдельных тем элементы компетенций и формируемый студентами субъективный опыт решения задач, необходимы для успешной самостоятельной профессиональной деятельности.

Программа дисциплины предполагает проведение по каждой теме лекционных, практических занятий. Тематический план включает 8 тем, изучение которых направлено на формирование универсальных компетенций.

Методические указания для практического занятия.

Для прилежного выполнения учебных заданий на практическом занятии студенту необходимо иметь спортивную форму и положительный настрой на физическую деятельность. Спортивная форма выбирается в соответствии с условиями занятий (улица или спортивный зал) и предстоящими видами физической деятельности (подвижные игры, лыжный спорт, легкоатлетические упражнения). На практическом занятии необходимо выполнять следующие требования:

а) соблюдать технику безопасности при передвижениях и выполнении физических упражнений;

б) четко выполнять команды и учебные задания по освоению и совершенствованию двигательных умений и навыков;

в) придерживаться дозировки при выполнении упражнений по совершенствованию физических качеств;

в) соблюдать методические указания проводящего физические упражнения;

г) задавать уточняющие вопросы перед выполнением учебных заданий;

д) следить и контролировать свое функциональное состояние и степень физического утомления.

Методические указания к двигательным нормативным тестам.

Нормативный тест – одна из ведущих форм оценивания уровня развития физических качеств, физической работоспособности, физического развития студентов, а также уровня владения двигательными умениями и навыками. По дисциплине «Элективные дисциплины по физической культуре и спорту» используется 4 нормативных теста: определяющих физические качества (быстроту, силу, выносливость и гибкость). для девушек и юношей. В тестах необходимо достигнуть индивидуальный наивысший результат. Результат в тесте оценивается по 5-ти бальной системе. Бальная оценка результатов дана в таблице 1.

Методические рекомендации по освоению дисциплины «Элективные дисциплины по физической культуре и спорту» для студентов специальной медицинской группы «Б».

Студент, имеющий специальную медицинскую группа «Б», а также инвалиды 3 группы, освобожденные от практических занятий по «Элективным дисциплинам по физической культуре и спорту» имеют право заниматься самостоятельно по индивидуальной программе или посещать занятия лечебной физкультуры в специализированных медицинских центрах.

Получение «Зачета» по дисциплине «Элективные дисциплины по физической культуре и спорту»» студентам, имеющих специальную медицинскую группу «Б»: необходимо::

1. Наличие медицинской справки о наличии специальной медицинской группы «Б» или инвалидности 3 группы;
2. Написание и защита реферата на заданную тему.
3. Ежедневное ведение дневника самоконтроля
4. Проведение занятия в группе лечебной физкультуры.

11. Перечень информационных технологий, используемых при осуществлении образовательного процесса по дисциплине

При освоении дисциплины используется электронная образовательная среда ЯГПУ LMS MOODLe.

Контроль знаний студентов по дисциплине осуществляется в рамках электронной среды фиксации успеваемости студентов (БРС) ЯГПУ.

12. Материально-техническое обеспечение дисциплины

1. Оборудованные спортивные залы, спортивные плоскостные сооружения.;
2. Задания для занятий студентам, в период ремиссии после пропуска занятий по причине болезни;
3. Спортивный инвентарь и оборудование для проведения тестов и промежуточного контроля;
4. Секундомеры, номера и т.д.

13. Преподавание дисциплины на заочном отделении

13.1. Объем дисциплины и виды учебной работы

Общая трудоемкость дисциплины составляет **328** академических часов.

Вид учебной работы	**Всего часов**	**Семестры**					
		1	**2**	**3**	**4**	**5**	**6**
Контактная работа с преподавателем (всего)							
В том числе:							
Практические занятия (ПЗ)							
Самостоятельная работа студентов	**328**	**36**	**68**	**36**	**68**	**54**	**66**
Вид промежуточной аттестации		**зачет**	**зачет**		**зачет**	**зачет**	**зачет**
Общая трудоемкость (часов)	**328**	**36**	**68**	**36**	**68**	**54**	**66**
Общая трудоемкость (зачетных единиц)	**-**	**-**	**-**	**-**	**-**	**-**	**-**

13.2. Содержание дисциплины

13.2.1. Разделы дисциплин и виды занятий

№	Наименование раздела дисциплины и входящих в него тем	Кол-во часов		
		Практ. занятия	Самост. работа студ.	Всего часов
1	**Раздел: Легкая атлетика**		**72**	**72**
1.1.	Изучение и совершенствование техники выполнения прыжков в длину Выполнение нормативов в прыжках		16	16
1.2.	Изучение и совершенствование техники выполнения бега на короткие дистанции Выполнение нормативов в беге 100 метров.		16	16
1.3.	. Изучение и совершенствование техники выполнения бега на средние дистанции. Выполнение нормативов в беге на 600 и 1000 метров		18	18
1.4.	Изучение и совершенствование техники выполнения бега на длинные дистанции. Выполнение нормативов в беге на 1000 и 3000 метров		18	18
1.5.	Изучение и совершенствование техники эстафетного бега. Кроссовый бег.		4	4
2	**Раздел: Спортивные и подвижные игры**		**130**	**130**
2.1	Правила волейбола. Обучение и совершенствование основных технических элементов волейбола.		28	28
2.2.	Правила футбола. Обучение и совершенствование основных технических элементов футбола.		38	38
2.3.	Правила баскетбола. Обучение и совершенствование основных технических элементов баскетбола.		28	28
2.4.	Правила бадминтона. Обучение и совершенствование основных технических элементов бадминтона		28	28
2.5.	Организация и проведение подвижных игр и эстафет		8	8
3	**Раздел: Общая физическая подготовка с гимнастикой**		**72**	**72**
3.1.	Комплексы физических упражнений для развития силовых способностей основных мышечных групп с использованием отягощений, и специальных тренажеров. Выполнение скоростно-силовых нормативов.		24	24
3.2.	Комплексы гимнастических упражнений для развития ловкости, гибкости, специальных силовых способностей. Выполнение нормативов на гимнастической скамейке.		24	24
3.3.	Фитнес. Комплексы упражнений с мячом, с обручем, со скакалкой, гимнастическими палками. Выполнение нормативов с обручем и скакалкой		24	24
4	**Раздел 4 Лыжная подготовка**		**54**	**54**
4.1.	Изучение и совершенствование основных классических лыжных ходов (попеременные и одновременные) и техники поворотов на лыжах.		36	36
4.2.	Изучение и совершенствование основ горнолыжной техники (спуски, подъемы, торможения). Преодоление дистанции на лыжах.		18	18
Итого			**328**	**328**

Министерство науки и высшего образования Российской Федерации
ФГБОУ ВО «Ярославский государственный педагогический университет им. К.Д. Ушинского»

У Т В Е Р Ж Д А Ю
проректор по организации образовательной деятельности и обеспечению условий образовательного процесса
_____В.П. Завойстый
«___»_____ 2020 г.

Программа учебной дисциплины

Наименование дисциплины:
К.М. 01.03 Философия

Рекомендуется для всех направлений подготовки

Квалификация (степень) выпускника: бакалавр

Разработчики:

профессор кафедры философии доктор философских наук	А.В. Азов
доцент кафедры философии кандидат философских наук	С.В. Скородумов
доцент кафедры философии кандидат культурологии	М.С. Емельянова
старший преподаватель кафедры философии	Н.А. Мирошниченко
зав. кафедрой философии кандидат философских наук	Т.А. Никитенко

Утверждена на заседании кафедры
философии
« 31 » января 2020 г.
Протокол № 6

Зав. кафедрой Т.А. Никитенко

1. Цели и задачи дисциплины:

Цель дисциплины «Философия»:
- формирование представления о философии как способе духовного освоения мира, введение в историю и круг современных философских проблем, связанных с областью будущей профессиональной деятельности, решением социальных и профессиональных задач.

Основными ***задачами*** курса являются:
- понимание основных разделов современного философского знания, философских проблем и методов их исследования;
- овладение навыками работы с оригинальными и адаптированными философскими текстами, базовыми принципами и приемами философского познания; овладение приемами ведения дискуссии, диалога;
- развитие умений логично формулировать, излагать и аргументировано отстаивать собственное видение проблем и способов их разрешения; умения критически воспринимать и оценивать источники информации.

2. Место дисциплины в структуре основной профессиональной образовательной программы (ОПОП):

Дисциплина включена в **обязательную часть ОПОП.**

3. Перечень планируемых результатов обучения по дисциплине:

КОМПЕТЕНЦИИ		Индикаторы	Оценочные средства
Шифр	**Формулировка**		
УК-1.	Способен осуществлять поиск, критический анализ и синтез информации, применять системный подход для решения поставленных задач	УК-1.1. Использует системный подход в решении профессиональных задач. УК-1.2. Осуществляет системный анализ результатов профессиональной деятельности.	Тест Устный опрос Доклад Компетентностно-ориентированный тест Устный ответ
УК-5.	Способен воспринимать межкультурное разнообразие общества в социально-историческом, этическом и философском контекстах	УК-5.1. Признает значимость и равноправие каждой культуры. УК-5.3. Демонстрирует уважительное отношение к социокультурному наследию и традициям различных национальных, религиозных и социальных групп.	Эссе Дискуссия Доклад Анализ философского текста Устный опрос Устный ответ Компетентностно-ориентированный тест

4. Объем дисциплины и виды учебной работы

Общая трудоемкость дисциплины составляет ____3_____ зачетные единицы.

Вид учебной работы	Всего часов	Семестры
		5/6
Контактная работа с преподавателем (всего)	54	54

В том числе:		
Лекции	22	22
Практические занятия (ПЗ)	32	32
Самостоятельная работа (всего)	54	54
В том числе:		
подготовка докладов	22	22
анализ философских текстов	12	12
написание эссе	10	10
подготовка к дискуссии	5	5
подготовка к тестированию	5	5
Вид промежуточной аттестации (зачет, экзамен)	Зачет с оценкой	Зачет с оценкой
Общая трудоемкость (часов)	108	108
Общая трудоемкость (зачетных единиц)	3	3

5. Содержание дисциплины

5.1. Содержание разделов дисциплины

№ п/п	Наименование раздела дисциплины	Наименование тем
1	Философия, её предмет и место в культуре.	Философия, её предмет и место в культуре. Философские проблемы области профессиональной деятельности
2	Исторические типы философии.	Философия Древнего мира. Философия Средневековья и эпохи Возрождения. Философия Нового времени. Немецкая классическая философия. Западноевропейская философия XIX-XX веков. Традиции отечественной философии.
3	Основы философии.	Философская онтология Теория познания Философия и методология науки Социальная философия и философия истории Философская антропология

5.2. Разделы дисциплин и виды занятий

№	Наименование раздела дисциплины и входящих в него тем	Кол-во часов			
		Лекции	**Практ. занятия**	**Самост. работа студ.**	**Всего часов**
1	**Раздел Философия, её предмет и место в культуре**.	**2**	**2**	**4**	**8**
1.1.	Философия, её предмет и место в культуре.	1	1	2	4

1.2.	Философские проблемы области профессиональной деятельности.	1	1	2	4
2	**Раздел Исторические типы философии.**	**12**	**16**	**26**	**54**
2.1	Философия Древнего мира.	2	4	4	10
2.2	Философия Средневековья и Возрождения.	2	2	4	8
2.3	Философия Нового времени.	2	2	4	8
2.4	Немецкая классическая философия.	2	2	4	8
2.5	Западноевропейская философия XIX-XX веков.	2	4	6	12
2.6	Традиции отечественной философии.	2	2	4	8
3	**Раздел Основы философии.**	**8**	**14**	**24**	**46**
3.1	Философская онтология	2	2	4	8
3.2	Теория познания	1	2	4	7
3.3	Философия и методология науки	1	2	4	7
3.4	Социальная философия и философия истории	2	4	6	12
3.5	Философская антропология	2	4	6	12
Всего:		**22**	**32**	**54**	**108**

6. Перечень учебно-методического обеспечения для самостоятельной работы обучающихся по дисциплине

6.1. Содержание самостоятельной работы студентов по темам

№ п/п	Темы дисциплины	Содержание самостоятельной работы студентов
1	Философия, её предмет и место в культуре.	подготовка докладов
2	Философские проблемы области профессиональной деятельности.	подготовка к дискуссии написание эссе
3	Философия Древнего мира.	подготовка докладов анализ философских текстов
4	Философия Средневековья и Возрождения.	подготовка докладов анализ философских текстов
5	Философия Нового времени.	подготовка докладов анализ философских текстов
6	Немецкая классическая философия.	подготовка докладов анализ философских текстов
7	Западноевропейская философия XIX-XX веков.	подготовка докладов анализ философских текстов
8	Традиции отечественной философии.	подготовка докладов анализ философских текстов
9	Философская онтология	подготовка докладов подготовка к тестированию
10	Теория познания	подготовка докладов подготовка к тестированию

11	Философия и методология науки	подготовка докладов подготовка к тестированию
12	Социальная философия и философия истории	подготовка докладов написание эссе
13	Философская антропология	подготовка докладов написание эссе

6.2. Тематика курсовых работ (проектов) – не предусмотрено

6.3. Примерная тематика рефератов – не предусмотрено

7. Фонды оценочных средств

7.1. Фонд оценочных средств для проведения текущей аттестации обучающихся по дисциплине

Наименование темы дисциплины	Средства текущего контроля	Перечень компетенций (указать шифр)
Философия, её предмет и место в культуре.	Доклад Устный ответ	УК - 1
Философские проблемы области профессиональной деятельности.	Доклад Устный ответ Эссе	УК – 1, УК - 5
Философия Древнего мира.	Доклад Устный ответ Анализ философского текста	УК - 5
Философия Средневековья и Возрождения.	Доклад Устный ответ Анализ философского текста	УК - 5
Философия Нового времени.	Доклад Анализ философского текста Устный ответ	УК - 5
Немецкая классическая философия.	Доклад Устный ответ Анализ философского текста	УК - 5
Западноевропейская философия XIX-XX веков.	Доклад Устный ответ Анализ философского текста	УК - 5
Традиции отечественной философии.	Доклад Устный ответ Анализ философского текста	УК - 5
Философская онтология	Доклад Устный ответ Тест	УК - 1
Теория познания	Доклад Устный ответ Тест	УК - 1
Философия и методология науки	Доклад Устный ответ Тест	УК - 1
Социальная философия и философия истории	Доклад Устный ответ Эссе	УК - 1

Философская антропология	Дискуссия Устный ответ Эссе	УК – 1, УК - 5

Текущий контроль осуществляется на основе рейтинговой технологии оценивания. Обучающиеся в процессе изучения дисциплины набирают рейтинговые баллы и в рамках аттестационной недели получают отметки в соответствии с набранными баллами.

Критерии оценки видов работ

Посещение лекционных занятий – 1 балл, посещение практических занятий – 1 балл.

Выступление на практических занятиях:

активное участие в обсуждении, представление результатов самостоятельной работы (1-2 балла):

периодическая активность – 1 балл, активное участие в обсуждении проблем и практических заданий – 2 балла.

Выполнение заданий для самостоятельной работы – от 1 до 5 баллов (в зависимости от сложности заданий).

Рейтинг план

Базовая часть			
Вид контроля	**Форма контроля**	**Мин. Кол-во баллов**	**Макс. Кол-во баллов**
Контроль посещаемости	**Посещение лекционных, практических (лабораторных) занятий**	0	27
	Итого	0	27
Контроль работы на занятиях	**Наименование темы**	**Мин. Кол-во баллов**	**Макс. Кол-во баллов**
	Философия, её предмет и место в культуре.	3	5
	Философские проблемы области профессиональной деятельности.	3	5
	Философия Древнего мира.	3	5
	Философия Средневековья и Возрождения.	3	5
	Философия Нового времени.	3	5
	Немецкая классическая философия.	3	5
	Западноевропейская философия XIX-XX веков.	6	10
	Традиции отечественной философии.	3	5
	Философская онтология	3	5
	Теория познания	3	5
	Философия и методология науки	3	5
	Социальная философия и философия истории	7	10
	Философская антропология	7	10
	Итого	**50**	**80**
Всего в семестре		**50**	**107**
Промежуточная аттестация		**15**	**20**
ИТОГО		**65**	**127**
Подготовка к практическим занятиям является обязательным условием получения итоговой			

рейтинговой оценки по дисциплине не зависимо от количества накопленных баллов
К промежуточной аттестации не допускаются обучающиеся, набравшие в течение семестра менее 61 балл

Примеры заданий для практических занятий.

1. Подготовка ответов на вопросы:

- На каком этапе развития культуры возникает философия, каковы, на ваш взгляд, причины ее возникновения?
- Что общего между мифологическим и религиозным типами мировоззрения?
- В чем заключается специфика мифологического типа мировоззрения? Существует ли мифотворчество в современном обществе?
- Как соотносятся философский и научный типы мировоззрения?
- Какие функции философия выполняет в современном обществе?

2. Прочитайте определение философии, которое известный французский философ Рене Декарт дает в предисловии своей книги «Первоначала философии». Как вы понимаете последнее предложение этого определения? В чем видит Р. Декарт важнейшую функцию философии?

«Вся философия подобна дереву, корни которого метафизика, ствол – физика, а ветви, исходящие от этого ствола, – все прочие науки, сводящиеся к трем главным: медицине, механике и этике. Подобно тому, как плоды собирают не с корней и не со ствола дерева, а с его ветвей, так и особая полезность философии зависит от тех ее частей, которые могут быть изучены только под конец».

Критерии оценивания заданий, выполненных на практических занятиях (семинарах)

Критерий	Балл
Использование профессиональных понятий и терминов в речи	0,5 балла
Соответствие предлагаемых решений поставленной задаче	0,5 балла
Логичность изложения	0,5 балла
Оригинальность предлагаемых решений	0,5 балла
Максимальный балл	**2**

7.1.1 Устный ответ

Устный ответ представляет собой развёрнутое, связанное, логически выстроенное сообщение на практическом (семинарском) занятии. Контрольные вопросы для подготовки устных ответов предлагаются студентам по каждой теме курса после изучения лекционного материала.

Примерные вопросы для устного ответа

1. Какова роль механистической картины мира, в основе которой лежат принципы физики И. Ньютона, в формировании философских воззрений Нового времени?
2. Почему проблема субстанции приобретает особую актуальность в философии Нового времени? Как проблема субстанции представлена в учениях Р. Декарта, Б. Спинозы, Г. Лейбница?
3. Сопоставьте учения о государстве и праве Т. Гоббса и Дж. Локка. Какие идеи, выдвинутые философами, получили дальнейшее развитие в современных социально-политических теориях?
4. В чем заключается сущность идеологии просвещенного абсолютизма? Ответ аргументируйте примерами воззрений философов – просветителей.
5. Сопоставьте теорию сенсуализма Дж. Локка и учение о врожденных идеях Р. Декарта.

Чьи взгляды вам ближе? Ответ обоснуйте.

Критерии оценивания устного ответа

Критерий	Балл
соответствие ответа поставленному вопросу	0,5
тематическая грамотность, логичность и доказательность в процессе изложения материала при ответе на поставленный вопрос	0,5
привлечение информации из лекции и рекомендованных источников, точность и целесообразность использования терминологии	0,5
самостоятельность и осознанность ответа обучающегося, его речевая грамотность	0,5
Максимальный балл	**2**

7.1.2 Доклад

Доклад – подготовленное устное выступление на определённую тему, включающее постановку проблемы; изложение тезисов (положений), доказательств и примеров; выводы.

Примерные темы для подготовки докладов

1. Философия и педагогика как взаимодополнительные формы дискурса и стратегии исследования образования.
2. Философия образования как теоретическая дисциплина. Предмет, структура, методология.
3. Эмпирико – аналитические и гуманитарные направления философии образования.
4. Герменевтика и философия образования (В. Дильтей, Г. Ноль, Х.Г. гадамер и др. – на выбор).
5. Концепция образования в контексте диалогической философии.
6. Принцип автономии человека и образования в гражданском обществе.
7. Постмодернизм и деконструкция образования.
8. Глобализация и проблемы образования в современном мире.
9. Педагогические идеи в трудах русских философов и писателей (А.С. Хомяков, П.Д. Юркевич, Л.Н. Толстой, Г.Г. Шпет, С.И. Гессен и др. – на выбор).

Критерии оценивания доклада

Критерий	Балл
правильность ответа по содержанию задания	1
полнота, глубина и сознательность ответа	1
логика изложения материала, качество ответов на вопросы по теме выступления	1
своевременность и эффективность использования наглядных пособий и технических средств при ответе	1
рациональность использования времени, отведенного на задание	1
Максимальный балл	**5**

7.1.3 Анализ философского текста

Анализ философского текста **-** процедура рассмотрения текстов первоисточников студентами с целью выяснения основных идей, логики мышления, основных принципов философской системы, предлагаемого автора. Представляется анализ в виде текста в

определенном алгоритме.

Пример фрагмент философского текста для анализа

Прочитайте фрагмент произведения К. Ясперса «Духовная ситуация нашего времени», опубликованного в 1931 г. Автор приводит две крайние позиции, которые государство может занимать в процессе воспитания и образования молодежи. Каково ваше мнение по поводу двух крайних возможностей, данных государству в вопросе воспитания и образования? Возможны ли компромиссные решения этого важного вопроса? Ответ обоснуйте.

«Государство, которое само является формой длительного воспитания всех, озабочено воспитанием молодежи. Ибо посредством этого воспитания формируются люди, которые впоследствии будут его опорой.

Сегодня государству даны две крайние возможности. Либо оно предоставляет полную свободу в деле воспитания, дает требованиям массы утратить свою силу, пытаясь в борьбе с ними установить аристократическую форму воспитания. Допускается многообразие учебных планов и попыток вплоть до необозримой раздробленности, ограничиваемой только тем, что утвердиться может лишь то, что находит опору какой-либо политической группы власти. Иногда создание школы приводит к успеху благодаря личным качествам директора, если он свободен в выборе учителей. Но в целом результатом оказывается противоречивая деятельность учителей, не понимающих друг друга и подчиняющихся механическим учебным планам в школах, где отсутствует дух подлинной общности за фасадом патетики национального, мировоззренческого и социального характера. Контролирование и противодействие друг другу препятствуют установлению континуума. Все совершается скачками и все время меняется. Дети лишены истинных, значительных и благородных впечатлений, которые не забываются и могут определить всю их жизнь. Чрезмерные требования в области фактического обучения заставляют их напрягать силы, не формируя их сущность.<…> Вследствие того что ребенка дергают в разные стороны, он обнаруживает лишь обломки традиции, но не мир, в который он мог бы с доверием вступить.

Либо государство овладевает воспитанием, незаметно и насильственно формируя его в своих целях. Тогда возникает единообразное воспитание, парализующее духовную свободу. Основные убеждения фиксируются в виде определенного верования и вместе со знанием и умением вколачиваются как способ чувствования и оценки». (Ясперс, К. Духовная ситуация времени [текст] / К. Ясперс; предисл. П. С. Гуревича – М.: ИНИОН, 1990 – 214 с.).

Критерии оценивания анализа философского текста

Критерий	**Балл**
умение осуществлять комплексный анализ текста	1
логика изложения материала, качество ответов на вопросы по содержанию материала	1
обоснование собственной точки зрения примерами из проработанного текстового материала	1
умение устанавливать причинно-следственные связи на основании проработанного текстового материала	1
умение формулировать оценочные суждения в отношении просмотренного текстового материала.	1
Максимальный балл	**5**

7.1.4 Эссе

Эссе представляет собой оригинальное произведение объемом до 10 страниц текста (до 3000 слов). Эссе должно содержать четкое изложение сути поставленной проблемы, включать самостоятельно проведенный анализ этой проблемы с использованием концепций

и аналитического инструментария, рассматриваемого в рамках дисциплины, выводы, обобщающие авторскую позицию по поставленной проблеме.

Примерные темы для подготовки эссе

1. Общечеловеческие ценности – иллюзия или реальность?
2. «Не хлебом единым жив человек» - проблема духовного потребления и духовных потребностей современного общества.
3. Сценарии будущего: проблема научного обоснования социальных и экологических прогнозов
4. «Знание – сила» (Ф. Бэкон) – проблемы этики и ответственности ученого XXI века.
5. «Ад – это другие» (Ж.П. Сартр) – проблема понимания добра и зла в современном обществе.
6. Красота – природное явление, человеческое изобретение, или…?
7. Глобальные проблемы современности – возможно ли их разрешение?
8. Единообразие или мультикультурализм - глобализация как феномен XX века, ее специфика и противоречивость.

Критерии оценивания эссе

Критерий	Балл
соответствие представленной работы теме и виду эссе	1
наличие в тексте эссе философской терминологии	1
наличие во введении четко сформулированного тезиса, соответствующего теме эссе; деление текста на введение, основную часть и заключение; наличие заключения, которое содержит логично вытекающие из содержания выводы	1
самостоятельность выполнения работы	1
проявление творческого подхода к раскрываемой теме.	1
Максимальный балл	**5**

7.1.5 Дискуссия

Дискуссия (от лат. discussio - исследование, рассмотрение) - спор об истине с использованием корректных приемов, предполагающий четкую аргументацию, регламент выступлений, поиск компромисса.

Примерные темы для подготовки к дискуссии

1. «Иметь или быть» (Э. Фромм) – проблема формирования социальных идеалов в обществе потребления.
2. «Свобода от» и «свобода для» (Э. Фромм) – свобода и ответственность как условия существования личности.
3. Виртуальная коммуникация – свобода самореализации или бегство от реальности?
4. «Что не запрещено законом, то дозволено» - проблема моральной свободы и ответственности личности в интернет - пространстве.
5. Красота – природное явление, человеческое изобретение, или…?

Критерии оценивания участия в дискуссии

Критерий	Балл

аргументированное представление точек зрения участниками	1
грамотность формулирования вопросов, степень их дискуссионности	1
использование в подготовке к дискуссии материалов рекомендованных источников информации	1
активность и инициативность в ходе дискуссии	1
культура ведения диалога	1
Максимальный балл	**5**

7.1.6 Тест

Тест - система стандартизированных заданий, позволяющая автоматизировать процедуру измерения уровня знаний и умений студента. Оценочное средство представляет собой банк тестовых заданий по всем разделам дисциплины для проведения текущей аттестации.

Примерные вопросы теста

1. Первоначальное определение философии:
А. Душа культуры;
Б. Учение о мудрости;
В. Идея совершенной мудрости;
Г. Любовь к мудрости;
2. На вопросы «Обладает ли мир в своем существовании единством и что является основой этого единства?» отвечает такой раздел философского знания, как…
А. гносеология;
Б. онтология;
В. аксиология;
3. Раздел философии, изучающий структуру и природу духовных ценностей:
А. антропология;
Б. этика;
В. аксиология;
4. Гносеологическая функция философии состоит в том, что философия…
А. помогает человеку понять смысл своей жизни;
Б. прогнозирует общее направление развития общества;
В. накапливает, обобщает и транслирует новое знание
5. Философским может быть назван вопрос:
А. «Возможны ли небелковые формы жизни?»;
Б. «Обусловлена ли нравственность человека генетикой?»
В.«Как отличить истину от заблуждения?»

Критерии оценивания теста

Оценка	Критерии	Балл
Квалитативная оценка		
зачтено	от 60% правильных ответов и выше	3-5
не зачтено	до 60 % правильных ответов	0-2
Квантитативная оценка		
отлично	от 95% правильных ответов и выше	5
хорошо	от 80% до 95% правильных ответов	4
удовлетворительно	от 60% до 80% правильных ответов	3
неудовлетворительно	до 60 % правильных ответов	2

7.2. Фонд оценочных средств для проведения промежуточной аттестации

обучающихся по дисциплине.

7.2.1. Требования к проведению промежуточной аттестации по дисциплине:

При проведении промежуточной аттестации учитывается количество баллов, набранных студентом по итогам текущей аттестации (от 61 до 107) и отражающих степень его активности при работе на лекциях и семинарах: устные ответы на вопросы к семинарским занятиям, выступление с докладом, написание эссе, анализ философских текстов, участие в дискуссии. Рейтинговый балл, соответствующий **зачету с оценкой – от 75 до 127**, предполагает успешное выполнение тестовых заданий и устный ответ на вопросы и в количественной форме отражает достигнутый студентом уровень в овладении формируемыми данной дисциплиной компетенциями.

7.2.2 Критерии оценки результатов прохождения студентом промежуточной аттестации по дисциплине

Уровень проявления компетенций	**Качественная характеристика**	**Количественный показатель (баллы БРС)**	**Квантитативная оценка**
высокий	Осуществляет поиск, критический анализ и синтез информации по философской проблематике. Использует системный подход в решении профессиональных задач, осуществляет системный анализ результатов профессиональной деятельности с учетом философско – методологического базиса проблем профессиональной области. Способен воспринимать межкультурное разнообразие общества в философском контексте, признавая значимость и равноправие каждой культуры. Знает основные исторические этапы развития философии, умеет использовать философские положения и категории для оценивания и анализа различных социальных тенденций, фактов и явлений, проявляя уважительное отношение к социокультурному наследию и традициям различных национальных, религиозных и социальных групп.	**112-127**	отлично
повышенный	Осуществляет поиск, критический анализ и синтез информации по философской проблематике. Использует системный подход в решении профессиональных задач, осуществляет системный анализ результатов профессиональной деятельности с учетом философско – методологического базиса проблем профессиональной области. Способен воспринимать межкультурное разнообразие общества в философском контексте, признавая значимость и равноправие каждой культуры. Имеет представление об основных исторических этапах развития философии, умеет использовать отдельные философские положения и категории для оценивания и анализа различных социальных тенденций,	**100-124**	хорошо

	фактов и явлений, проявляя уважительное отношение к социокультурному наследию и традициям различных национальных, религиозных и социальных групп.		
базовый	Осуществляет поиск базовой информации по философской проблематике с элементами критического анализа и синтеза материала. Способен воспринимать межкультурное разнообразие общества в философском контексте, признавая значимость и равноправие каждой культуры. Называет основные исторические этапы развития философии, имеет фрагментарные представления о персоналиях и проблематике каждого их этих этапов. Имеет представление об отдельных философских положения и категориях.	**76-99**	удовлетворительно
низкий	Испытывает затруднения с поиском базовой информации по философской проблематике в различных источниках. Не использует системный подход в решении профессиональных задач с использованием философских положений и категорий для оценивания и анализа различных социальных тенденций, фактов и явлений. Не способен воспринимать межкультурное разнообразие общества в философском контексте, признавая значимость и равноправие каждой культуры. Не называет основные исторические этапы развития философии, имеет фрагментарные, несистематизированные представления об отдельных философских положения и категориях.	**0-75**	неудовлетворительно

7.2.3 Спецификация оценочных средств

Проверяемые индикаторы проявления компетенций	
УК – 1; УК - 5	
Устный опрос	
УК-1.2. Осуществляет системный анализ результатов профессиональной деятельности. УК-5.3. Демонстрирует уважительное отношение к социокультурному наследию и традициям различных национальных, религиозных и социальных групп	
Компетентностно-ориентированный тест	
Вопросы теста	
УК-1.1. Использует системный подход в решении профессиональных задач.	1;2;3;4;5;10;18;20
УК-5.1. Признает значимость и равноправие каждой культуры.	6;7;8;9;11;14;19

7.2.4. Описание оценочных средств для проведения промежуточной аттестации

Компетентностно-ориентированный тест

Компетентностно - ориентированный тест – система стандартизированных простых и комплексных заданий, позволяющая автоматизировать процедуру измерения

уровня знаний, умений и владений обучающегося.

В тест включены задания различных уровней сложности, содержательно охватывающие все темы изучаемой дисциплины.

Пример вопросов для компетентностно - ориентированного теста

1. Первоначальное определение философии:

А. Любовь к мудрости; Б. Идея совершенной мудрости; Г. Душа культуры;

2. Проблемы, решаемые философией, носят _____характер.

А. всеобщий, предельный; Б. стандартный; В. частный;

3. Направление в философской теории познания, признающее разум решающим или даже единственным источником истинного знания:

А. эмпиризм; Б. рационализм;

4. Философское учение, признающее основой всего существующего одно начало: либо материю, либо дух называется:

А. монизм; Б. дуализм; В. плюрализм.

5. Философское учение, признающее чувственный опыт единственным источником знаний называется:

А. рационализм; Б. эмпиризм.

6. Мировоззрение, согласно которому человек является целью и смыслом мирового бытия – это:

А. космоцентризм; Б. теоцентризм; В. антропоцентризм.

7. Человек как объект философского анализа изучается:

А. аналитической философией; Б. философской антропологией; В. позитивизмом.

8. Направление философии, объявлявшее истиной все то, что приносит выгоду, дает выход из конкретной ситуации, приводит к успеху:

А. феноменология; Б. прагматизм; В. аналитическая философия.

9. Рационально оформленная система взглядов человека на мир, на себя и на свое место в мире есть...

А. мифология Б. религия В. философия

10. Метод философии, предполагающий рассмотрение изучаемых объектов во взаимосвязи и развитии:

А. метафизика; Б. диалектика; В. софистика;

11. Раздел философии, изучающий поведение человека, нормы морали и понятие нравственности:

А. гносеология; Б. онтология; В. этика;

12. Материалистическая концепция истории разработана представителем немецкой классической философии:

А. Кантом; Б. Гегелем; В. Марксом;

13. К диалектическим законам Г. Гегеля не принадлежит закон…

А. исключенного третьего Б. единства и борьбы противоположностей В. перехода количественных изменений в качественные Г. отрицания отрицания

14. Исследованием сферы прекрасного и искусства занимается такая философская дисциплина, как...

А. эстетика Б. экономика Г. этика

15. Философское учение, утверждающее равноправие двух первоначал – материального и духовного – называется...

А. дуализмом Б. монизмом В. агностицизмом

Критерии оценивания *компетентностно - ориентированного теста*

Критерий	**Балл**

Использует системный подход в решении профессиональных задач.	5
Признает значимость и равноправие каждой культуры.	5
Максимальный балл	**10**

Оценка	Критерии	Балл
Квалитативная оценка		
зачтено	от 60% правильных ответов и выше	7-10
не зачтено	до 60 % правильных ответов	0-6
Квантитативная оценка		
отлично	от 95% правильных ответов и выше	10
хорошо	от 80% до 95% правильных ответов	9
удовлетворительно	от 60% до 80% правильных ответов	7-8
неудовлетворительно	до 60 % правильных ответов	0-6

Устный опрос

Устный опрос позволяет оценить знания и кругозор студента, умение логически построить полный развернутый ответ на поставленный вопрос, владение базовой терминологией дисциплины, представление студента об изучаемом объекте на фоне понимания его в системе данной дисциплины и междисциплинарных связей.

Примерные вопросы для устного опроса

1. Проблемы и особенности философской мысли периода патристики.
2. Схоластика, её основные представители.
3. Философия Возрождения. Религиозная реформация.
4. Философия Нового времени. Эмпиризм и рационализм (Ф. Бэкон, Р. Декарт).
5. Учение об обществе и государстве в философии Нового времени (Т. Гоббс, Дж. Локк, Ш. Монтескье).

Критерии оценивания устного опроса

Критерий	Балл
Осуществляет системный анализ результатов профессиональной деятельности.	5
Демонстрирует уважительное отношение к социокультурному наследию и традициям различных национальных, религиозных и социальных групп	5
Максимальный балл	**10**

8. Перечень основной и дополнительной литературы, необходимой для освоения дисциплины

а) основная литература

1. Лавриненко, В. Н. Философия в 2 т. Том 1. История философии : учебник и практикум для вузов / В. Н. Лавриненко, Л. И. Чернышова, В. В. Кафтан ; ответственный редактор В. Н. Лавриненко. — 7-е изд., перераб. и доп. — Москва : Издательство Юрайт, 2020. — 275 с. — (Высшее образование). — ISBN 978-5-534-03384-7. — Текст : электронный // ЭБС Юрайт [сайт]. - URL: https://urait.ru/bcode/451603

2. Лавриненко, В. Н. Философия в 2 т. Том 2. Основы философии. Социальная философия. Философская антропология : учебник и практикум для вузов / В. Н. Лавриненко, Л. И. Чернышова, В. В. Кафтан ; ответственный редактор В. Н. Лавриненко. — 7-е изд., перераб. и доп. — Москва : Издательство Юрайт, 2020. — 283 с. — (Высшее образование). — ISBN 978-5-534-03386-1. — Текст : электронный // ЭБС Юрайт [сайт]. — URL: https://urait.ru/bcode/451604

3. Алексеев, П. В. Философия [Текст]: учебник / П. В. Алексеев, А. В. Панин. - 4-е изд.,перераб.и доп. - М.: Проспект, 2007. - 588 с.

б) дополнительная литература

1. Яскевич, Я. С. Философия и методология социальных наук. Проблемы социальной коммуникации: учебное пособие для вузов / Я. С. Яскевич, В. Л. Васюков. — 2-е изд., перераб. и доп. — Москва : Издательство Юрайт, 2020. — 246 с. — (Высшее образование). — ISBN 978-5-534-06921-1. — Текст : электронный // ЭБС Юрайт [сайт]. — URL: https://urait.ru/bcode/455484

2. Философия [Текст]: учеб. по дисц."Философия"для студ. высш. учеб. заведений, обуч. по нефилос. спец. и направлению подготовки / под ред. В. Д. Губина, Т. Ю. Сидориной. - 3-е изд., перераб. и доп. - М.: Гардарики, 2005. – 828 с

3. Канке, В. А. Философия. Исторический и систематический курс [Текст]: учеб. для студ. высш. учеб. заведений по дисц."Философия" (ГСЭ-10) / В. А. Канке. - 5-е изд., перераб. и доп. - М.: Логос, 2006. - 376 с.

4. Хрусталев, Ю. М. Философия [Текст]: учеб. по дисц. "Философия" для студ., обуч. по всем направлениям подготовки и спец., кроме направления 030100-Философия / Ю. М. Хрусталев. - М.: Академия, 2011. - 320 с.

5. Философия. Учение о бытии, познании и ценностях человеческого существования /[Текст]/ учебник / В. Г. Кузнецов, И. Д. Кузнецова, В. В. Миронов, К. Х. Момджян. - М.: ИНФРА-М, 2001. – 517 с.

в) программное обеспечение

Наименования ежегодно обновляемых лицензионных программных продуктов, используемых при изучении дисциплины:

- Microsoft Windows,
- Microsoft Office,
- Kaspersky Endpoint Security для бизнеса - Стандартный Russian Edition

9. Перечень ресурсов информационно-телекоммуникационной сети «Интернет», необходимых для освоения дисциплины

1. Научная электронная библиотека eLIBRARY.ru – рефераты, полные тексты научных статей из российских и зарубежных журналов;
2. ФГНУ «Научная педагогическая библиотека имени К. Д. Ушинского» http://elib.gnpbu.ru/.
3. Электронно-библиотечная система «ЭБС ЮРАЙТ» - полнотекстовая база учебных и учебно-методических электронных изданий (https://urait.ru)
4. Сетевая электронная библиотека педагогических вузов - полнотекстовая база учебных и учебно-методических электронных изданий (https://e.lanbook.com)

10. Методические указания для преподавателя и обучающихся по освоению дисциплины

Главные особенности изучения дисциплины:

- *системный подход*, способствующий формированию у студента целостного представления об основных категориях и принципах философии;
- *междисциплинарный характер* курса, являющегося философско – методологической основой для последующих дисциплин;
- *рейтинговость,* в рамках дисциплины действует балльно-рейтинговая система, каждая тема включает в себя разноуровневые задания, оцениваемые в диапазоне от одного до пяти баллов и задания для самостоятельной работы, выполняя которые студент может получить пять баллов, получаемые в процессе работы баллы суммируются и учитываются при выставлении оценки в аттестационные недели, по итогам изучения дисциплины;

Методические указания для преподавателя

Программа дисциплины предполагает проведение по каждой теме лекционных, практических занятий. Тематический план включает 12 тем, изучение которых направлено на формирование универсальных компетенций.

Курс включает в себя:

- знакомство с историческими типами философии,
- изучение трактовок понимания бытия, познания, человека, общества, ценностей в рамках философских традиций и современных дискуссий;
- постановку и анализ философских проблем образования.

Философское осмысление образования представлено в историческом аспекте и в рамках современных отечественных и зарубежных концепций.

Рассматриваются такие актуальные философские проблемы современного образования как:

- проблема образования как обучения способам творческого и критического мышления, средства воспитания нравственных и гражданских добродетелей;
- вопрос о многообразии культур и многообразии моделей образования, педагогических практик, о возможности единой парадигмы и целостной системы образования в современной цивилизации;
- антропологические смыслы компьютеризации образования и развития цифровой педагогики.

Методические указания для обучающихся

Самостоятельная работа студентов направлена на решение следующих задач:

Получение знаний об: основных закономерностях взаимодействия человека и общества; основных этапах историко-культурного развития человека и человечества; особенностях современного социально-культурного развития России и мира.

Усвоение: основных философских категорий, используемых для описания и объяснения реальности; основных этапов развития, направлений и течений философии; основных проблем онтологии и теории познания; основ философии и методологии науки; основных проблем социальной философии; основ философии и методологии истории; фундаментальных вопросов этики, эстетики, философской антропологии и аксиологии.

Выработка навыков восприятия и анализа оригинальных философских текстов (классических и современных) и применение данных навыков в своей профессиональной деятельности.

Формирование навыков критического, исследовательского отношения к предъявляемой аргументации, развитие способности схватывания и понимания философских аспектов социально и личностно значимых проблем.

Формирование философски обоснованной собственной позиции по тому или иному вопросу.

Развитие и совершенствование творческих способностей и других профессиональных

качеств, при самостоятельном изучении философских проблем.
Овладение навыками анализа и синтеза информации, использования ее в разных образовательных ситуациях.

Для решения данных задач студентам предлагаются к прочтению и содержательному анализу работы классических и современных философов (либо их разделы). Результаты работы с текстами обсуждаются на семинарских занятиях, посвященных историческим типам философии, другим разделам курса.

Навыки критического отношения к философской аргументации вырабатываются при выполнении студентами заданий, требующих нахождения аргументов «за» или «против» какого-либо философского тезиса, развития либо опровержения той или иной философской позиции. Студенты выполняют задания, самостоятельно обращаясь к учебной, справочной и оригинальной философской литературе. Проверка выполнения заданий осуществляется как на семинарских занятиях с помощью устных выступлений студентов и их коллективного обсуждения, так и с помощью письменных самостоятельных (контрольных) работ.

Одним из видов самостоятельной работы студентов является написание творческой работы по заданной либо согласованной с преподавателем теме. Творческая работа (эссе) представляет собой оригинальное произведение объемом до 10 страниц текста (до 3000 слов), посвященное какой-либо значимой классической либо современной философской проблеме. Творческая работа не является рефератом и не должна носить описательный характер, большое место в ней должно быть уделено аргументированному представлению своей точки зрения студентами, критической оценке рассматриваемого материала и проблематики, что должно способствовать раскрытию творческих и аналитических способностей.

В качестве оценочных средств на протяжении семестра используются: анализ текста, анализ устных и письменных работ/ответов, выступление на семинарских занятиях, оценка докладов, тест, эссе, организация и участие в дискуссии.

Зачет с оценкой предполагает прохождение тестирования и устный ответ на вопросы билета с предварительной подготовкой студента.

При оценивании результатов освоения дисциплины (текущей и промежуточной аттестации) применяется балльно - рейтинговая система. Данная система оценивания привязана к традиционной отечественной системе оценок (отлично, хорошо, удовлетворительно, неудовлетворительно). При этом для каждого вида проверочных работ в течение семестра назначается максимальное количество баллов, в которое может быть оценено их отличное выполнение. В конце семестра баллы, полученные студентами за выполнение всех заданий (видов деятельности), в том числе экзамена, суммируются, и эта сумма считается итоговой оценкой успеваемости студента. Она переводится в качественную оценку по заранее заданным правилам, которые используются в электронной среде фиксации успеваемости студентов (БРС) ЯГПУ.

Примерные вопросы для подготовки к зачету

1. Философия, её предмет, специфика философского знания. Функции философии.
2. Особенности философского знания Древнего Востока: школы и основные идеи.
3. Античная натурфилософия: основные школы и представители.
4. Антропологический поворот в античной философии. Софисты и Сократ.
5. Система объективного идеализма Платона.
6. Философская система Аристотеля. Наукоучение Аристотеля.
7. Философия поздней античности: стоики, скептики, эпикурейцы, неоплатоники.
8. Проблемы и особенности философской мысли периода патристики.
9. Схоластика, её основные представители.
10. Философия Возрождения. Религиозная реформация.

11. Философия Нового времени. Эмпиризм и рационализм (Ф. Бэкон, Р. Декарт).
12. Учение об обществе и государстве в философии Нового времени (Т. Гоббс, Дж. Локк, Ш.Монтескье).
13. Философия эпохи Просвещения.
14. Немецкая классическая философия. Философская система И. Канта.
15. Немецкая классическая философия. Система абсолютного идеализма Г. Гегеля.
16. Философия иррационализма (А. Шопенгауэр, Ф Ницше, С. Кьеркегор).
17. Социально – политическая доктрина марксизма.
18. Экзистенциализм (М. Хайдеггер, К. Ясперс, Ж-П Сартр, А. Камю).
19. Философская герменевтика (Ф. Шлейермахер, В. Дильтей, Г. Гадамер, П. Рикёр).
20. Позитивизм и его исторические формы (классический позитивизм, эмпириокритицизм, неопозитивизм, постпозитивизм).
21. Основные этапы и особенности развития русской философии.
22. Проблема бытия в философии. Основные онтологические категории.
23. Понятие материи. Современные представления о материи в науке и философии.
24. Движение как фундаментальное свойство бытия. Движение и развитие. Модели развития.
25. Пространственно-временные характеристики материи. Субстанциальная и релятивистская концепции пространства и времени.
26. Проблема сознания в философии. Сознание и бессознательное.
27. Познание как предмет философского анализа. Субъект и объект познания. Познавательные способности человека.
28. Многообразие видов знания и их особенности. Рациональное и иррациональное в познавательной деятельности.
29. Проблема и критерии истины. Классическая и неклассические концепции истины.
30. Философские основания науки. Критерии научности.
31. Структура, методы и формы научного познания.
32. Человек как предмет философского анализа. Социальное и биологическое в человеке, понятие антропосоциогенеза.
33. Смысл человеческого бытия. Проблема жизни, смерти и бессмертия.
34. Проблема свободы человека. Свобода и необходимость, свобода и ответственность.
35. Проблема общества в философии. Современный анализ общества как саморазвивающейся социокультурной системы.
36. Духовная жизнь общества, её многообразие. Мораль, религия, наука, искусство.
37. Основные проблемы этики и эстетики.
38. Аксиология: ценности, их природа и принципы классификации.
39. Культура и цивилизация. Характеристика современной техногенной цивилизации.
40. Глобальные проблемы современности и будущее человечества.

11. Перечень информационных технологий, используемых при осуществлении образовательного процесса по дисциплине

Онлайн – курс в LMS moodle.

Контроль знаний студентов по дисциплине осуществляется в рамках электронной

среды фиксации успеваемости студентов (БРС) ЯГПУ.

12. Материально-техническое обеспечение дисциплины

1. Оборудованные аудитории – столы, стулья, доска, экран, телевизор;
2. Задания для работы студентов, обучающихся по индивидуальному графику;
3. Материалы для итогового и промежуточного контроля;
4. Раздаточный материал;
5. Хрестоматийный материал;
6. Компьютер, принтер, сканер, ксерокс, мультимедиа, интерактивная доска.

13. Преподавание дисциплины на заочном отделении

13.1. Объем дисциплины и виды учебной работы

Общая трудоемкость дисциплины составляет 3 зачетные единицы.

Вид учебной работы	**Всего часов**	**Триместры**			
		8/9			
Контактная работа с преподавателем (всего)	**16**	**16**			
В том числе:					
Лекции	**6**	6			
Практические занятия (ПЗ)	**10**	10			
Лабораторные работы (ЛР)					
Самостоятельная работа (всего)	**92**	**92**			
В том числе:					
подготовка докладов	**15**	15			
подготовка к тестированию	**30**	30			
подготовка устного ответа на контрольные вопросы	**22**	22			
анализ философских текстов	**15**	15			
написание эссе	**5**	5			
подготовка к дискуссии	**5**	5			
Вид промежуточной аттестации	**Зачет с оценкой**	**Зачет с оценкой**			
Общая трудоемкость (часов)	**108**	**108**			
Общая трудоемкость (зачетных единиц)	**3**	**3**			

13.2. Содержание дисциплины

13.2.1. Разделы дисциплин и виды занятий

№	**Наименование раздела дисциплины и входящих в него тем**	**Кол-во часов**			
		Лекции	**Практ. занятия**	**Самост. работа студ.**	**Всего часов**

1	**Раздел Философия, её предмет и место в культуре**.	**1**		**16**	**17**
1.1.	Философия, её предмет и место в культуре.	0,5		8	8,5
1.2.	Философские проблемы области профессиональной деятельности.	0,5		8	8,5
2	**Раздел Исторические типы философии.**	**4**	**7**	**40**	**51**
2.1	Философия Древнего мира.	1	2	8	11
2.2	Философия Средневековья и Возрождения.	0,5	1	6	7,5
2.3	Философия Нового времени.	0,5	1	6	7,5
2.4	Немецкая классическая философия.	1	1	6	8
2.5	Западноевропейская философия XIX-XX веков.	0,5	1	8	9,5
2.6	Традиции отечественной философии.	0,5	1	6	7,5
3	**Раздел Основы философии.**	**1**	**3**	**36**	**40**
3.1	Философская онтология.	0,5	0,5	6	7
3.2	Теория познания.	0,5	0,5	6	7
3.3	Философия и методология науки.		0,5	8	8,5
3.4	Социальная философия и философия истории.		1	8	9
3.5	Философская антропология.		0,5	8	8,5
Всего:		**6**	**10**	**92**	**108**

13.3. Перечень учебно-методического обеспечения для самостоятельной работы обучающихся по дисциплине

13.3.1. Содержание самостоятельной работы студентов по темам

№ п/п	Темы дисциплины	Содержание самостоятельной работы студентов
1	Философия, её предмет и место в культуре.	Подготовка к устному опросу по материалу лекции. Подготовка эссе. Анализ философских текстов.
2	Философские проблемы области профессиональной деятельности.	Подготовка докладов (тематика в соответствии с направлением и профилем подготовки). Подготовка эссе.
3	Философия Древнего мира.	Подготовка к устному опросу по материалу лекции. Подготовка докладов по темам: Философия Древней индии Философия Древнего Китая Античная философия Анализ философских текстов. Подготовка к тестированию.
4	Философия Средневековья и Возрождения.	Подготовка к устному опросу по материалу лекции. Подготовка докладов по темам:

		Философия средневековой Европы. Философия средневекового арабского Востока. Философия эпохи Возрождения. Анализ философских текстов. Подготовка к тестированию.
5	Философия Нового времени.	Подготовка к устному опросу по материалу лекции. Анализ философских текстов. Подготовка докладов. Подготовка к тестированию.
6	Немецкая классическая философия.	Подготовка к устному опросу по материалу лекции. Анализ философских текстов. Подготовка докладов. Подготовка к тестированию.
7	Западноевропейская философия XIX-XX веков.	Подготовка к устному опросу по материалу лекции. Анализ философских текстов. Подготовка докладов. Подготовка к дискуссии. Подготовка к тестированию.
8	Традиции отечественной философии.	Подготовка докладов. Анализ философских текстов. Подготовка к тестированию.
9	Философская онтология.	Подготовка к устному опросу по материалу лекции. Подготовка докладов. Подготовка к тестированию.
10	Теория познания.	Подготовка к устному опросу по материалу лекции. Подготовка докладов. Подготовка к тестированию.
11	Философия и методология науки.	Подготовка к устному опросу по материалу лекции. Подготовка докладов. Подготовка эссе. Подготовка к тестированию.
12	Социальная философия и философия истории.	Подготовка к устному опросу по материалу лекции. Подготовка докладов. Подготовка эссе. Подготовка к тестированию.
13	Философская антропология.	Подготовка к устному опросу по материалу лекции. Подготовка докладов. Подготовка эссе. Подготовка к тестированию.

Министерство просвещения Российской Федерации
ФГБОУ ВО «Ярославский государственный педагогический университет им. К.Д. Ушинского»

У Т В Е Р Ж Д А Ю
проректор по учебной работе
_____М.Ю. Соловьев
«____»_____ 2022 г.

Программа учебной дисциплины

Наименование дисциплины:
К.М.05.02 ИСТОРИЯ ПЕДАГОГИКИ И ОБРАЗОВАНИЯ

Рекомендуется для направления подготовки:
44.03.01 Педагогическое образование, 44.03.05 Педагогическое образование (с двумя профилями подготовки)

Квалификация (степень) выпускника: бакалавр

Разработчик:
доцент кафедры теории и
истории педагогики, к.п.н. А.Н. Кузнецов

Утверждено на заседании кафедры
теории и истории педагогики
«29» апреля 2022 г.
Протокол № 8

Зав. кафедрой А.М. Ходырев

1. Цели и задачи дисциплины:

Цель дисциплины «История педагогики и образования»: повысить социальную и профессиональную активность бакалавров, развить толерантность с учетом плюрализма педагогических концепций, систем в их критическом осмыслении.

Основными ***задачами*** курса являются:

1. понимание:

- гуманистической направленности педагогического труда и необходимости непрерывного профессионального образования (самообразования);
- зависимости историко-педагогического процесса от социальных, культурных, национальных факторов.

2. овладение навыками:

- поиска, использования историко-педагогической литературы, документов;
- анализа причинно-следственных связей в развитии всех компонентов сферы образования на разных этапах человеческого общества;

3. развитие умений:

- интерпретировать историко-педагогические знания;
- совершенствовать профессиональные знания и умения путем использования результатов анализа историко-педагогического опыта.

2. Место дисциплины в структуре основной профессиональной образовательной программы (ОПОП):

Дисциплина включена в **обязательную часть ОПОП.**

3. Перечень планируемых результатов обучения по дисциплине:

КОМПЕТЕНЦИИ		Индикаторы	Оценочные средства
Шифр	**Формулировка**		
УК-1	Способен осуществлять поиск, критический анализ и синтез информации, применять системный подход для решения поставленных задач	УК-1.1. Использует системный подход в решении профессиональных задач. УК-1.2. Осуществляет системный анализ результатов профессиональной деятельности УК-1.3. Подбирает и систематизирует информацию, необходимую для решения поставленной задачи	доклад таблица глоссарий эссе
ОПК-8	Способен осуществлять педагогическую деятельность на основе специальных научных знаний	ОПК-8.1. Решает профессиональные задачи, опираясь на теоретико-методологические основы педагогической деятельности, закономерности и принципы построения и функционирования образовательных систем.	доклад таблица проект эссе

4. Объем дисциплины и виды учебной работы

Общая трудоемкость дисциплины составляет 2 зачетные единицы.

Вид учебной работы	Всего часов	Семестры			
		5			

Контактная работа с преподавателем (всего)	**36**	36			
В том числе:					
Лекции	**14**	14			
Практические занятия (ПЗ)	**22**	22			
Самостоятельная работа (всего)	**36**	36			
В том числе:					
Доклад	**12**	12			
Таблица	**6**	6			
Глоссарий	**6**	6			
Эссе	**6**	6			
Проект	**6**	6			
Вид промежуточной аттестации	**Зачет**				
Общая трудоемкость (часов)	**72**	**72**			
Общая трудоемкость (зачетных единиц)	**2**	**2**			

5. Содержание дисциплины

5.1. Содержание разделов дисциплины

№ п/п	Наименование раздела дисциплины	Наименование тем
1	Образование и педагогическая мысль Древнего мира.	История педагогики и образования как область научного знания. Проблема происхождения воспитания. Воспитание в первобытном обществе. Становление систем воспитания в странах Древнего Востока. Системы воспитания в Древней Греции и Риме. Зарождение педагогической мысли в эпоху Античности.
2	Образование и педагогическая мысль в Средние века и эпоху Возрождения.	Характеристика образовательных учреждений Средневековья. Система рыцарского воспитания. Гуманистический характер педагогической мысли эпохи Возрождения. Воспитание в Киевской и Московской Руси.
3	Образование и педагогическая мысль в Новое время.	Образование в Новое время. Развитие педагогической науки Нового времени Педагогическая система Я.А. Коменского. Педагогическая мысль эпохи Просвещения (Дж. Локк, Ж.-Ж. Руссо). Гуманистическая педагогическая система И.Г. Песталоцци. Немецкая классическая педагогика XIX века (И.Ф. Гербарт, А.Ф. Дистервег). Развитие образования в России в 18 в. Развитие системы образования в 19 в. Педагогическая система К.Д. Ушинского. Педагогические взгляды и деятельность Л.Н. Толстого

4	Образование и педагогическая мысль в Новейшее время.	Развитие зарубежных образовательных систем и педагогической науки конца 19 – нач. 20 вв. Реформаторская педагогика конца XIX – начала XX века за рубежом (Г. Кершентейнер, В.А. Лай, Р. Штайнер, Д. Дьюи, М. Монтессори). Советская школа как феномен. Развитие педагогической науки в советский период (С.Т. Шацкий, П.П. Блонский, А.С. Макаренко, В.А. Сухомлинский). Современные тенденции развития образования и педагогической науки в России и за рубежом.

5.2. Разделы дисциплин и виды занятий

№	Наименование раздела дисциплины и входящих в него тем	Кол-во часов				
		Лекции	Практ. занятия	Лабор. занятия	Самост. работа студ.	Всего часов
1.	**Раздел 1. Образование и педагогическая мысль Древнего мира**	**3**	**2**		**4**	**9**
1.1	История педагогики и образования как область научного знания. Проблема происхождения воспитания. Воспитание в первобытном обществе. Становление систем воспитания в странах Древнего Востока.	1			2	3
1.2.	Системы воспитания в Древней Греции и Риме. Зарождение педагогической мысли в эпоху Античности.	2	2		2	6
2	**Раздел 2. Образование и педагогическая мысль в Средние века и эпоху Возрождения**	**3**	**2**		**4**	**9**
2.1.	Характеристика образовательных учреждений Средневековья. Система рыцарского воспитания. Гуманистический характер педагогической мысли эпохи Возрождения.	2	2		2	6
2.2.	Воспитание в Киевской и Московской Руси.	1			2	3
3.	**Раздел 3. Образование и педагогическая мысль в Новое время**	**4**	**12**		**18**	**34**
3.1.	Образование в Новое время. Развитие педагогической науки Нового времени	1			2	3
3.2.	Педагогическая система Я.А. Коменского.		2		2	4
3.3.	Педагогическая мысль эпохи Просвещения (Дж. Локк, Ж.-Ж. Руссо).		2		2	4

3.4.	Гуманистическая педагогическая система И.Г. Песталоцци. Немецкая классическая педагогика XIX века (И.Ф. Гербарт, А.Ф. Дистервег)		2		2	4
3.5.	Развитие образования в России в 18 в.	2			2	4
3.6.	Развитие системы образования в 19 в.	1			2	3
3.7.	Жизнь и педагогическая деятельность К.Д. Ушинского. Педагогическая система К.Д. Ушинского		4		4	8
3.8.	Педагогические взгляды и деятельность Л.Н. Толстого		2		2	4
4.	**Раздел 4. Образование и педагогическая мысль в Новейшее время**	**4**	**6**		**10**	**20**
4.1.	Развитие зарубежных образовательных систем и педагогической науки конца 19 – нач. 20 вв.	1			2	3
4.2.	Реформаторская педагогика конца XIX – начала XX века за рубежом (Г. Кершентейнер, В.А. Лай, Р. Штайнер, Д. Дьюи, М. Монтессори).		2		2	4
4.3.	Советская школа как феномен. Развитие педагогической науки в советский период (С.Т. Шацкий, П.П. Блонский, А.С. Макаренко, В.А. Сухомлинский).	2	2		4	8
4.4.	Современные тенденции развития образования и педагогической науки в России и за рубежом.	1	2		2	5
Всего:		**14**	**22**		**36**	**72**

6. Перечень учебно-методического обеспечения для самостоятельной работы обучающихся по дисциплине

6.1. Содержание самостоятельной работы студентов по темам

№	Темы дисциплины	Содержание самостоятельной работы студентов
1.	История педагогики и образования как область научного знания. Проблема происхождения воспитания. Воспитание в первобытном обществе. Становление воспитания и школы в странах Древнего Востока	Составление глоссария историко-педагогических терминов
		Подготовка сравнительной таблицы «Воспитание и школа в Древнем Египте, Древней Индии и Древнем Китае»
2.	Система воспитания в Древней Греции и Риме. Зарождение педагогической мысли в эпоху Античности	Проект: подготовка «Галереи портретов педагогов Древнего мира»
		Заполнение таблицы по теме «Педагогическая мысль эпохи Античности»

3.	Характеристика образовательных учреждений Средневековья. Гуманистический характер педагогической мысли эпохи Возрождения	Таблица «Педагогические взгляды мыслителей Средних веков и Возрождения»
		Проект: подготовка «Галереи портретов педагогов Средневековья и Возрождения»
4.	Воспитание в Киевской и Московской Руси	Глоссарий старославянских педагогических терминов
		Таблица «Развитие воспитания в Древней Руси»
5.	Образование в Новое время. Развитие педагогической науки Нового времени	Проект: подготовка «Галереи портретов педагогов Нового времени»
		Таблица «Образование в Европе в Новое время»
6.	Педагогическая система Я.А. Коменского	Подготовка докладов о педагогической системе Я.А. Коменского
		Составление таблицы «Принципы обучения Я.А. Коменского»
		Эссе о значении Коменского в развитии педагогики как науки
7.	Педагогическая мысль эпохи Просвещения	Подготовка докладов по теме
		Составление сравнительной таблицы педагогических взглядов Дж. Локка и Ж.-Ж. Руссо
8.	Гуманистическая педагогическая система И.Г. Песталоцци	Таблица «Основные этапы жизни и педагогической деятельности И.Г. Песталоцци».
		Составление глоссария новых педагогических понятий, разработанных Песталоцци
9.	Развитие образования в России в 18 в.	Подготовка докладов о реформах в сфере образования в России в 18 веке
		Проект: подготовка «Галереи портретов русских просветителей 18 в.»
10.	Развитие образования в России в 19 в.	Подготовка докладов о реформах российского образования в 19 веке
		Проект: подготовка «Галереи портретов русских просветителей и педагогов 19 в.»
11.	Педагогическая система К.Д. Ушинского	Эссе о вкладе К.Д. Ушинского в развитие педагогической науки
		Подготовка докладов о жизни, педагогической деятельности и взглядах К.Д. Ушинского (занятие в учебном музее)
12.	Педагогические взгляды и деятельность Л.Н. Толстого	Подготовка докладов о Яснополянской школе Толстого и его педагогических взглядах
13.	Развитие зарубежных образовательных систем и педагогической науки кон. XIX – начала XX вв.	Заполнение таблицы «Развитие образования в странах мира в начале Новейшего времени»
		Проект: подготовка «Галереи портретов педагогов рубежа 19-20 вв.»
14.	Реформаторская педагогика конца XIX – начала XX века за рубежом	Подготовка сравнительной таблицы взглядов педагогов-реформаторов конца XIX – начала XX века за рубежом»
15.	Советская школа как феномен. Развитие педагогической науки в советский период (С.Т. Шацкий, П.П. Блонский, А.С. Макаренко, В.А. Сухомлинский).	Подготовка докладов о советской школе: этапах и особенностей её развития
		Таблица «Реформы советского образования»
		Проект: подготовка «Галереи портретов советских педагогов»
		Эссе о вкладе советских учёных в развитие педагогики

16.	Современные тенденции развития образования и педагогической науки в России и за рубежом	Составление сравнительной таблицы о тенденциях развития образования в России и за рубежом

6.2. Тематика курсовых работ (проектов) – не предусмотрено

6.3. Примерная тематика рефератов – не предусмотрено

7. Фонды оценочных средств

7.1. Фонд оценочных средств для проведения текущей аттестации обучающихся по дисциплине

Наименование темы дисциплины	Средства текущего контроля	Перечень компетенций (указать шифр)
История педагогики и образования как область научного знания. Проблема происхождения воспитания. Воспитание в первобытном обществе. Становление воспитания и школы в странах Древнего Востока	Глоссарий	УК-1.3 ОПК-8.1
	Таблица	УК-1.3
Система воспитания в Древней Греции и Риме. Зарождение педагогической мысли в эпоху Античности	Таблица	УК-1.3
	Проект	УК-1.1 УК-1.2 УК-1.3 ОПК-8.1
Характеристика образовательных учреждений Средневековья. Гуманистический характер педагогической мысли эпохи Возрождения	Таблица	УК-1.3
	Проект	УК-1.1 УК-1.2 УК-1.3 ОПК-8.1
Воспитание в Киевской и Московской Руси	Глоссарий	УК-1.3 ОПК-8.1
	Таблица	УК-1.3 ОПК-8.1
Образование в Новое время. Развитие педагогической науки Нового времени	Проект	УК-1.1 УК-1.2 УК-1.3 ОПК-8.1
	Таблица	УК-1.3
Педагогическая система Я.А. Коменского	Доклад	УК-1.1 УК-1.2 УК-1.3
	Таблица	УК-1.3
	Эссе	УК-1.3
Педагогическая мысль эпохи Просвещения	Доклад	УК-1.1 УК-1.2 УК-1.3
	Таблица	УК-1.3
Гуманистическая педагогическая система И.Г. Песталоцци	Таблица	УК-1.3
	Глоссарий	УК-1.3
	Доклад	УК-1

Развитие образования в России в 18 в.	Проект	УК-1.1 УК-1.2 УК-1.3 ОПК-8.1
Развитие образования в России в 19 в.	Доклад	УК-1.1 УК-1.2 УК-1.3 ОПК-8.1
	Проект	УК-1.1 УК-1.2 УК-1.3 ОПК-8.1
Развитие зарубежных образовательных систем и педагогической науки кон. XIX – начала XX вв.	Таблица	УК-1.3
	Проект	УК-1.1 УК-1.2 УК-1.3 ОПК-8.1
Реформаторская педагогика конца XIX – начала XX века за рубежом	Таблица	УК-1.3
Советская школа как феномен. Развитие педагогической науки в советский период (С.Т. Шацкий, П.П. Блонский, А.С. Макаренко, В.А. Сухомлинский).	Таблица	УК-1.3
	Проект	УК-1.1 УК-1.2 УК-1.3 ОПК-8.1
	Эссе	
Современные тенденции развития образования и педагогической науки в России и за рубежом	Таблица	УК-1.3

Текущий контроль осуществляется на основе рейтинговой технологии оценивания. Обучающиеся в процессе изучения дисциплины набирают рейтинговые баллы и в рамках аттестационной недели получают отметки в соответствии с набранными баллами.

Критерии оценки видов работ

Посещение лекционных занятий – 1 балл и отсутствие на занятии – 0 баллов, посещение практических занятий – 1 балл.

Выступление на практических занятиях активное участие в обсуждении, представление результатов самостоятельной работы: периодическая активность – 1 балл, активное участие в обсуждении проблем и практических заданий – 2 балла.

На каждом практическом занятии проводится текущий контроль (тест) – максимальный балл – 5. Выполнение заданий для самостоятельной работы – от 1 до 6 баллов (в зависимости от сложности заданий).

Рейтинг план

Базовая часть			
Вид контроля	**Форма контроля**	**Мин. кол-во баллов**	**Макс. кол-во баллов**
Контроль посещаемости	**Посещение лекционных, практических занятий**	**1**	**36**
	Итого	**1**	**36**
Контроль работы на занятиях	**Наименование темы**	**Мин. кол-во баллов**	**Макс. кол-во баллов**

	История педагогики и образования как область научного знания. Проблема происхождения воспитания. Воспитание в первобытном обществе. Становление воспитания и школы в странах Древнего Востока.	1	6
	Система воспитания в Древней Греции и Риме. Зарождение педагогической мысли в эпоху Античности	1	6
	Характеристика образовательных учреждений Средневековья. Гуманистический характер педагогической мысли эпохи Возрождения	1	6
	Воспитание в Киевской и Московской Руси	1	6
	Образование в Новое время. Развитие педагогической науки Нового времени	1	6
	Педагогическая система Я.А. Коменского	1	8
	Педагогическая мысль эпохи Просвещения	1	6
	Гуманистическая педагогическая система И.Г. Песталоцци	1	6
	Развитие образования в России в 18 в.	1	6
	Развитие образования в России в 19 в.	1	6
	Развитие зарубежных образовательных систем и педагогической науки кон. XIX – начала XX вв.	1	5
	Реформаторская педагогика конца XIX – начала XX века за рубежом	1	3
	Советская школа как феномен	1	6
	Развитие педагогической науки в советский период (С.Т. Шацкий, П.П. Блонский, А.С. Макаренко, В.А. Сухомлинский).	1	6
	Современные тенденции развития образования и педагогической науки в России и за рубежом	1	3
		15	**85**
Всего в семестре		**15**	**85**
ИТОГО		**100**	
Подготовка к практическим занятиям является обязательным условием получения итоговой рейтинговой оценки по дисциплине не зависимо от количества накопленных баллов			
К промежуточной аттестации не допускаются обучающиеся, набравшие в течение семестра менее 60 баллов			

Примеры заданий для практических (лабораторных) занятий

1. Проанализировать видеофрагмент «Перенос идей первобытного воспитания в практику современного образования» (Г.Б. Корнетов);
2. Разработать игровые материалы с вопросами по теме практического занятия (проигрывается на занятии).
3. Изучить и прокомментировать историко-педагогические источники (фрагменты хрестоматии по истории педагогики);
4. Провести «расследование» педагогического сюжета в произведении изобразительного искусства (например, «Урок в мусической школе» Дуриса; «Школа непослушных детей» Т. Дюверже; «Пушкин на лицейском экзамене в Царском селе» И.Е. Репина и др.): интерпретировать визуальный источник с историко-педагогических позиций.
5. Проанализировав факты биографии и педагогической деятельности А.С. Макаренко, выступить в роли прокурора или защитника его идей.

Критерии оценивания заданий, выполненных на практических занятиях (семинарах)

Критерий	Балл
Полнота и содержательность	1 балл
Логика изложения, структура ответа	1 балл
Творческий характер	1 балл
Максимальный балл	**3**

Доклад

Доклад - подготовленное устное выступление на определённую тему, включающее постановку проблемы, изложение тезисов (положений), доказательств и примеров, выводы.

Примерные темы докладов

1. Педагогическая система Я.А. Коменского.
2. Педагогические взгляды о воспитании джентльмена Дж. Локка
3. Теория свободного воспитания Ж.-Ж. Руссо.
4. Реформы в сфере просвещения в России в первой половине18 века.
5. Просвещённый абсолютизм и реформы образования в России во второй половине 18 века.
6. Педагогическая система К.Д. Ушинского.
7. Этапы развития советской школы.

Критерии оценивания докладов

Критерий	Балл
Соблюдение заданной структуры доклада (обоснование актуальности темы, основная часть, заключение).	0,5 балла
Разнообразие представленных в докладе точек зрения на проблему	1 балл
Логика и грамотность изложения материала	0,5 балла
Наличие презентации для сопровождения	1 балл
Наличие собственной обоснованной точки зрения на проблему	1 балл
Максимальный балл	**4**

Глоссарий

Глоссарий – словарь историко-педагогических терминов с толкованием и примерами. Составление глоссария – это вид самостоятельной работы студента, выражающейся в подборе и систематизации терминов, непонятных слов и выражений, встречающихся при изучении темы. Развивает у студентов способность выделять главные понятия темы и формулировать их. Существует два основных метода составления глоссария:

- в алфавитном порядке;
- по мере появления терминов в процессе изучения тем дисциплины.

Критерии оценивания

Критерий	Балл
пояснение и описание, раскрывающие суть термина	0,5
достоверность	0,5
Максимальный балл	**1**

Таблица

Таблица - форма компактного наглядного представления цифровых и/или текстовых данных. Таблица реализует функцию передачи информации, а также получения обратной связи в процессе ее восприятия и усвоения с целью последующего развития у обучающихся отдельных компонентов компетенций на аудиторных занятиях и в рамках самостоятельной работы. Позволяет представить аналитические материалы в виде единой целостной системы.

Критерии оценивания

Критерий	Балл
Содержание соответствует теме	0,5
В таблице заполнены все столбцы и строки	0,5
Содержание столбцов и строк соответствует их названию	0,5

Материал излагается кратко, последовательно с наличием специальных терминов	0,5
Максимальный балл	**2**

Эссе

Эссе представляет собой творческую работу студента, сочинение небольшого объёма до 2-3 страниц, свободной композиции, подразумевающее впечатления и соображения автора по конкретному поводу или предмету.

ВСТУПЛЕНИЕ

- важность выбранной темы (проблемы) для истории педагогики и человечества вообще
- актуальность выбранной темы для истории и для сегодняшнего дня, и ее разработанность (насколько часто, как полно, года начали изучать и т.д.)

ОСНОВНАЯ ЧАСТЬ

- общая характеристика проблемы (ее «масштабность» в географических и исторических рамках)
- определение основных положений проблемы, их разработанности в различные исторические эпохи и страны (положение и аргументы)
- последствия (значение) решения данной проблемы для сегодняшнего времени.

ЗАКЛЮЧЕНИЕ

- выводы по основной части (краткое резюме)
- оценка проблемы и вариантов ее решений и собственное отношение к ней
- прогноз (развитие данной проблемы/темы в современном мире и педагогической науке)

Примечание: Вступление и заключение не должны превалировать в общем объеме работы. Заключение должно быть кратким, но вместе с тем содержать итоги всей работы. Решающее значение в оценивании работы имеет основная часть.

Эссе предполагают либо заданную преподавателем тему, либо свободу выбора темы в русле изучаемой проблемы.

Примерные темы эссе:

1. В чём секрет долголетия системы Коменского?
2. Письмо Коменского потомкам.
3. Современен ли Ушинский?
4. «Света! Больше света» (оценка просветительских идей Ушинского).
5. А.С. Макаренко: «предвестник ГУЛАГа» или «великий педагог»?
6. Если б я оказался на месте Макаренко *(руководителя трудовой колонии для несовершеннолетних правонарушителей)* …

Критерии оценивания эссе

Критерий	Балл
Полнота и содержательность	1 балл
Соответствие содержания теме	1 балл
Логика изложения, структура эссе	1 балл
Творческий характер изложения	1 балл
Максимальный балл	**4**

Проект

Проект – замысел (вариант) решения проблемы, который создается в результате самостоятельных действий студентов с обязательной презентацией полученных результатов.

Пример проекта по истории педагогики и образования: «Педагогический сюжет в изобразительном искусстве».

Проектная деятельность студентов предполагает следующие направления. Во-первых, *поисковая работа* ориентирована на отбор произведений изобразительного искусства с педагогическим сюжетом. Из разнообразных его жанров выбраны живопись, графика и декоративно-прикладное творчество (вазопись). Во-вторых, *аналитическая работа*

базируется на характеристике педагогического сюжета в картинах художников мира. Детальному анализу подвергаются представленные на полотнах средства обучения и воспитания, методы и формы работы, особенности организации педагогического процесса. В-третьих, *интерпретация* основана на выявлении значений и смыслов отображаемых художниками элементов, сопоставлении данных с письменными источниками, истолковании педагогических символов и обосновании связей (например, между педагогическими явлениями и получившимся образом; между взглядами и убеждениями художника и отображаемым им сюжетом и др.).

Дифференцировать отобранные произведения можно и по их направленности. Меньшую часть составляют портреты как известных педагогов прошлого, так и работавших в школах учителей. Большую часть занимают сюжетные произведения. По ним можно проследить эволюцию образов школы, учителя, ученика и образовательного процесса в целом, причём в диахронических и синхронических пространствах.

Результатом проектной деятельности студентов является создание базы данных, которая систематизирована по историческим периодам. К первобытной эпохе относится ряд изображений наскальной живописи с сюжетами, отражающими преимущественно элементы обучения навыкам охоты. Период античности дополняет представления о воспитании своего времени вазописью, рельефами на статуях, изображениями в свитках. Педагогическая тематика Средневековья раскрывается в иконах, фресках храмов, книжных иллюстрациях, берестяных грамотах. В Новое и Новейшее время большинство произведений изобразительного искусства представляют живопись и графика.

Критерии оценивания

Критерий	**Балл**
Творческий подход к работе	1
Соответствие выбранных способов работы цели и содержанию проекта	1
Аргументированность предлагаемых решений, подходов и выводов	1
Уровень самостоятельности	1
Уровень презентации полученных результатов	1
Максимальный балл	**5**

7.2. Фонд оценочных средств для проведения промежуточной аттестации обучающихся по дисциплине

7.2.1. Требования к проведению промежуточной аттестации по дисциплине:

1. Рейтинговый балл, соответствующий **зачету,** предполагает активную работу на лекциях и семинарах (выполнение различных видов самостоятельной работы).

2. Допуск к зачету с оценкой предполагает:

- суммарный балл для получения зачета должен быть не менее 50 баллов.
- положительную оценку за письменный контроль основных понятий разделов курса.
- положительную оценку за компетентностный тест по основным разделам курса.

7.2.2 Критерии оценки результатов прохождения студентом промежуточной аттестации по дисциплине

Уровень проявления компетенций	**Качественная характеристика**	**Количественный показатель (баллы БРС)**	**Оценка**
			Квалитативная

Высокий	УК-1.1. Использует системный подход в решении профессиональных задач. УК-1.2. Осуществляет системный анализ результатов профессиональной деятельности УК-1.3. Подбирает и систематизирует информацию, необходимую для решения поставленной задачи ОПК-8.1. Решает профессиональные задачи, опираясь на теоретико-методологические основы педагогической деятельности, закономерности и принципы построения и функционирования образовательных систем.	90%–100% 77-85	**зачтено**
Повышенный	УК-1.2. Осуществляет системный анализ результатов профессиональной деятельности УК-1.3. Подбирает и систематизирует информацию, необходимую для решения поставленной задачи ОПК-8.1. Решает профессиональные задачи, опираясь на теоретико-методологические основы педагогической деятельности, закономерности и принципы построения и функционирования образовательных систем.	75%-89% 64-76	
Базовый	УК-1.3. Подбирает и систематизирует информацию, необходимую для решения поставленной задачи ОПК-8.1. Решает профессиональные задачи, опираясь на теоретико-методологические основы педагогической деятельности, закономерности и принципы построения и функционирования образовательных систем.	60%-74% 51-63	
Низкий	Не проявляет должного уровня компетенций	0%-59% 0-50	**не зачтено**

7.2.3 Спецификация оценочных средств

Проверяемые индикаторы проявления компетенций	
УК-1	**ОПК-8**
Глоссарий	
УК-1.3. Подбирает и систематизирует информацию, необходимую для решения поставленной задачи	ОПК-8.1. Решает профессиональные задачи, опираясь на теоретико-методологические основы педагогической деятельности, закономерности и принципы построения и функционирования образовательных систем.
Доклад	
УК-1.1. Использует системный подход в решении профессиональных задач.	ОПК-8.1. Решает профессиональные задачи, опираясь на теоретико-методологические основы педагогической деятельности, закономерности и принципы построения и функционирования образовательных систем.
УК-1.2. Осуществляет системный анализ результатов профессиональной деятельности.	
УК-1.3. Подбирает и систематизирует информацию, необходимую для решения поставленной задачи.	
Проект	
УК-1.1. Использует системный подход в решении профессиональных задач.	ОПК-8.1. Решает профессиональные задачи, опираясь на теоретико-методологические

УК-1.2. Осуществляет системный анализ результатов профессиональной деятельности.	основы педагогической деятельности, закономерности и принципы построения и функционирования образовательных систем
УК-1.3. Подбирает и систематизирует информацию, необходимую для решения поставленной задачи.	
Таблица	
УК-1.3. Подбирает и систематизирует информацию, необходимую для решения поставленной задачи.	
Эссе	
УК-1.1. Использует системный подход в решении профессиональных задач.	ОПК-8.1. Решает профессиональные задачи, опираясь на теоретико-методологические основы педагогической деятельности, закономерности и принципы построения и функционирования образовательных систем.
УК-1.2. Осуществляет системный анализ результатов профессиональной деятельности	
УК-1.3. Подбирает и систематизирует информацию, необходимую для решения поставленной задачи.	

7.2.4. Описание оценочных средств для проведения промежуточной аттестации

Проект

Проект – замысел (вариант) решения проблемы, который создается в результате самостоятельных действий учащихся с обязательной презентацией полученных результатов.

Содержание проекта:

1. Изучение учебно-методических материалов по данной теме.
2. Разработка технологической карты учебного занятия по предмету профильной подготовки, которой должны быть отражены следующие аспекты темы: вид (виды) контроля, формы контроля, методы контроля, виды оценивания (традиционные и инновационные).
3. Презентация проекта учебного занятия в учебной аудитории с участием учебной группы.
4. Рефлексия по результатам проекта учебного занятия.

Критерии оценивания

Критерий	Индикаторы	Балл
Использование системного подхода в решении профессиональных задач	- способен применить системный подход к анализу историко-педагогических явлений	1
	- рассматривает образовательные системы, школы, педагогические взгляды учёных как системы	
Осуществление системного анализа результатов профессиональной деятельности	- выделяет компоненты, функции и структуру педагогических систем прошлого;	1
	- осуществляет генетический (ретроспективный, исторический) анализ педагогических явлений	
Подбор и систематизация информации, необходимой для решения поставленной задачи	- демонстрирует приёмы поисковой работы с историко-педагогическими источниками и научной литературой;	1
	- систематизирует данные из разных источников для анализа и интерпретации историко-педагогических явлений	

Решение профессиональных задач с опорой на теоретико-методологические основы педагогической деятельности, закономерности и принципы построения и функционирования образовательных систем	- выявляет закономерности и принципы построения педагогических систем прошлого	2
	- решает примеры профессиональных задач с учётом историко-педагогических знаний, концепций и теорий учёных-педагогов прошлого	
Максимальный балл		**5**

8. Перечень основной и дополнительной литературы, необходимой для освоения дисциплины

а) основная литература

1. Васильева З.И. История педагогики и образования. М.: Академия. 2013.
2. История педагогики и образования: учебник для академического бакалавриата / под общ. ред. А.И. Пискунова. М.: Юрайт, 2015.
3. Попов В.А. История педагогики и образования. 2-е изд., испр. М.: Академия, 2012.

б) дополнительная литература

1. Джуринский А.Н. История педагогики и образования. М.: Юрайт. 2015.
2. Егоров С.Ф. История педагогики и в России: Хрестоматия. М.: Академия, 2000.
4. Латышина Д.И. История педагогики и образования. История образования и педагогической мысли. М.: Гардарики, 2005.

в) программное обеспечение

Наименования ежегодно обновляемых лицензионных программных продуктов, используемых при изучении дисциплины:

- Microsoft Windows
- Microsoft Office
- Kaspersky Endpoint Security для бизнеса - Стандартный Russian Edition

9. Перечень ресурсов информационно-телекоммуникационной сети «Интернет», необходимых для освоения дисциплины

1. Научная электронная библиотека eLIBRARY.ru – рефераты, полные тексты научных статей из российских и зарубежных журналов;
2. Электронно-библиотечная система IPRbooks - полнотекстовая база учебных и учебно-методических электронных изданий (http://www.iprbookshop.ru)
3. ФГНУ «Научная педагогическая библиотека имени К. Д. Ушинского» http://elib.gnpbu.ru/.
4. Электронно-библиотечная система «ЭБС ЮРАЙТ» - полнотекстовая база учебных и учебно-методических электронных изданий (www.biblio-online.ru)

10. Методические указания для преподавателя и обучающихся по освоению дисциплины

Главные особенности изучения дисциплины:

- *практикоориентированность,* изучение каждой темы дисциплины готовит студента к решению определенной профессиональной задачи и предполагает не только формирование теоретической основы для ее решения, но и развитие практических умений в сфере организации педагогического процесса;

- *субъектноориентированность,* в процессе изучения дисциплины каждый студент может выстроить индивидуальный маршрут своей образовательной деятельности, определяя в рамках модуля в целом и отдельной темы индивидуальные цели, выбирая уровень освоения материала, проектируя желаемые результаты;

- *рефлексивность,* технология изучения дисциплины предполагает постоянное обращение студента к формируемым у него профессионально значимым компетенциям, по итогам изучения каждой темы и при оформлении портфолио необходимо самостоятельно оценивать результаты своей образовательной деятельности, определяя причины возникающих проблем и перспективы дальнейшего развития умений решать профессиональные задачи;

- *рейтинговость,* в рамках дисциплины действует балльно-рейтинговая система, каждая тема включает в себя разноуровневые задания, оцениваемые в диапазоне от одного до трех баллов и задания для самостоятельной работы, выполняя которые студент может получить три балла, получаемые в процессе работы баллы суммируются и учитываются при выставлении оценки в аттестационные недели, по итогам изучения дисциплины;

- *преемственность***,** изучение дисциплины является необходимой составляющей освоения дисциплин психолого-педагогической направленности, осваиваемые в рамках отдельных тем элементы компетенций и формируемый студентами субъектный опыт решения профессиональных задач необходимы для успешной работы в период педагогической практики в образовательных учреждениях и дальнейшей самостоятельной профессиональной деятельности.

1. По каждой теме проводится самостоятельная работа или тест на владение основными понятиям.

2. Максимальное количество баллов по системе заданий для самостоятельной работы: **5 баллов**.

3. В случае несвоевременной сдачи заданий (без уважительной причины) баллы снижаются:

- при сдаче на следующей неделе после установленного срока – на **0,5 балла**;
- при сдаче на третьей и последующих неделях – на **1 балл**.

4. Ответы студента на практических занятиях оцениваются от 2 до 7 баллов.

5. Студент может получить дополнительные баллы за выполнение заданий, не входящих в список обязательных.

Максимальная сумма баллов для промежуточной аттестации устанавливается исходя из количества изученных тем и заданий к ним.

Оценка на зачете ставится с учетом самостоятельной работы студента и промежуточной аттестации.

При реализации содержания программы следует предусмотреть использование разнообразных организационных форм и методов обучения, основанных на активизации учебно-познавательной деятельности студентов, их самостоятельности.

На лекционных занятиях раскрываются узловые историко-педагогические вопросы, с демонстрацией разнообразных методологических, теоретических и технологических подходов к рассматриваемым проблемам и основные пути их решения. Они призваны пробудить интерес студентов к научной и профессиональной деятельности, к возможностям реализации собственных творческих способностей.

Практические занятия направлены преимущественно на формирование педагогических знаний, на отработку общепедагогических умений, овладение элементами анализа историко-педагогических явлений и процессов. Практические задания, используемые на семинарских занятиях, имеют целью разработку собственного педагогического видения, подхода к решению профессионально-педагогических проблем воспитания и обучения.

Усилению практико-ориентированного характера учебного курса могут способствовать различные виды самостоятельной работы студентов, направленные на отработку умений применения историко-педагогических знаний для решения профессиональных задач. Кроме того, самостоятельная работа студентов связана с работой по анализу историко-педагогической литературы с целью знакомства с педагогическими проблемами. Изучение данной дисциплины создает теоретическую основу для последующего усвоения практической педагогики.

Перечень вопросов и заданий для контрольных работ

1. **Основной метод обучения детей в первобытном обществе?**

А. подражание в процессе труда;
Б. наставление старших;
В. участие в религиозных церемониях.

2. В каком древнем государстве воспитание носило государственный характер?

А. в Спарте;
Б. в Афинах;
В. в Риме.

3. Кто из древнегреческих философов развил идею общественного воспитания как функции государства?

А. Сократ;
Б. Платон;
В. Аристотель.

4. Основной тип школы в раннем Средневековье?

А. приходская;
Б. монастырская;
В. гильдейская.

5. Что такое славяно-греко-латинская академия?

А. средняя общеобразовательная школа;
Б. духовная академия;
В. первое высшее учебное заведение.

6. Я.А. Коменский является автором….

А. теории свободного воспитания;
Б. классно-урочной системы обучения;
В. теории элементарного образования.

7. Что в педагогических взглядах Руссо было традиционным для того времени?

А. воспитание ребенка вне общества;
Б. требования учитывать индивидуальные особенности детей;
В. различные подходы к воспитанию мужчины и женщины.

8. Что является основой педагогической системы Песталоцци?

А. теория элементарного образования;
Б. религиозное воспитание;
В. трудовое обучение.

9. В каком году был открыт Московский университет?

А. 1803; Б. 1725; В. 1755.

10. Как называлось первое женское учебное заведение в России?

А. Смольный институт благородных девиц;
Б. епархиальное женское училище;
В. женская гимназия.

11.Изучение какого предмета является основным, по мнению К.Д. Ушинского, в реализации идеи народности?

А.родного языка; Б. истории; В. родной географии.

12.Что является основным критерием отбора содержания образования по Дьюи?

А. развивающий характер образования;
Б. практическая польза знаний;
В. доступность знаний.

13.Когда в советской школе ввели награждение золотыми и серебряными медалями?

А. в 40-е гг.; Б. в 20-е гг.; В.в 30-е гг.

14.С чего, по мнению Макаренко, начинается создание коллектива?

А. с изучения уровня воспитанности детей;
Б. с постановки и принятия общей общественно значимой цели;
В. с создания актива.

15.Основная педагогическая идея Сухомлинского?

А. человека можно воспитать только добром;
Б. каждый ребенок должен быть эстетически воспитан;
В. необходимо развивать индивидуальность каждого ребенка.

Основные определения по дисциплине
«История педагогики и образования»

Абак	Коммунарская методика	Риторские школы
Агеллы	Комсомол	Рыцарское воспитание
Азбуковники	Латинские школы	Свободное воспитание
Белл-ланкастерская система	Ликбез	Семь свободных искусств
Братские школы	Лицеи	Сенсуализм
Бригадно-лабораторный метод	Магистратские школы	Система воспитания
Вальдорфская педагогика	Майэвтика	Соборные школы
Воспитательная система	Мастера грамоты	Софисты
Генезис	Монастырские школы	Схоластика
Гильдейские школы	Мониторы	Тенденции развития
Гимнасий	Мусические школы	Тривиальная школа
Грамматические школы	Народная педагогика	Тривиум
Греко-латинские школы	Народные школы	Университет
Гуманизм	Палестра	Упанаяма
Дальтон-план	Пансофия	Ученичество
Дома молодёжи	Педагогическая мысль	Учительская семинария
Домострой	Педология	Фактор
Земские школы	Педоном	Цера
Изборники	Периодизация	Церковные школы
Инициация	Пионерия	Цеховые школы
Историко-педагогическое явление	Писало	Цивилизация
Историография	Предпосылка	Цифирные школы
История педагогики	Привилегии	Школа грамматиста
Источник	Приходская школа	Школы кифариста
Кадетские корпуса	Причина	Школы учения книжного
Катехизис	Причинно-следственные связи	Эволюция
Квадривиум	Просвещенный абсолютизм	Эйрен
Классическое образование	Рабфаки	Экспериментальная педагогика
Классно-урочная система	Реальное образование	Этимологический анализ
Коллегии иезуитов	Ренессанс	Эфебия
	Реформаторская педагогика	

Вопросы к зачету по курсу «История педагогики и образования»

1. История педагогики и образования как область научного знания.
2. Эволюция взглядов о воспитании и развития образования в истории человечества.
3. Становление и развитие классно-урочной системы обучения.
4. Истоки и развитие идей гуманистической педагогики.
5. Развитие идеи природосообразности воспитания в истории педагогики.
6. Педагогика Древнего мира: проблема происхождения воспитания. Воспитание в первобытном обществе.
7. Педагогика Древнего мира: народная педагогика древних славян.
8. Педагогика Древнего мира: становление систем образования в Др.Египте, Др.Индии, Др.Греции.
9. Педагогика Древнего мира: воспитание и школа в Древнем Риме и в Византии.
10. Педагогика Древнего мира: зарождение педагогической мысли в эпоху античности.
11. Педагогика Средних веков: религиозный и схоластический характер педагогических знаний.

12. Педагогика Средних веков: характеристика образовательных учреждений. Система рыцарского воспитания.
13. Педагогика Средних веков: воспитание в Киевской Руси.
14. Педагогика Средних веков: гуманистический характер педагогической мысли эпохи Возрождения.
15. Педагогика Средних веков: развитие школьного образования в эпоху Возрождения.
16. Педагогика Средних веков: воспитание в Московской Руси.
17. Педагогика Нового времени: педагогическая система Я.А. Коменского.
18. Педагогика Нового времени: развитие зарубежного образования в XVII-XIX вв.
19. Педагогика Нового времени: педагогические взгляды мыслителей эпохи Просвещения.
20. Педагогика Нового времени: развитие образования в России в первой половине XVIII века.
21. Педагогика Нового времени: просвещенный абсолютизм в России во второй половине XVIII века.
22. Педагогика Нового времени: педагогические взгляды русских просветителей XVIII века.
23. Педагогика Нового времени: гуманистическая педагогическая система И.Г. Песталоцци.
24. Педагогика Нового времени: немецкая классическая педагогика XIX века.
25. Педагогика Нового времени: развитие системы образования в России в XIX веке.
26. Педагогика Нового времени: общественно-педагогические движения в России в XIX веке.
27. Педагогика Нового времени: педагогическая система К.Д. Ушинского.
28. Педагогика Нового времени: педагогическая деятельность и взгляды Л.Н. Толстого.
29. Педагогика Новейшего времени: реформаторская педагогика конца XIX - начала XX века.
30. Педагогика Новейшего времени: развитие зарубежного образования и педагогической науки в XX в.
31. Педагогика Новейшего времени: становление коммунистической системы воспитания и образования в России после Октябрьской революции.
32. Педагогика Новейшего времени: педагогическое новаторство в школах СССР в 20-е годы XX века.
33. Педагогика Новейшего времени: педагогическая система А.С. Макаренко.
34. Педагогика Новейшего времени: создание единообразной централизованной системы образования в СССР в 30-е годы XX века.
35. Педагогика Новейшего времени: советская школа и педагогика в годы Великой Отечественной войны.
36. Педагогика Новейшего времени: советская школа и педагогика в период восстановления народного хозяйства и «хрущевской оттепели».
37. Педагогика Новейшего времени: советская школа и педагогика в период «застоя».
38. Педагогика Новейшего времени: советская школа и педагогика в период перестройки.
39. Педагогика Новейшего времени: гуманистические педагогические взгляды В.А. Сухомлинского и Я. Корчака.
40. Педагогика Новейшего времени: современные тенденции развития образования и педагогической науки в России и за рубежом.

11. Перечень информационных технологий, используемых при осуществлении образовательного процесса по дисциплине

Контроль знаний студентов по дисциплине осуществляется в рамках электронной среды фиксации успеваемости студентов (БРС) ЯГПУ.

12. Материально-техническое обеспечение дисциплины

1. Оборудованные аудитории – столы, стулья, доска, экран, телевизор;
2. Задания для работы студентов, обучающихся по индивидуальному графику;
3. Материалы для итогового и промежуточного контроля;
4. Раздаточный материал;

5. Компьютер, принтер, сканер, ксерокс, мультимедиа, интерактивная доска.

13. Преподавание дисциплины на заочном отделении

13.1. Объем дисциплины и виды учебной работы

Общая трудоемкость дисциплины составляет **2** зачетные единицы.

Вид учебной работы	Всего часов	Семестры (триместры)			
		8			
Контактная работа с преподавателем (всего)	**12**	12			
В том числе:					
Лекции	**6**	6			
Практические занятия (ПЗ)	**6**	6			
Самостоятельная работа (всего)	**60**	60			
В том числе:					
Доклад	**20**	20			
Таблица	**10**	10			
Глоссарий	**10**	10			
Эссе	**10**	10			
Проект	**10**	10			
Вид промежуточной аттестации	**Зачет**				
Общая трудоемкость (часов)	**72**	**72**			
Общая трудоемкость (зачетных единиц)	**2**	**2**			

13.2. Содержание дисциплины

13.2.1. Разделы дисциплин и виды занятий

№	Наименование раздела дисциплины и входящих в него тем	Кол-во часов				
		Лекции	**Практ. занятия**	**Лабор. занятия**	**Самост. работа студ.**	**Всего часов**
1.	**Раздел 1. Образование и педагогическая мысль Древнего мира**	**1**	**1**		**8**	**10**
1.1	История педагогики и образования как область научного знания. Проблема происхождения воспитания. Воспитание в первобытном обществе. Становление систем воспитания в странах Древнего Востока.	0,5	0,5		4	5
1.2.	Системы воспитания в Древней Греции и Риме. Зарождение педагогической мысли в эпоху Античности.	0,5	0,5		4	5

2	**Раздел 2. Образование и педагогическая мысль в Средние века и эпоху Возрождения**	**2**	**2**		**8**	**12**
2.1.	Характеристика образовательных учреждений Средневековья. Система рыцарского воспитания. Гуманистический характер педагогической мысли эпохи Возрождения.	1	2		4	7
2.2.	Воспитание в Киевской и Московской Руси.	1			4	5
3.	**Раздел 3. Образование и педагогическая мысль в Новое время**	**2**	**2**		**30**	**34**
3.1.	Образование в Новое время. Развитие педагогической науки Нового времени	1			2	3
3.2.	Педагогическая система Я.А. Коменского.		0,5		4	4,5
3.3.	Педагогическая мысль эпохи Просвещения (Дж. Локк, Ж.-Ж. Руссо).		0,5		4	4,5
3.4.	Гуманистическая педагогическая система И.Г. Песталоцци. Немецкая классическая педагогика XIX века (И.Ф. Гербарт, А.Ф. Дистервег)		0,5		4	4,5
3.5.	Развитие образования в России в 18 в.	0,5			4	4,5
3.6.	Развитие системы образования в 19 в.	0,5			4	4,5
3.7.	Жизнь и педагогическая деятельность К.Д. Ушинского. Педагогическая система К.Д. Ушинского		0,5		4	4,5
3.8.	Педагогические взгляды и деятельность Л.Н. Толстого				4	4
4.	**Раздел 4. Образование и педагогическая мысль в Новейшее время**	**1**	**1**		**14**	**16**
4.1.	Развитие зарубежных образовательных систем и педагогической науки конца 19 – нач. 20 вв.	0,5			2	2,5
4.2.	Реформаторская педагогика конца XIX – начала XX века за рубежом (Г. Кершентейнер, В.А. Лай, Р. Штайнер, Д. Дьюи, М. Монтессори).		0,5		4	4,5
4.3.	Советская школа как феномен. Развитие педагогической науки в советский период (С.Т. Шацкий, П.П. Блонский, А.С. Макаренко, В.А. Сухомлинский).		0,5		4	4,5
4.4.	Современные тенденции развития образования и педагогической науки в России и за рубежом.	0,5			4	4,5

Всего:	**6**	**6**		**60**	**72**

13.3. Перечень учебно-методического обеспечения для самостоятельной работы обучающихся по дисциплине

13.3.1. Содержание самостоятельной работы студентов по темам

№	Темы дисциплины	Содержание самостоятельной работы студентов
17.	История педагогики и образования как область научного знания. Проблема происхождения воспитания. Воспитание в первобытном обществе. Становление воспитания и школы в странах Древнего Востока	Составление глоссария историко-педагогических терминов
		Подготовка сравнительной таблицы «Воспитание и школа в Древнем Египте, Древней Индии и Древнем Китае»
18.	Система воспитания в Древней Греции и Риме. Зарождение педагогической мысли в эпоху Античности	Проект: подготовка «Галереи портретов педагогов Древнего мира»
		Заполнение таблицы по теме «Педагогическая мысль эпохи Античности»
19.	Характеристика образовательных учреждений Средневековья. Гуманистический характер педагогической мысли эпохи Возрождения	Таблица «Педагогические взгляды мыслителей Средних веков и Возрождения»
		Проект: подготовка «Галереи портретов педагогов Средневековья и Возрождения»
20.	Воспитание в Киевской и Московской Руси	Глоссарий старославянских педагогических терминов
		Таблица «Развитие воспитания в Древней Руси»
21.	Образование в Новое время. Развитие педагогической науки Нового времени	Проект: подготовка «Галереи портретов педагогов Нового времени»
		Таблица «Образование в Европе в Новое время»
22.	Педагогическая система Я.А. Коменского	Подготовка докладов о педагогической системе Я.А. Коменского
		Составление таблицы «Принципы обучения Я.А. Коменского»
		Эссе о значении Коменского в развитии педагогики как науки
23.	Педагогическая мысль эпохи Просвещения	Подготовка докладов по теме
		Составление сравнительной таблицы педагогических взглядов Дж. Локка и Ж.-Ж. Руссо
24.	Гуманистическая педагогическая система И.Г. Песталоцци	Таблица «Основные этапы жизни и педагогической деятельности И.Г. Песталоцци».
		Составление глоссария новых педагогических понятий, разработанных Песталоцци
25.	Развитие образования в России в 18 в.	Подготовка докладов о реформах в сфере образования в России в 18 веке
		Проект: подготовка «Галереи портретов русских просветителей 18 в.»
26.	Развитие образования в России в 19 в.	Подготовка докладов о реформах российского образования в 19 веке

		Проект: подготовка «Галереи портретов русских просветителей и педагогов 19 в.»
27.	Педагогическая система К.Д. Ушинского	Эссе о вкладе К.Д. Ушинского в развитие педагогической науки
		Подготовка докладов о жизни, педагогической деятельности и взглядах К.Д. Ушинского (занятие в учебном музее)
28.	Педагогические взгляды и деятельность Л.Н. Толстого	Подготовка докладов о Яснополянской школе Толстого и его педагогических взглядах
29.	Развитие зарубежных образовательных систем и педагогической науки кон. XIX – начала XX вв.	Заполнение таблицы «Развитие образования в странах мира в начале Новейшего времени»
		Проект: подготовка «Галереи портретов педагогов рубежа 19-20 вв.»
30.	Реформаторская педагогика конца XIX – начала XX века за рубежом	Подготовка сравнительной таблицы взглядов педагогов-реформаторов конца XIX – начала XX века за рубежом»
31.	Советская школа как феномен. Развитие педагогической науки в советский период (С.Т. Шацкий, П.П. Блонский, А.С. Макаренко, В.А. Сухомлинский).	Подготовка докладов о советской школе: этапах и особенностей её развития
		Таблица «Реформы советского образования»
		Проект: подготовка «Галереи портретов советских педагогов»
		Эссе о вкладе советских учёных в развитие педагогики
32.	Современные тенденции развития образования и педагогической науки в России и за рубежом	Составление сравнительной таблицы о тенденциях развития образования в России и за рубежом

Министерство просвещения Российской Федерации
ФГБОУ ВО «Ярославский государственный педагогический университет им. К.Д. Ушинского»

У Т В Е Р Ж Д А Ю
проректор по учебной работе
_____ М.Ю. Соловьев
«10» сентября 2021 г.

Программа учебной дисциплины

Наименование дисциплины:
К.М.06.03 Вожатская деятельность в детских объединениях, коллективах, организациях, движениях

Рекомендуется для направлений подготовки:

44.03.01Педагогическое образование
44.03.05 Педагогическое образование
(с двумя профилями подготовки)
44.03.02 Психолого-педагогическое образование

Квалификация (степень) выпускника: бакалавр

Разработчики:

доцент кафедры педагогических технологий	Харисова И.Г.
ассистент кафедры педагогических технологий	Иванова Ю.А.
ассистент кафедры педагогических технологий	Попикова Е.А.

Утверждено на заседании кафедры
педагогических технологий
«03» сентября 2021 г.
Протокол № 1

Зав. кафедрой Байбородова Л.В.

1. Цели и задачи дисциплины:

Цель дисциплины: формирование у студентов системы компетенций, связанных с организацией профессиональной деятельности в детско-юношеских объединениях и организациях.

Основными **задачами** являются:

- формирование умений организации и регулирования взаимодействия участников педагогического процесса для решения задач в профессиональной деятельности;
- овладение организаторскими, коммуникативными, прогностическими и аналитическими навыками;
- развитие у студентов педагогических умений и навыков работы с детским коллективом, проведения различных форм воспитательной работы с детьми.

2. Место дисциплины в структуре основной профессиональной образовательной программы (ОПОП):

Дисциплина включена в **инвариантную часть ОПОП** (Модуль Воспитательная деятельность).

3. Перечень планируемых результатов обучения по дисциплине:

КОМПЕТЕНЦИИ		Индикаторы	Оценочные средства
Шифр	**Формулировка**		
УК-3	Способен осуществлять социальное взаимодействие и реализовывать свою роль в команде	УК-3.3. Взаимодействует с другими членами команды в процессе решения поставленной задачи УК-3.6. Осуществляет социальное взаимодействие и решает командные задачи	– Подготовка выступления на практическом занятии – Форма диагностики, анализа, целеполагания и планирования – Форма воспитательной деятельности – Деловая игра – Методическая копилка
ОПК-3	Способен организовывать совместную и индивидуальную учебную и воспитательную деятельность обучающихся, в том числе с особыми образовательными потребностями, в соответствии с требованиями федеральных	ОПК-3.4. Планирует совместную и индивидуальную учебную и воспитательную деятельность на основе методики преподавания, деятельностного подхода, приемов современных педагогических технологий, требований федеральных государственных образовательных стандартов.	– Подготовка выступления на практическом занятии – Форма диагностики, анализа, целеполагания и планирования – Форма воспитательной деятельности

	государственных образовательных стандартов		– Деловая игра – Методическая копилка
ОПК-6	Способен использовать психолого-педагогические технологии в профессиональной деятельности, необходимые для индивидуализации обучения, развития, воспитания, в том числе обучающихся с особыми образовательными потребностями	ОПК-6.3. Применяет психолого-педагогические технологии для адресной работы с различными контингентами обучающихся: одаренные дети, социально уязвимые дети, дети, попавшие в трудные жизненные ситуации, дети-мигранты, дети-сироты, дети с особыми образовательными потребностями (аутисты, дети с синдромом дефицита внимания и гиперактивностью и др.), дети с ограниченными возможностями здоровья, дети с девиациями поведения, дети с зависимостью ОПК-6.5. Планирует свои действия по развитию у обучающихся познавательной активности, самостоятельности, инициативности, творческих способностей, формированию гражданской позиции, культуры здорового и безопасного образа жизни способности к труду и жизни в условиях современного мира, образцов и ценностей социального поведения, навыков поведения в мире виртуальной реальности и социальных сетях	– Подготовка выступления на практическом занятии – Форма диагностики, анализа, целеполагания и планирования – Форма воспитательной деятельности – Деловая игра – Методическая копилка

4. Объем дисциплины и виды учебной работы

Общая трудоемкость дисциплины составляет 2 зачетные единицы.

Вид учебной работы	**Всего часов**	**Семестры**			
		6			
Контактная работа с преподавателем (всего)	**36**	36			
В том числе:					
Лекции					
Практические занятия (ПЗ)	**36**	36			
Семинары (С)					
Лабораторные работы (ЛР)					
Самостоятельная работа (всего)	**36**	36			
В том числе:					

Работа с электронными библиотечными ресурсами	**4**	4			
Работа с нормативными документами	**4**	4			
Моделирование ситуаций профессиональной направленности, поиск путей разрешения	**8**	8			
Конструирование различных форм воспитательной работы	**10**	10			
Формирование методической копилки	**6**	6			
Подготовка к текущему и промежуточному контролю	**4**	4			
Вид промежуточной аттестации	**Зачет**	**Зачет**			
Общая трудоемкость часов	**72**	72			
Зачетных единиц	**2**	2			

5. Содержание дисциплины

5.1. Содержание разделов дисциплины

№	Наименование тем	Содержание
1	**Раздел: Организаторская деятельность в объединениях детей и подростков**	
1.1	Основы организаторской деятельности педагога в детских объединениях, организациях, движениях	Особенности организаторской деятельности педагога. Общая характеристика и классификация детско-юношеских организаций и объединений
1.2	Организация деятельности детского объединения	Этапы работы педагога с коллективом детско-юношеского объединения. Технология организации групповой деятельности.
2.	**Раздел: Организация деятельности детских объединений в условиях оздоровительного лагеря**	
2.1	Особенности функционирования детского оздоровительного лагеря	Общая характеристика детского лагеря. Цели, задачи, особенности деятельности временного объединения в детском оздоровительном лагере. Нормативное правовое обеспечение функционирования учреждений отдыха и оздоровления детей в условиях временного детского коллектива.
2.2	Организация деятельности временного детского объединения	Этапы организации деятельности временного объединения в детском оздоровительном лагере. Организация целеполагания и планирования. Изучение эффективности деятельности объединения. Содержание и формы организации деятельности временного объединения в детском оздоровительном лагере.
2.3	Психологические особенности детей разного возраста и разных социальных групп	Особенности работы с детьми младшего, среднего и старшего школьного возраста. Психологические особенности воспитанников детских домов, школ-интернатов, социально-реабилитационных центров.

2.4	Организация разновозрастного взаимодействия	Механизмы, воспитательные функции и принципы взаимодействия детей разного возраста. Педагогическое проектирование совместной деятельности детей и подростков в разновозрастной группе.
2.5.	Психолого-педагогические основы деятельности вожатого	Стрессоустойчивость вожатого, особенности совладания со стрессом. Основы конфликтологии: типы конфликта, управление конфликтной ситуацией, межличностные стили разрешения конфликтов. Имидж вожатого: этика взаимоотношений вожатого с коллегами, детьми и их родителями; этика поведения в социальных сетях.
2.6.	Развитие организаторских способностей детей	Структура организаторских способностей детей. Технологии развития организаторских способностей: технологии самоуправления самоуправление, технология коллективного решения проблемы, технология коллективной творческой деятельности.
2.7.	Организация массовых мероприятий	Основные характеристики массовых мероприятий. Классификация массовых мероприятий. Технология проектирования массового мероприятия. Оценивание эффективности массового мероприятия.

5.2. Разделы дисциплин и виды занятий

№	Наименование раздела дисциплины и входящих в него тем	Кол-во часов				
		Лекции	Практ. занятия	Лабор. занятия	Самост. работа студ.	Всего часов
1	**Раздел: Организаторская деятельность в объединениях детей и подростков**		**8**		**8**	**16**
1.1	Основы организаторской деятельности педагога в детских объединениях, организациях, движениях		4		4	8
1.2	Организация деятельности детского объединения		4		4	8
2.	**Раздел: Организация деятельности детских объединений в условиях оздоровительного лагеря**		**28**		**28**	**56**
2.1	Особенности функционирования детского оздоровительного лагеря		2		2	4
2.2	Организация деятельности временного детского объединения		6		6	12
2.3	Психологические особенности детей разного возраста и разных социальных групп		4		4	8
2.4	Организация разновозрастного взаимодействия		4		4	8
2.5.	Психологические основы вожатской		4		4	8

	деятельности					
2.6.	Развитие организаторских способностей детей		4		4	8
2.7.	Организация массовых мероприятий		4		4	8
Всего:			**36**	**-**	**28**	**72**

6. Перечень учебно-методического обеспечения для самостоятельной работы обучающихся по дисциплине

6.1. Содержание самостоятельной работы студентов по темам

№ п/п	**Темы дисциплины**	**Содержание самостоятельной работы студентов**	
Раздел 1		**Базовый уровень**	**Повышенный уровень**
1	Основы организаторской деятельности педагога в детских объединениях, организациях, движениях	1. Проанализируйте программу деятельности конкретного временного детского объединения, выделите приоритетные цели и задачи, направления работы, виды и формы работы, обоснуйте целесообразность содержательного наполнения программы. 2. Подберите приемы для изучения организаторского потенциала участников в процессе проведения первой встречи-знакомства. 3. Подготовьте выступление об особенностях функционирования детского оздоровительного лагеря.	1. Изучите опыт работы конкретной детско-юношеской организации или (объединения), представьте ее описание в форме буклета (примерное содержание: история, основные характеристики, структура, цель, задачи, подходы к организации деятельности детей, реализуемые программы, эффективные формы работы, результаты деятельности, проблемы и рекомендации по совершенствованию работы). 2. Предложите вариант тематической программы деятельности временного детского объединения, члены которого проявляют интерес к определенному виду деятельности (по выбору студента). 3. В микрогруппах (по 2-3 чел.) изучить приемы организации педагогической деятельности одного преподавателя университета (на выбор студента), записать тезисы, представить на занятии.
2	Организация деятельности детского объединения		
Раздел 2		**Базовый уровень**	**Повышенный уровень**
3	Особенности функционирования детского оздоровительного лагеря	1. Составьте план первой встречи-знакомства с детским коллективом. 2. Подберите 2 формы игр на знакомство.	1. Проведите первую встречу-знакомство со студентами Вашей группы. 2. Проведите игры на знакомство в студенческой

<table>
<tr><td rowspan="2">4</td><td rowspan="2">Организация деятельности временного детского объединения</td><td>3. Подберите 2 формы коллективного целеполагания и планирования.
4. Подберите по 2 игровые диагностические методики на выявление: лидеров / аутсайдеров, взаимоотношений в коллективе, интересов детей.
5. Подберите 2 формы на сплочение коллектива. Составьте план мероприятия на командообразование.
6. Подберите 2 сюжетно-ролевые игры.
7. Подберите по 2 игры: в помещении (в плохую погоду), в дороге, игры-минутки.
8. Подберите 2 формы изучения эффективности деятельности детского коллектива.
9. Подберите по 2 тематические первые и последней «свечки».
10. Подберите 2 рефлексивные формы (кроме форм, разобранных в пунктах 8-9).
11. Составьте план последнего собрания в детском коллективе.</td><td>группе.
3. Проведите целеполагание и планирование со студентами группы.
4. Примените диагностические методики на одногруппниках.
5. Проведите для одногруппников мероприятие на командообразование.
6. Проведите сюжетно-ролевую игру на студенческой группе.
7. Проведите подобранные игры со студентами Вашей группы.
8. Продемонстрируйте найденные формы одногруппникам.
9. Проведите «свечки» со студентами группы.
10. Продемонстрируйте найденные формы одногруппникам.
11. Продемонстрируйте на студентах последнее собрание.</td></tr>
<tr><td colspan="2">12. Составьте список нормативно-правовых документов, регламентирующих профессиональную деятельность вожатого в лагере.
13. Подберите типовую должностную инструкцию вожатого.
14. Составьте эскиз отрядного уголка.</td></tr>
<tr><td rowspan="3">5</td><td rowspan="3">Психологические особенности детей разного возраста и разных социальных групп</td><td colspan="2">Изучите материал о психологических и поведенческих особенностях воспитанников детских домов и социально-реабилитационных центров, нюансах организации жизнедеятельности данной категории детей в условиях ДОЛ.
1. Заполните таблицу:
<table><tr><th>Трудности социализации</th><th>Способы преодоления трудностей</th><th>Возможные применяемые педагогические средства</th></tr><tr><td></td><td></td><td></td></tr></table>
2. Составьте памятку вожатому по работе с данной категорией детей.</td></tr>
<tr><td>3. Задания, предусмотренные организаторами занятия по данной теме.</td><td>3. Подготовьте выступления о психологических и поведенческих особенностях</td></tr>
</table>

			воспитанников детских домов и социально-реабилитационных центров, нюансах организации жизнедеятельности данной категории детей в условиях ДОЛ.
6	Организация разновозрастного взаимодействия	1. Составьте интеллектуальную карту по теме «Структура организаторских способностей детей» 2. Составьте интеллектуальную карту по теме «Технологии самоуправления» 3. Составьте интеллектуальную карту по теме «Технология коллективного решения проблемы» 4. Составьте интеллектуальную карту по теме «Технология коллективной творческой деятельности»	1. Подготовьте и проведите элемент занятия по теме «Структура организаторских способностей детей» 2. Подготовьте и проведите элемент занятия по теме «Технологии самоуправления» 3. Подготовьте и проведите элемент занятия по теме «Технология коллективного решения проблемы» 4. Подготовьте и проведите элемент занятия «Технология коллективной творческой деятельности»
7	Психолого-педагогические основы деятельности вожатого	1. Составьте буклет (памятку) «Имидж вожатого», содержащий правила (советы) взаимоотношений вожатого с коллегами, детьми и их родителями и правила поведения вожатого в социальных сетях. Представьте на занятии. 2. Предложите методическую разработку мероприятия по профилактике конфликтных ситуаций между детьми в детско-юношеском объединении. Представьте на занятии.	1. Подготовьте и проведите занятие (элемент занятия) с применением интерактивных форм по теме «Имидж вожатого», содержащий правила (советы) взаимоотношений вожатого с коллегами, детьми и их родителями и правила поведения вожатого в социальных сетях. 2. Предложите методическую разработку мероприятия по профилактике конфликтных ситуаций между детьми в детско-юношеском объединении. Реализуйте на занятии со студентами.
8	Организация массовых мероприятий	1. Разработайте проект массового мероприятия на основе материала учебника. 2. Разработайте проект заключительного занятия по дисциплине.	1. Реализуйте проект массового мероприятия на одногруппниках или студентах другой группы. 2. Реализуйте проект заключительного занятия на одногруппниках или студентах другой группы.

6.2. Тематика курсовых работ (проектов)

Не предусмотрена

6.3. Примерная тематика рефератов

Не предусмотрена

7. Фонды оценочных средств

7.1. Фонд оценочных средств для проведения текущей аттестации обучающихся по дисциплине

Наименование раздела дисциплины	Наименование темы дисциплины	Средства текущего контроля	Перечень компетенций (шифр)
1. Организаторская деятельность в объединениях детей и подростков	1.1. Основы организаторской деятельности педагога в детских объединениях, организациях, движениях 1.2. Организация деятельности детского объединения	Подготовка выступления на практическом занятии; форма диагностики, анализа, целеполагания и планирования; форма воспитательной деятельности; деловая игра	УК-3 ОПК-3 ОПК-6
2. Организация деятельности детских объединений в условиях оздоровительного лагеря	2.1. Особенности функционирования детского оздоровительного лагеря 2.2. Организация деятельности временного детского объединения 2.3. Психологические особенности детей разного возраста и разных социальных групп 2.4. Организация разновозрастного взаимодействия 2.5. Психолого-педагогические основы деятельности вожатого 2.6. Развитие организаторских способностей детей 2.7. Организация массовых мероприятий	Подготовка выступления на практическом занятии; форма диагностики, анализа, целеполагания и планирования; форма воспитательной деятельности; деловая игра	УК-3 ОПК-3 ОПК-6

Текущий контроль осуществляется на основе рейтинговой технологии оценивания. Обучающиеся в процессе изучения дисциплины набирают рейтинговые баллы и в рамках аттестационной недели получают отметки в соответствии с набранными баллами.

Критерии оценки видов работ:

Посещение практических занятий и отсутствие на занятии – 1 балл.

Выступление на практических занятиях: активное участие в обсуждении проблем и практических заданий, представление результатов самостоятельной работы – 2 балла; периодическая активность – 1 балл.

Выполнение заданий для самостоятельной работы – в соответствии с методическими рекомендациями (в зависимости от сложности заданий).

Рейтинг план

Базовая часть			
Вид контроля	**Форма контроля**	**Мин. кол-во баллов**	**Макс. кол-во баллов**
Контроль посещаемости	**Посещение практических занятий**	0	18
	Итого	**0**	**18**
Контроль работы на занятиях	***Наименование темы***	**Мин. кол-во баллов**	**Макс. кол-во баллов**
	Основы организаторской деятельности педагога в детских объединениях, организациях, движениях	2	6
	Организация деятельности детского объединения	2	6
	Особенности функционирования детского оздоровительного лагеря	2	6
	Организация деятельности временного детского объединения	2	6
	Психологические особенности детей разного возраста и разных социальных групп	2	6
	Организация разновозрастного взаимодействия	2	6
	Психологические основы вожатской деятельности	2	6
	Развитие организаторских способностей детей	2	6
	Организация массовых мероприятий	2	6
	Итого	**18**	**54**
Всего в семестре		**18**	**72**
Промежуточная аттестация		9	15
ИТОГО		**27**	**87**
Подготовка к практическим занятиям является обязательным условием получения итоговой рейтинговой оценки по дисциплине не зависимо от количества накопленных баллов			
К промежуточной аттестации не допускаются обучающиеся, набравшие в течение семестра менее 52 баллов			
Зачет выставляется от 61 балла			

Примеры заданий для практических занятий

1. Работа с раздаточным материалом, заполнение таблицы:

Возрастная группа	**Психологические особенности**	**Поведенческие особенности**	**Примеры форм работы**
Младшая группа			
Средняя группа			

Старшая группа			

2. Решение в микрогруппах кейс-задания.
3. Составьте кластер по теме, отобразив взаимосвязь следующих компонентов: участники взаимоотношений в детско-юношеском объединении, возможные типы конфликтов и стили их разрешения. Аргументируйте свою точку зрения.
4. Составьте план диагностики/самодиагностики уровня стрессоустойчивости и конфликтности и рекомендаций на основе полученных результатов.
5. Составьте схему (кластер), отобразив взаимосвязь основных понятий темы: мероприятие, массовое мероприятие, проект массового мероприятия, проектирование массового мероприятия.
6. Проведение элемента занятия.

Критерии оценивания заданий, выполненных на практических занятиях

Критерий	**Балл**
Соответствие предлагаемых решений поставленной задаче	0,5
Логичность и грамотность изложения	0,5
Оригинальность предлагаемых решений	0,5
Привлечение информации из дополнительных источников информации / опора на собственный опыт	0,5
Максимальный балл	**2**

7.1.1. Подготовка выступления на практическом занятии

Подготовка выступления на практическом занятии представляет собой самостоятельное выступление студента по заранее подготовленному им плану, который разработан им самостоятельно или под руководством преподавателя. Предпочтение рекомендуется отдать методу сторителлинга, который предполагает подачу новой информации через интересный рассказ.

Примерные темы выступления на практическом занятии:

1. Задачи и основные формы работы вожатого в разные периоды смены.
2. Способы организации целеполагания и планирования в детском коллективе.
3. Этика взаимоотношений вожатого с коллегами, детьми и их родителями.
4. Особенности самоуправления в условиях лагерной смены.
5. Этика поведения вожатого в социальных сетях.

7.1.2. Деловая игра

Деловая игра – средство моделирования разнообразных условий профессиональной деятельности (включая экстремальные) методом поиска новых способов ее выполнения. Деловая игра имитирует различные аспекты человеческой активности и социального взаимодействия. Игра является методом эффективного обучения, поскольку снимает противоречия между абстрактным характером учебного предмета и реальным характером профессиональной деятельности. Существует много названий и разновидностей деловых игр, которые могут отличаться методикой проведения и поставленными целями: дидактические, управленческие, ролевые, проблемно-

ориентированные и др. В роли организаторов и участников выступают студенты. Преимущественно используемый формат – баркемп (barcamp), предполагающий диалог и активную роль участников, т.е. отсутствие пассивных наблюдателей.

Примерные варианты (тематика) для деловых игр:

1. Деловая игра по теме «Содержание и формы организации деятельности временного объединения в детском оздоровительном лагере».

Локация: Вы – вожатый отряда, возраст детей – на выбор студента. После отбоя, все дети разошлись по комнатам готовится ко сну. Четыре девочки отказываются ложиться спать, аргументируя свое поведение тем, что завтра последняя ночь в лагере и они хотят успеть изготовить памятные подарки для отряда.

Задание: обеспечьте соблюдение режимных моментов детьми в отряде.

2. Деловая игра по теме «Общая характеристика и классификация детско-юношеских организаций и объединений».

Локация: Вы – руководитель кружка в детском лагере / в организации дополнительного образования (на выбор студента). Проводится презентация имеющихся объединений.

Задание: проведите мастер-класс для детей, чтобы они выбрали именно ваш кружок.

Критерии оценивания деловой игры

Критерий	**Балл**
Соответствие предлагаемых решений поставленной задаче	0,5
Логичность и грамотность изложения	0,5
Оригинальность предлагаемых решений	0,5
Привлечение информации из дополнительных источников информации / опора на собственный опыт	0,5
Максимальный балл	**2**

7.1.3. Форма диагностики, анализа, целеполагания и планирования

Это формат раскрывающий, средства, методы, элементы технологий или сами технологии применительно к реализации процессов диагностики, анализа, целеполагания и планирования. Форма может быть результатом как индивидуальной, так и коллективной работы. Она направлена на решение профессиональной задачи (или комплекса задач), связанной с реализацией диагностической, прогностической и проектировочной функции педагогической деятельности.

Критерии форм диагностики, анализа, целеполагания и планирования

Критерий	**Балл**
Соответствие предлагаемых решений поставленной задаче	0,5
Логичность и грамотность изложения	0,5
Оригинальность предлагаемых решений	0,5
Привлечение информации из дополнительных источников информации / опора на собственный опыт	0,5
Максимальный балл	**2**

7.1.4. Форма воспитательной деятельности

Это формат раскрывающий, средства, методы, элементы технологий или сами технологии применительно к организации деятельности, связанной с развитием у обучающихся социально и личностно-значимых качеств. Форма может быть результатом, как индивидуальной, так и коллективной работы. Она направлена на решение профессиональной задачи (или комплекса задач), связанной с включением в воспитательный процесс всех обучающихся на основе индивидуализации и деятельностного подхода.

Критерии форм воспитательной деятельности

Критерий	**Балл**
Соответствие предлагаемых решений поставленной задаче	0,5
Логичность и грамотность изложения	0,5
Оригинальность предлагаемых решений	0,5
Привлечение информации из дополнительных источников информации / опора на собственный опыт	0,5
Максимальный балл	**2**

7.2. Фонд оценочных средств для проведения промежуточной аттестации обучающихся по дисциплине:

1. При проведении промежуточной аттестации учитывается количество баллов, набранных студентом по итогам текущей аттестации (от 6 до 16) и отражающих степень его активности.

2. Рейтинговый балл, соответствующий **зачету –** от 61, предполагает успешное выполнение заданий по программе и в количественной форме отражает достигнутый студентом уровень в овладении формируемыми данной дисциплиной компетенциями. Расчет баллов производится в соответствии с критериальной системой оценивания: «5» – 85-100% (79-87 баллов), «4» – 70-84% (78-70 баллов), «3» – 55-69% (61-69 баллов).

7.2.1. Критерии оценки результатов прохождения студентом промежуточной аттестации по дисциплине

Уровень проявления компетенций	**Качественная характеристика**	**Количественный показатель (баллы БРС)**	**Оценка**	
			Квалитативная	**Квантитативная**
высокий	На высоком уровне проявляет: УК-3.3. Взаимодействует с другими членами команды в процессе решения поставленной задачи. УК-3.6. Осуществляет социальное взаимодействие и решает командные задачи. ОПК-3.4. Планирует совместную и индивидуальную учебную и воспитательную деятельность на основе методики преподавания, деятельностного подхода,	**79-87**	**зачтено**	**отлично**

	приемов современных педагогических технологий, требований федеральных государственных образовательных стандартов. ОПК-6.3. Применяет психолого-педагогические технологии для адресной работы с различными контингентами обучающихся: одаренные дети, социально уязвимые дети, дети, попавшие в трудные жизненные ситуации, дети-мигранты, дети-сироты, дети с особыми образовательными потребностями (аутисты, дети с синдромом дефицита внимания и гиперактивностью и др.), дети с ограниченными возможностями здоровья, дети с девиациями поведения, дети с зависимостью. ОПК-6.5. Планирует свои действия по развитию у обучающихся познавательной активности, самостоятельности, инициативности, творческих способностей, формированию гражданской позиции, культуры здорового и безопасного образа жизни. способности к труду и жизни в условиях современного мира, образцов и ценностей социального поведения, навыков поведения в мире виртуальной реальности и социальных сетях.			
повышенный	На достаточно высоком уровне проявляет: УК-3.3. Взаимодействует с другими членами команды в процессе решения поставленной задачи. УК-3.6. Осуществляет социальное взаимодействие и решает командные задачи. ОПК-3.4. Планирует совместную и индивидуальную учебную и воспитательную деятельность на основе методики	**70-78**	**зачтено**	**хорошо**

	преподавания, деятельностного подхода, приемов современных педагогических технологий, требований федеральных государственных образовательных стандартов. ОПК-6.3. Применяет психолого-педагогические технологии для адресной работы с различными контингентами обучающихся: одаренные дети, социально уязвимые дети, дети, попавшие в трудные жизненные ситуации, дети-мигранты, дети-сироты, дети с особыми образовательными потребностями (аутисты, дети с синдромом дефицита внимания и гиперактивностью и др.), дети с ограниченными возможностями здоровья, дети с девиациями поведения, дети с зависимостью. ОПК-6.5. Планирует свои действия по развитию у обучающихся познавательной активности, самостоятельности, инициативности, творческих способностей, формированию гражданской позиции, культуры здорового и безопасного образа жизни. способности к труду и жизни в условиях современного мира, образцов и ценностей социального поведения, навыков поведения в мире виртуальной реальности и социальных сетях.			
базовый	На среднем уровне проявляет: УК-3.3. Взаимодействует с другими членами команды в процессе решения поставленной задачи. УК-3.6. Осуществляет социальное взаимодействие и решает командные задачи. ОПК-3.4. Планирует совместную и индивидуальную учебную и воспитательную деятельность	**61-69**	**зачтено**	**удовлетворительно**

	на основе методики преподавания, деятельностного подхода, приемов современных педагогических технологий, требований федеральных государственных образовательных стандартов. ОПК-6.3. Применяет психолого-педагогические технологии для адресной работы с различными контингентами обучающихся: одаренные дети, социально уязвимые дети, дети, попавшие в трудные жизненные ситуации, дети-мигранты, дети-сироты, дети с особыми образовательными потребностями (аутисты, дети с синдромом дефицита внимания и гиперактивностью и др.), дети с ограниченными возможностями здоровья, дети с девиациями поведения, дети с зависимостью. ОПК-6.5. Планирует свои действия по развитию у обучающихся познавательной активности, самостоятельности, инициативности, творческих способностей, формированию гражданской позиции, культуры здорового и безопасного образа жизни. способности к труду и жизни в условиях современного мира, образцов и ценностей социального поведения, навыков поведения в мире виртуальной реальности и социальных сетях.			
низкий	не проявляет должного уровня компетенций	**60 и менее**	**Не зачтено**	**Неудовлетворительно**

7.2.3. Спецификация оценочных средств

Проверяемые индикаторы проявления компетенций	
УК	**ОПК**
Методическая копилка	
УК-3.3. Взаимодействует с другими членами	ОПК-3.4. Планирует совместную и индивидуальную учебную и воспитательную деятельность на основе методики преподавания,

команды в процессе решения поставленной задачи. УК-3.6. Осуществляет социальное взаимодействие и решает командные задачи.	деятельностного подхода, приемов современных педагогических технологий, требований федеральных государственных образовательных стандартов. ОПК-6.3. Применяет психолого-педагогические технологии для адресной работы с различными контингентами обучающихся: одаренные дети, социально уязвимые дети, дети, попавшие в трудные жизненные ситуации, дети-мигранты, дети-сироты, дети с особыми образовательными потребностями (аутисты, дети с синдромом дефицита внимания и гиперактивностью и др.), дети с ограниченными возможностями здоровья, дети с девиациями поведения, дети с зависимостью. ОПК-6.5. Планирует свои действия по развитию у обучающихся познавательной активности, самостоятельности, инициативности, творческих способностей, формированию гражданской позиции, культуры здорового и безопасного образа жизни. способности к труду и жизни в условиях современного мира, образцов и ценностей социального поведения, навыков поведения в мире виртуальной реальности и социальных сетях.

7.2.4. Методическая копилка

Это информационный банк, представляющий собой собрание выполненных работ, методических и творческих наработок, иных документов, которые демонстрируют опыт и профессионализм владельца. Методическая копилка позволяет аккумулировать тематические материалы для дальнейшего применения в практической деятельности, обмена опытом между студентами. Может быть исполнена в печатном виде в формате «Портфолио» или электронном виде в формате «Виртуальной вожатской».

Критерии оценивания методической копилки

Критерий	Балл
Наличие необходимых материалов и выполненных заданий по темам дисциплины	2
Логичность и грамотность представления информации	2
Оригинальность предлагаемых материалов	2
Практическая направленность	2
Творческий подход	2
Максимальный балл	**10**

8. Перечень основной и дополнительной литературы, необходимой для освоения дисциплины

а) Основная литература

1. Вожатская и организаторская деятельность детско-юношеских объединений и организаций: учебник / Л.В. Байбородова, И.Г. Харисова, К.М. Царькова. Москва: Берлин: Директ-Медиа, 2020. 215 с.

2. Организация массовых мероприятий в детском оздоровительном лагере. Методические рекомендации / Батаева М.Д., Галой Н.Ю., Голышев Г.С. и др.; под общ. ред. Е.А. Левановой, Т.Н. Сахаровой. Москва: МПГУ, 2017. 212 с.

3. Педагогические технологии в 3 ч. Часть 1. Образовательные технологии: учебник и практикум для вузов / Л.В. Байбородова [и др.]; под общ.

ред. Л.В. Байбородовой, А.П. Чернявской. 2-е изд., перераб. и доп. Москва: Изд-во Юрайт, 2021. 258 с.

4. Педагогические технологии в 3 ч. Часть 2. Организация деятельности: учебник и практикум для вузов / Л.В. Байбородова [и др.]; под ред. Л.В. Байбородовой. 2-е изд., перераб. и доп. Москва: Изд-во Юрайт, 2021. 234 с.

5. Байбородова Л.В., Харисова И.Г., Царькова К.М. Воспитательная деятельность педагога в детском оздоровительном лагере: учебно-методическое пособие. 2-е стереотип. изд. Ярославль: РИО ЯГПУ, 2018. 111 с.

б) Дополнительная литература

1. Теория обучения и воспитания, педагогические технологии: учебник и практикум для вузов / Л.В. Байбородова, И.Г. Харисова, М.И. Рожков, А.П. Чернявская; отв. ред. Л.В. Байбородова. 3-е изд., испр. и доп. Москва: Изд-во Юрайт, 2021. 223 с.

2. Вологодина Н. Г. Детские страхи днем и ночью. Москва: Изд-во Феникс, 2016. 224 с.

3. Фесенко Ю.А. Синдром дефицита внимания и гиперактивности у детей. Москва: Наука и техника, 2016. 471 с.

4. Профессиональная этика и коммуникативная культура вожатого: методические рекомендации / Н.П. Болотова, Н.Ю. Галой, И.А. Горбенко и др.; под общ. ред. Е.А. Левановой, Т.Н. Сахаровой. Москва: Изд-во МПГУ, 2017. 96 с.

5. Петрова Т.Э., Петрова И.Э. Организация работы с молодежью: учебное пособие. Москва: «Альфа-М, Инфра-М», 2016. 208 с.

6. Профилактика суицида в детской среде. Сборник методических рекомендаций / сост. Н.Л. Конькова. Биробиджан: ОблИПКПР, 2012. 52 с.

7. Долготович И.В., Валуйко А.В., Степаненко С.Ю. Учебно-методический банк кейсов для вожатых. Омск: Изд-во ОмГПУ. 2019. 102 с.

8. Волгунов В.А. Социализирующая среда загородного оздоровительного лагеря // Человек и образование. 2010. № 4. URL: https://cyberleninka.ru/article/n/sotsializiruyuschaya-sreda-zagorodnogo-detskogo-ozdorovitelnogo-lagerya

9. Сафин Н.В. Информальное образование в детском оздоровительном лагере как фактор социализации детей и подростков // Педагогическое образование в России. 2015. № 2. URL: https://cyberleninka.ru/article/n/informalnoe-obrazovanie-v-detskom-ozdorovitelnom-lagere-kak-faktor-sotsializatsii-detey-i-podrostkov

10. Социальная педагогика. Профориентация и самоопределение детей-сирот: учебное пособие для вузов / Л.В. Байбородова [и др.]. 3-е изд., испр. и доп. Москва: Изд-во Юрайт, 2021. 189 с.

11. Педагогическое обеспечение социальной безопасности и защита детей-сирот: учебно-методическое пособие / Л.В. Байбородова, В.В. Белкина, Е.Б. Кириченко [и др.]. Ярославль: Изд-во Департамента образования Ярославской области, 2013. 112 с.

12. Сайт для вожатых «Летний Лагерь». URL: https://summercamp.ru

в) программное обеспечение

Наименования ежегодно обновляемых лицензионных программных продуктов,

используемых при изучении дисциплины:

– Microsoft Windows
– Microsoft Office

9. Перечень ресурсов информационно-телекоммуникационной сети «Интернет», необходимых для освоения дисциплины

1. Научная электронная библиотека eLIBRARY.ru – рефераты, полные тексты научных статей из российских и зарубежных журналов;
2. Электронно-библиотечная система IPRbooks - полнотекстовая база учебных и учебно-методических электронных изданий (http://www.iprbookshop.ru);
3. ФГНУ «Научная педагогическая библиотека имени К. Д. Ушинского» (http://elib.gnpbu.ru/);
4. Электронно-библиотечная система «ЭБС ЮРАЙТ» - полнотекстовая база учебных и учебно-методических электронных изданий (www.biblio-online.ru);
5. ЭПС «Система Гарант-Максимум»;
6. ЭПС «Консультант Плюс».
7. Book-ua:org – библиотека электронных учебников

10. Методические указания для преподавателя и обучающихся по освоению дисциплины

10.1. Главные особенности изучения дисциплины:

- *практикоориентированность* изучаемого предмета представляет главную его особенность. Каждая тема курса готовит студента к решению определенной профессиональной задачи и предполагает не только формирование теоретической основы для ее решения, но и развитие практических умений в сфере организации деятельности детского коллектива.
- *субъектноориентированность* – в процессе изучения дисциплины каждый студент может выстроить индивидуальный маршрут своей образовательной деятельности, определяя в рамках каждой темы индивидуальные цели, выбирая уровень освоения материала, проектируя желаемые результаты;
- *рейтинговость* – в рамках дисциплины действует балльно-рейтинговая система, каждая тема включает в себя разноуровневые задания, оцениваемые в диапазоне от одного до трех баллов и задания для самостоятельной работы, выполняя которые студент может получить до пяти баллов. Получаемые в процессе работы баллы суммируются и учитываются при выставлении оценки в аттестационные недели, по итогам изучения дисциплины;
- *преемственность и междисциплинарность* – изучение дисциплины является составляющей освоения модуля «Воспитательная деятельность», осваиваемые в рамках отдельных тем элементы компетенций и формируемый студентами субъективный опыт решения профессиональных задач, необходимы для успешной работы в период производственной практики.

Программа дисциплины предполагает проведение по каждой теме

практических занятий. Тематический план включает темы, изучение которых направлено на формирование профессионально значимых компетенций.

Практические задания в рамках изучения дисциплины предполагают осуществление практической деятельности обучающегося в воспитательной и организационной деятельности.

10.2. Методические указания для преподавателя

Содержание дисциплины «Вожатская деятельность в детских объединениях, коллективах, организациях, движениях» предполагает не столько передачу теоретической информации, сколько организацию активной деятельности студентов по проектированию различных форм работы с отрядом. Ярко выраженный практический характер дисциплины определяет специфику ее изучения. Рекомендуются диалоговые формы, разыгрывание педагогических задач, конструирование и проведение различных форм работы в рамках учебных занятий. Обязательно оформление веб-портфолио.

10.3. Методические указания для обучающихся

При изучении курса «Вожатская деятельность в детских объединениях, коллективах, организациях, движениях» значительное место отводится самостоятельной и практической работе, которая позволит студентам освоить наиболее сложные темы и подготовиться к промежуточной и итоговой аттестациям. В связи с этим при изучении каждой темы предлагаются задания, которые носят дифференцированный характер, обусловленный разным уровнем освоения дисциплины. Вам предлагается на выбор два уровня изучения дисциплины: повышенный и базовый. Критерии освоения разных уровней определяются баллами, которые будут фиксироваться в бально-рейтинговой системе вуза.

Самостоятельная работа обучающегося – это вид учебной деятельности, направленный на развитие его компетенций. Процесс самостоятельной работы организует сам студент в наиболее удобное с его точки зрения время. Контроль за результатами самостоятельной деятельности осуществляется преподавателем. Самостоятельная работа является неотъемлемой частью учебного процесса и осуществляется в объеме в соответствии с утвержденной рабочей программой дисциплины.

Самостоятельная работа включает следующие виды работ:

– работа с теоретическим материалом, предусматривающая проработку учебной литературы;

– выполнение домашнего задания к занятию;

– подготовка к практическим занятиям, предусмотренные рабочей программой для проведения промежуточной аттестации.

При оценивании результатов освоения дисциплины (текущей и промежуточной аттестации) применяется балльно-рейтинговая система. В конце семестра реальные баллы, полученные студентами за то или иное задание (вид деятельности), суммируются, и эта сумма считается итоговой оценкой успеваемости студента. Она также может быть переведена в качественную оценку по заранее заданным правилам. В качестве оценочных средств на протяжении семестра используется оценка выполнения студентом заданий на

практических занятиях, активность его участия в дискуссии.

10.3.1. Перечень материалов обязательных для размещения Методической копилке:

– Таблица «Логика лагерной смены» с основными периодами, задачами каждого периода и применяемыми вожатым формами работы;

– Таблица «Психологические особенности детей разного возраста»;

– Игры на знакомство;

– Игры на сплочение коллектива;

– Игровые формы рефлексии;

– Игры-минутки;

– Игры в дороге;

– Игры в помещении/в плохую погоду;

– Интерактивные формы целеполагания и планирования;

– Методическая разработка первой встречи-знакомства;

– Методическая разработка мероприятия на командообразование;

– Игровые формы диагностики на выявление лидеров/аутсайдеров в детском коллективе;

– Интерактивные формы диагностики на выявление интересов детей;

– Игровые формы диагностики характера взаимоотношений в детском коллективе;

– Сюжетно-ролевые игры;

– Методическая разработка коллективно-творческого дела;

– Методическая разработка первой свечки;

– Методическая разработка последней свечки;

– Методическая разработка тематической свечки;

– Методическая разработка мероприятия по профилактике детских конфликтов;

– Приемы разрешения конфликтных ситуаций;

– Приемы повышения стрессоустойчивости вожатого;

– Эскиз отрядного уголка;

– Памятка педагогу по работе с детьми из детских домов и социально-реабилитационных центров;

– Памятка вожатому «Этика общения с коллегами»;

– Памятка вожатому «Этика общения с детьми»;

– Памятка вожатому «Этика общения с родителями (законными представителями)»

– Памятка вожатому «Этика поведения в социальных сетях»;

– План-сетка отрядных мероприятий;

– План-сетка общелагерных мероприятий;

– Должностная инструкция вожатого;

– Особенности работы в разновозрастной группе;

– Методическая разработка массового мероприятия;

– Интерактивные педагогические средства изучения эффективности деятельности временного детского коллектива;

– Конспект по технике безопасности при работе педагога в детском лагере.

11. Перечень информационных технологий, используемых при осуществлении образовательного процесса по дисциплине

Контроль знаний студентов по дисциплине осуществляется в рамках электронной среды фиксации успеваемости студентов ЯГПУ (БРС).

12. Материально-техническое обеспечение дисциплины

1. Оборудованные аудитории – столы, стулья, доска, экран, телевизор;
2. Материалы для итогового и промежуточного контроля;
3. Раздаточный материал;
4. Хрестоматийный материал;
5. Компьютер, принтер, сканер, ксерокс, мультимедиа, интерактивная доска.

13. Преподавание дисциплины на заочном отделении

13.1. Объем дисциплины и виды учебной работы

Общая трудоемкость дисциплины составляет 2 зачетные единицы.

Вид учебной работы	**Всего часов**	**Триместры**			
		8			
Контактная работа с преподавателем (всего)	**12**	12			
В том числе:					
Лекции					
Практические занятия (ПЗ)	**12**	12			
Семинары (С)					
Лабораторные работы (ЛР)					
Самостоятельная работа (всего)	**60**	60			
В том числе:					
Работа с электронными библиотечными ресурсами	**4**	4			
Работа с нормативными документами	**4**	4			
Моделирование ситуаций профессиональной направленности, поиск путей разрешения	**10**	10			
Конструирование различных форм воспитательной работы	**24**	24			
Формирование методической копилки	**12**	12			
Подготовка к текущему и промежуточному контролю	**6**	6			

Вид промежуточной аттестации	**Зачет**	**Зачет**			
Общая трудоемкость часов **Зачетных единиц**	**72**	72			

13.2. Содержание разделов дисциплины

№	Наименование тем	Содержание
1	**Раздел: Организаторская деятельность в объединениях детей и подростков**	
1.1	Основы организаторской деятельности педагога в детских объединениях, организациях, движениях	Особенности организаторской деятельности педагога. Общая характеристика и классификация детско-юношеских организаций и объединений
1.2	Организация деятельности детского объединения	Этапы работы педагога с коллективом детско-юношеского объединения. Технология организации групповой деятельности.
2.	**Раздел: Организация деятельности детских объединений в условиях оздоровительного лагеря**	
2.1	Особенности функционирования детского оздоровительного лагеря	Общая характеристика детского лагеря. Цели, задачи, особенности деятельности временного объединения в детском оздоровительном лагере. Нормативное правовое обеспечение функционирования учреждений отдыха и оздоровления детей в условиях временного детского коллектива.
2.2	Организация деятельности временного детского объединения	Этапы организации деятельности временного объединения в детском оздоровительном лагере. Организация целеполагания и планирования. Изучение эффективности деятельности объединения. Содержание и формы организации деятельности временного объединения в детском оздоровительном лагере.
2.3	Психологические особенности детей разного возраста и разных социальных групп	Особенности работы с детьми младшего, среднего и старшего школьного возраста. Психологические особенности воспитанников детских домов, школ-интернатов, социально-реабилитационных центров.
2.4	Организация разновозрастного взаимодействия	Механизмы, воспитательные функции и принципы взаимодействия детей разного возраста. Педагогическое проектирование совместной деятельности детей и подростков в разновозрастной группе.
2.5.	Психолого-педагогические основы деятельности вожатого	Стрессоустойчивость вожатого, особенности совладания со стрессом. Основы конфликтологии: типы конфликта, управление конфликтной ситуацией, межличностные стили разрешения конфликтов. Имидж вожатого: этика взаимоотношений вожатого с коллегами, детьми и их родителями; этика поведения в социальных сетях.
2.6.	Развитие организаторских способностей детей	Структура организаторских способностей детей. Технологии развития организаторских способностей:

		технологии самоуправления самоуправление, технология коллективного решения проблемы, технология коллективной творческой деятельности.
2.7.	Организация массовых мероприятий	Основные характеристики массовых мероприятий. Классификация массовых мероприятий. Технология проектирования массового мероприятия. Оценивание эффективности массового мероприятия.

13.2.1. Разделы дисциплин и виды занятий

№	Наименование раздела дисциплины и входящих в него тем	Кол-во часов				
		Лекции	Практ. занятия	Лабор. занятия	Самост. работа студ.	Всего часов
1	**Раздел: Организаторская деятельность в объединениях детей и подростков**		**1**		**12**	**13**
1.1	Основы организаторской деятельности педагога в детских объединениях, организациях, движениях		0,5		6	8
1.2	Организация деятельности детского объединения		0,5		6	8
2.	**Раздел: Организация деятельности детских объединений в условиях оздоровительного лагеря**		**11**		**48**	**59**
2.1	Особенности функционирования детского оздоровительного лагеря		1		6	4
2.2	Организация деятельности временного детского объединения		2		10	12
2.3	Психологические особенности детей разного возраста и разных социальных групп		1		4	8
2.4	Организация разновозрастного взаимодействия		2		8	8
2.5.	Психологические основы вожатской деятельности		1		8	8
2.6.	Развитие организаторских способностей детей		2		6	8
2.7.	Организация массовых мероприятий		2		6	8
Всего:			**12**	**-**	**60**	**72**

13.3. Перечень учебно-методического обеспечения для самостоятельной работы обучающихся по дисциплине

13.3.1. Содержание самостоятельной работы студентов по темам

№ п/п	Темы дисциплины	Содержание самостоятельной работы студентов

Раздел 1		Базовый уровень	Повышенный уровень
1	Основы организаторской деятельности педагога в детских объединениях, организациях, движениях	1. Проанализируйте программу деятельности конкретного временного детского объединения, выделите приоритетные цели и задачи, направления работы, виды и формы работы, обоснуйте целесообразность содержательного наполнения программы. 2. Подберите приемы для изучения организаторского потенциала участников в процессе проведения первой встречи-знакомства. 3. Подготовьте выступление об особенностях функционирования детского оздоровительного лагеря.	1. Изучите опыт работы конкретной детско-юношеской организации или (объединения), представьте ее описание в форме буклета (примерное содержание: история, основные характеристики, структура, цель, задачи, подходы к организации деятельности детей, реализуемые программы, эффективные формы работы, результаты деятельности, проблемы и рекомендации по совершенствованию работы). 2. Предложите вариант тематической программы деятельности временного детского объединения, члены которого проявляют интерес к определенному виду деятельности (по выбору студента). 3. В микрогруппах (по 2-3 чел.) изучить приемы организации педагогической деятельности одного преподавателя университета (на выбор студента), записать тезисы, представить на занятии.
2	Организация деятельности детского объединения		
Раздел 2		**Базовый уровень**	**Повышенный уровень**
3	Особенности функционирования детского оздоровительного лагеря	1. Составьте план первой встречи-знакомства с детским коллективом. 2. Подберите 2 формы игр на знакомство. 3. Подберите 2 формы коллективного целеполагания и планирования. 4. Подберите по 2 игровые диагностические методики на выявление: лидеров / аутсайдеров, взаимоотношений в коллективе, интересов детей. 5. Подберите 2 формы на сплочение коллектива. Составьте план мероприятия на командообразование. 6. Подберите 2 сюжетно-ролевые игры.	1. Проведите первую встречу-знакомство со студентами Вашей группы. 2. Проведите игры на знакомство в студенческой группе. 3. Проведите целеполагание и планирование со студентами группы. 4. Примените диагностические методики на одногруппниках. 5. Проведите для одногруппников мероприятие на командообразование. 6. Проведите сюжетно-ролевую игру на студенческой группе. 7. Проведите подобранные игры со студентами Вашей группы. 8. Продемонстрируйте
4	Организация деятельности временного детского объединения		

<table>
<tr><td></td><td></td><td>7. Подберите по 2 игры: в помещении (в плохую погоду), в дороге, игры-минутки.
8. Подберите 2 формы изучения эффективности деятельности детского коллектива.
9. Подберите по 2 тематические первые и последней «свечки».
10. Подберите 2 рефлексивные формы (кроме форм, разобранных в пунктах 8-9).
11. Составьте план последнего собрания в детском коллективе.</td><td>найденные формы одногруппникам.
9. Проведите «свечки» со студентами группы.
10. Продемонстрируйте найденные формы одногруппникам.
11. Продемонстрируйте на студентах последнее собрание.</td></tr>
<tr><td></td><td></td><td colspan="2">12. Составьте список нормативно-правовых документов, регламентирующих профессиональную деятельность вожатого в лагере.
13. Подберите типовую должностную инструкцию вожатого.
14. Составьте эскиз отрядного уголка.</td></tr>
<tr><td>5</td><td>Психологические особенности детей разного возраста и разных социальных групп</td><td colspan="2">Изучите материал о психологических и поведенческих особенностях воспитанников детских домов и социально-реабилитационных центров, нюансах организации жизнедеятельности данной категории детей в условиях ДОЛ.
1. Заполните таблицу:
<table><tr><th>Трудности социализации</th><th>Способы преодоления трудностей</th><th>Возможные применяемые педагогические средства</th></tr><tr><td></td><td></td><td></td></tr></table>
2. Составьте памятку вожатому по работе с данной категорией детей.</td></tr>
<tr><td></td><td></td><td>3. Задания, предусмотренные организаторами занятия по данной теме.</td><td>3. Подготовьте выступления о психологических и поведенческих особенностях воспитанников детских домов и социально-реабилитационных центров, нюансах организации жизнедеятельности данной категории детей в условиях ДОЛ.</td></tr>
<tr><td>6</td><td>Организация разновозрастного взаимодействия</td><td>1. Составьте интеллектуальную карту по теме «Структура организаторских способностей детей»
2. Составьте интеллектуальную карту по теме «Технологии самоуправления»
3. Составьте</td><td>1. Подготовьте и проведите элемент занятия по теме «Структура организаторских способностей детей»
2. Подготовьте и проведите элемент занятия по теме «Технологии самоуправления»
3. Подготовьте и проведите элемент занятия по теме «Технология коллективного</td></tr>
</table>

		интеллектуальную карту по теме «Технология коллективного решения проблемы» 4. Составьте интеллектуальную карту по теме «Технология коллективной творческой деятельности»	решения проблемы» 4. Подготовьте и проведите элемент занятия «Технология коллективной творческой деятельности»
7	Психолого-педагогические основы деятельности вожатого	1. Составьте буклет (памятку) «Имидж вожатого», содержащий правила (советы) взаимоотношений вожатого с коллегами, детьми и их родителями и правила поведения вожатого в социальных сетях. Представьте на занятии. 2. Предложите методическую разработку мероприятия по профилактике конфликтных ситуаций между детьми в детско-юношеском объединении. Представьте на занятии.	1. Подготовьте и проведите занятие (элемент занятия) с применением интерактивных форм по теме «Имидж вожатого», содержащий правила (советы) взаимоотношений вожатого с коллегами, детьми и их родителями и правила поведения вожатого в социальных сетях. 2. Предложите методическую разработку мероприятия по профилактике конфликтных ситуаций между детьми в детско-юношеском объединении. Реализуйте на занятии со студентами.
8	Организация массовых мероприятий	1. Разработайте проект массового мероприятия на основе материала учебника. 2. Разработайте проект заключительного занятия по дисциплине.	1. Реализуйте проект массового мероприятия на одногруппниках или студентах другой группы. 2. Реализуйте проект заключительного занятия на одногруппниках или студентах другой группы.

13.4. Фонды оценочных средств

13.4.1. Фонд оценочных средств для проведения текущей аттестации обучающихся по дисциплине

Наименование раздела дисциплины	Наименование темы дисциплины	Средства текущего контроля	Перечень компетенций (шифр)
1. Организаторская деятельность в объединениях детей и подростков	1.1. Основы организаторской деятельности педагога в детских объединениях, организациях, движениях 1.2. Организация деятельности детского объединения	Подготовка выступления на практическом занятии; форма диагностики, анализа, целеполагания и планирования; форма воспитательной деятельности; деловая игра	УК-3 ОПК-3 ОПК-6

2. Организация деятельности детских объединений в условиях оздоровительного лагеря	2.1. Особенности функционирования детского оздоровительного лагеря 2.2. Организация деятельности временного детского объединения 2.3. Психологические особенности детей разного возраста и разных социальных групп 2.4. Организация разновозрастного взаимодействия 2.5. Психолого-педагогические основы деятельности вожатого 2.6. Развитие организаторских способностей детей 2.7. Организация массовых мероприятий	Подготовка выступления на практическом занятии; форма диагностики, анализа, целеполагания и планирования; форма воспитательной деятельности; деловая игра	УК-3 ОПК-3 ОПК-6

Текущий контроль осуществляется на основе рейтинговой технологии оценивания. Обучающиеся в процессе изучения дисциплины набирают рейтинговые баллы и получают отметки в соответствии с набранными баллами.

Критерии оценки видов работ:

Посещение лекционных/практических занятий и отсутствие на занятии – 1 балл.

Выступление на практических занятиях: активное участие в обсуждении проблем и практических заданий, представление результатов самостоятельной работы – 2 балла; периодическая активность – 1 балл.

Выполнение заданий для самостоятельной работы – в соответствии с методическими рекомендациями (в зависимости от сложности заданий).

Рейтинг план

Базовая часть			
Вид контроля	**Форма контроля**	**Мин. кол-во баллов**	**Макс. кол-во баллов**
Контроль посещаемости	**Посещение практических занятий**	0	12
	Итого	**0**	**12**
Контроль работы на занятиях	***Наименование темы***	**Мин. кол-во баллов**	**Макс. кол-во баллов**
	Основы организаторской деятельности педагога в детских объединениях, организациях, движениях	1	6
	Организация деятельности детского объединения	1	6
	Особенности функционирования детского оздоровительного лагеря	1	6
	Организация деятельности временного	2	6

	детского объединения		
	Психологические особенности детей разного возраста и разных социальных групп	1	6
	Организация разновозрастного взаимодействия	2	6
	Психологические основы вожатской деятельности	1	6
	Развитие организаторских способностей детей	1	6
	Организация массовых мероприятий	2	6
	Итого	**12**	**54**
Всего в семестре		**12**	**66**
Промежуточная аттестация		6	12
ИТОГО		**18**	**78**
Подготовка к практическим занятиям является обязательным условием получения итоговой рейтинговой оценки по дисциплине не зависимо от количества накопленных баллов			
К промежуточной аттестации не допускаются обучающиеся, набравшие в течение семестра менее 43 баллов			
Зачет выставляется от 52 баллов			

13.4.2. Фонд оценочных средств для проведения промежуточной аттестации обучающихся по дисциплине:

1. При проведении промежуточной аттестации учитывается количество баллов, набранных студентом по итогам текущей аттестации (от 6 до 16) и отражающих степень его активности.

2. Рейтинговый балл, соответствующий **зачету** – от 52, предполагает успешное выполнение заданий по программе и в количественной форме отражает достигнутый студентом уровень в овладении формируемыми данной дисциплиной компетенциями. Расчет баллов производится в соответствии с критериальной системой оценивания: «5» – 85-100% (70-78 баллов), «4» – 70-84% (61-69 баллов), «3» – 55-69% (70-78 баллов).

13.4.2.1. Критерии оценки результатов прохождения студентом промежуточной аттестации по дисциплине

Уровень проявления компетенций	**Качественная характеристика**	**Количественный показатель (баллы БРС)**	**Оценка**	
			Квалитативная	**Квантитативная**
высокий	На высоком уровне проявляет: УК-3.3. Взаимодействует с другими членами команды в процессе решения поставленной задачи. УК-3.6. Осуществляет социальное взаимодействие и решает командные задачи. ОПК-3.4. Планирует совместную и индивидуальную учебную и воспитательную деятельность на основе методики преподавания,	**70-78**	**зачтено**	**отлично**

	деятельностного подхода, приемов современных педагогических технологий, требований федеральных государственных образовательных стандартов. ОПК-6.3. Применяет психолого-педагогические технологии для адресной работы с различными контингентами обучающихся: одаренные дети, социально уязвимые дети, дети, попавшие в трудные жизненные ситуации, дети-мигранты, дети-сироты, дети с особыми образовательными потребностями (аутисты, дети с синдромом дефицита внимания и гиперактивностью и др.), дети с ограниченными возможностями здоровья, дети с девиациями поведения, дети с зависимостью. ОПК-6.5. Планирует свои действия по развитию у обучающихся познавательной активности, самостоятельности, инициативности, творческих способностей, формированию гражданской позиции, культуры здорового и безопасного образа жизни. способности к труду и жизни в условиях современного мира, образцов и ценностей социального поведения, навыков поведения в мире виртуальной реальности и социальных сетях.			
повышенный	На достаточно высоком уровне проявляет: УК-3.3. Взаимодействует с другими членами команды в процессе решения поставленной задачи. УК-3.6. Осуществляет социальное взаимодействие и решает командные задачи. ОПК-3.4. Планирует совместную и индивидуальную учебную и воспитательную деятельность	**61-69**	**зачтено**	**хорошо**

	на основе методики преподавания, деятельностного подхода, приемов современных педагогических технологий, требований федеральных государственных образовательных стандартов. ОПК-6.3. Применяет психолого-педагогические технологии для адресной работы с различными контингентами обучающихся: одаренные дети, социально уязвимые дети, дети, попавшие в трудные жизненные ситуации, дети-мигранты, дети-сироты, дети с особыми образовательными потребностями (аутисты, дети с синдромом дефицита внимания и гиперактивностью и др.), дети с ограниченными возможностями здоровья, дети с девиациями поведения, дети с зависимостью. ОПК-6.5. Планирует свои действия по развитию у обучающихся познавательной активности, самостоятельности, инициативности, творческих способностей, формированию гражданской позиции, культуры здорового и безопасного образа жизни. способности к труду и жизни в условиях современного мира, образцов и ценностей социального поведения, навыков поведения в мире виртуальной реальности и социальных сетях.			
базовый	На среднем уровне проявляет: УК-3.3. Взаимодействует с другими членами команды в процессе решения поставленной задачи. УК-3.6. Осуществляет социальное взаимодействие и решает командные задачи. ОПК-3.4. Планирует совместную и индивидуальную учебную и	**52-60**	**зачтено**	**удовлетворительно**

	воспитательную деятельность на основе методики преподавания, деятельностного подхода, приемов современных педагогических технологий, требований федеральных государственных образовательных стандартов. ОПК-6.3. Применяет психолого-педагогические технологии для адресной работы с различными контингентами обучающихся: одаренные дети, социально уязвимые дети, дети, попавшие в трудные жизненные ситуации, дети-мигранты, дети-сироты, дети с особыми образовательными потребностями (аутисты, дети с синдромом дефицита внимания и гиперактивностью и др.), дети с ограниченными возможностями здоровья, дети с девиациями поведения, дети с зависимостью. ОПК-6.5. Планирует свои действия по развитию у обучающихся познавательной активности, самостоятельности, инициативности, творческих способностей, формированию гражданской позиции, культуры здорового и безопасного образа жизни. способности к труду и жизни в условиях современного мира, образцов и ценностей социального поведения, навыков поведения в мире виртуальной реальности и социальных сетях.			
низкий	не проявляет должного уровня компетенций	**51 и менее**	**Не зачтено**	**Неудовлетворительно**

Министерство просвещения Российской Федерации
ФГБОУ ВО «Ярославский государственный
педагогический университет им. К.Д. Ушинского»

У Т В Е Р Ж Д А Ю
проректор по учебной работе
_____М.Ю. Соловьев
«____»_____ 2023 г.

Программа учебной дисциплины

Наименование дисциплины:
К.М.07.01 Методика обучения и воспитания в области технологии

Рекомендуется для направления подготовки:
44.03.01 Педагогическое образование
(профиль Технология)

Квалификация (степень) выпускника: бакалавр

Разработчик:
старший преподаватель кафедры
дополнительного образования Н.А. Глазкова

Утверждена на заседании
кафедры физики и информационных технологий
«27» апреля 2023 г.
Протокол № 9
И.о. зав. кафедрой Д.А. Личак

1. Цели и задачи дисциплины:

Целью является методическая подготовка будущих бакалавров технологического образования в педагогической работе по предмету технология в общеобразовательной школе и в системе дополнительного образования.

Основными задачами курса являются:

- понимание содержания разделов и модулей образовательной деятельности «Технология»;
- овладение навыками работы по организации, планированию и материальному обеспечению занятий по технологии, разработке учебно-методической документации;
- овладение навыками проведения воспитательной работы с учащимися на уроках технологии и предпринимательства;
- развитие умений организации и проведению внеклассной и общественно-полезной работы по технологии, соединению обучения с производительным трудом.

2. Место дисциплины в структуре основной профессиональной образовательной программы (ОПОП):

Дисциплина включена в **обязательную часть ОПОП.**

3. Перечень планируемых результатов обучения по дисциплине:

КОМПЕТЕНЦИИ		Индикаторы	Оценочные средства
Шифр	**Формулировка**		
УК-2	Способен определять круг задач в рамках поставленной цели и выбирать оптимальные способы их решения, исходя из действующих правовых норм, имеющихся ресурсов и ограничений	УК-2.1. Осуществляет целеполагание в ситуации решения профессиональной проблемы. УК-2.2. Формирует нормативно-правовую основу для подбора решений поставленной профессиональной задачи. УК-2.3. Определяет ресурсную базу, обеспечивающую достижение запланированного результата. УК-2.6. Оценивает потенциальные риски и ограничения своих действий в рамках достижения поставленной цели	Лабораторная работа, практическая работа
ОПК-2	. Способен участвовать в разработке основных и дополнительных образовательных программ, разрабатывать отдельные их компоненты (в том числе с использованием информационнокоммуникационных технологий)	ОПК-2.1. Проектирует программу учебной дисциплины по преподаваемому предмету в соответствии с требованиями к ее разработке и реализации ОПК-2.4. Проектирует учебные занятия на основе требований федеральных государственных образовательных стандартов и основной общеобразовательной программы, истории и места преподаваемого предмета в мировой культуре и науке	Лабораторная работа, практическая работа

ОПК-3.	Способен организовывать совместную и индивидуальную учебную и воспитательную деятельность обучающихся, в том числе с особыми образовательными потребностями, в соответствии с требованиями федеральных государственных образовательных стандартов	ОПК-3.2. Решает профессиональные задачи, связанные с использованием специальных подходов к обучению в целях включения в образовательный процесс всех обучающихся, в том числе с особыми образовательными потребностями в образовании: обучающихся, проявивших выдающиеся способности; обучающихся, для которых русский язык не является родным; обучающимися с ограниченными возможностями здоровья ОПК-3.4. Планирует совместную и индивидуальную учебную и воспитательную деятельность на основе методики преподавания, деятельностного подхода, приемов современных педагогических технологий, требований федеральных государственных образовательных стандартов	Лабораторная работа, практическая работа
ОПК-4.	Способен осуществлять духовнонравственное воспитание обучающихся на основе базовых национальных ценностей	ОПК-4.1. Формулирует воспитательные цели, способствующие развитию обучающихся, независимо от их способностей и характера ОПК-4.2 Проектирует ситуации и события, развивающие эмоционально-ценностную сферу ребенка (культуру переживаний и ценностные ориентации ребенка)	Лабораторная работа, практическая работа
ОПК-5.	Способен осуществлять контроль и оценку формирования результатов образования обучающихся, выявлять и корректировать трудности в обучении	ОПК-5.2. Планирует свои действия по контролю и оценке формирования результатов образования обучающихся и объективному анализу полученных результатов	Лабораторная работа, практическая работа

ПК-1	Способен разрабатывать и реализовать учебные и развивающие занятия для детей, в том числе с особыми потребностями в образовании в рамках основных и дополнительных образовательных программ	ПК-1.1. Объективно оценивает возможности обучающихся ПК-1.2. Определяет у детей наличие особых потребностей в образовании ПК-1.3. Подбирает подходы к обучению в соответствии с особенностями контингента обучающихся ПК-1.4. Подбирает средства обучения на основе анализа их развивающего потенциала ПК-1.5. Демонстрирует готовность использовать средства индивидуализации при разработке и реализации учебных и развивающих занятий	Лабораторная работа, практическая работа
ПК-2	Способен организовывать различные виды внеурочной деятельности: игровую, учебноисследовательскую, художественно-продуктивную, культурнодосуговую с учетом возможностей образовательной организации, места жительства и историкокультурного своеобразия региона	ПК-2.1. Оценивает воспитательный и развивающий потенциал разных видов внеурочной деятельности ПК-2.3. Решает организаторские задачи, связанные с включением обучающихся во внеурочную деятельность на основе их интересов и потребностей ПК-2.4. Владеет способами оценивания результатов внеурочной деятельности обучающихся ПК-2.5. Использует возможности образовательной организации и социокультурного окружения в организации внеурочной деятельности обучающихся	Лабораторная работа, практическая работа
ПК-3	Способен организовывать образовательную деятельность с учетом возможностей, потребностей, достижений обучающихся в области образования	ПК-3.1 Владеет способами изучения и оценки состояния, результатов и эффективности организации образовательной деятельности обучающихся ПК-3.3. Осуществляет целеполагание образовательной деятельности в рамках взаимодействия с другими	Лабораторная работа, практическая работа

		участниками образовательного процесса ПК-3.4. Планирует образовательную деятельность обучающихся на основе диагностики их возможностей, потребностей, достижений и поставленных целей и задач	

4. Объем дисциплины и виды учебной работы

Общая трудоемкость дисциплины составляет 9 зачетные единицы.

Вид учебной работы	**Всего часов**	**Семестры**			
		4	**5**	**6**	**8**
Контактная работа с преподавателем (всего)	**166**	**54**	**36**	**40**	**36**
В том числе:					
Лекции	48	22		14	12
Практические занятия (ПЗ)	24				24
Лабораторная работа	94	32	36	26	
Самостоятельная работа (всего)	**194**	**54**	**18**	**14**	**108**
В том числе:					
Подготовка к лабораторной работе	64	24	8	4	28
Подготовка к практической работе	130	30	10	10	80
Вид промежуточной аттестации	**Зачет с оценкой**				
Общая трудоемкость (часов)	**360**	**108**	**54**	**54**	**144**
Общая трудоемкость (зачетных единиц)	**9**	**3**	**1,5**	**1,5**	**4**

5. Содержание дисциплины

5.1. Содержание разделов дисциплины

№ п/п	**Наименование раздела дисциплины**	**Содержание раздела (в дидактических единицах)**
1	Общая теория и методика обучения школьников технологии.	1.1Концептуальные основы теории и методики обучения школьников технологии. 1.2 Подходы, закономерности и принципы обучения технологии. 1.3 Структура и содержание обучения школьников технологии. 1.4 Дидактические системы технологической

		подготовки школьников. 1.5 Методы обучения школьников технологии. 1.6Организационные формы обучения школьников технологии. 1.7Активизация учебной деятельности на занятиях по технологии. Проектный метод обучения. 1.8Основы теории формирования трудовых умений. Теория трудовых умений. Формирование знаний, умений и навыков при обучении школьников технологии и предпринимательству. Методы и средства диагностики технологической подготовки учащихся. 1.9Учебно-материальная база обучения школьников технологии. 1.10Методика применения технических средств обучения и новых информационных технологий в процессе технологической подготовки школьников. 1.11Межпредметные связи при обучении школьников технологии.
2	Частные методики обучения школьников технологии.	2.1 Методика обучения ручной обработке изделий из конструкционных материалов. 2.2 Методика обучения механической обработке изделий из конструкционных материалов. 2.3 Методика обучения электрорадиотехническим работам. 2.4 Методика обучения созданию изделий из текстильных и поделочных материалов. 2.5 Методика обучения технологии приготовления пищи. 2.6 Методика обучения ведению домашнего хозяйства.
3	Частные методики обучения школьников технологии (продолжение).	3.1 Методика обучения основам экономики. 3.2 Методика обучения основам производства и профессионального самоопределения. 3.3 Методика обучения черчению и графике. 3.4 Методика обучения электрорадиотех. работам.
4	Основы исследовательской деятельности в технологии.	4.1 Структура и содержание исследований по тематике выпускных квалификационных работ. 4.2 Внедрение результатов педагогических исследований в практику. Приемы интерпретации результатов исследований 4.3 Моделирование в педагогическом исследовании 4.4 Работа с источниками информации 4.5 Теоретические и змпирические методы исследования в технологическом образовании 4.6 Основные характеристики педагогического исследования 4.7 Современное состояние и направления развития системы технологического образования

5.2. Разделы дисциплин и виды занятий

№ п/п	Наименование раздела дисциплины	Лекции	Практ. заняти	Лабор. заняти	Самост. работа	Всего часов

			я	я	студ.	
1	**Общая теория и методика обучения школьников технологии.**	**22**	**30**	**12**	**68**	**132**
1.1	Концептуальные основы теории и методики обучения школьников технологии.	2	4	2	12	20
1.2	Подходы, закономерности и принципы обучения технологии	2	2	2	12	18
1.3	Структура и содержание обучения школьников технологии..	2	4	2	10	18
1.4	Дидактические системы технологической подготовки школьников	2	2	2	10	16
1.5	Методы обучения школьников технологии.	2	2	2	10	16
1.6	Организационные формы обучения школьников технологии.	2	2	2		6
1.7	Активизация учебной деятельности на занятиях по технологии. Проектный метод обучения	2	2		4	8
1.8	Основы теории формирования трудовых умений	2	2		2	6
1.9	Учебно-материальная база обучения школьников технологии	2	4		4	10
1.10	Методика применения технических средств обучения и новых информационных технологий	2	4			6
1.11	Межпредметные связи при обучении школьников технологии	2	2		4	8
2	**Частные методики обучения школьников технологии.**			**50**	**40**	**90**
2.1	Методика обучения ручной обработке изделий из конструкционных материалов.			10	8	18
2.2	Методика обучения механической обработке изделий из конструкционных материалов			10	8	18
2.3	Методика обучения электрорадиотехническим работам			10	6	16
2.4	Методика обучения созданию изделий из текстильных и поделочных материалов			8	6	14
2.5	Методика обучения технологии приготовления пищи			8	6	14
2.6	Методика обучения ведению домашнего хозяйства			4	6	10
3	**Частные методики обучения технологии (продолжение)**	**14**	**8**	**8**	**50**	**90**
3.1	Методика обучения основам экономики.	4	2	2	12	24
3.2	Методика обучения основам производства и профессионального самоопределения.	4	2	2	12	22

3.3	Методика обучения черчению и графике.	4	2	2	12	22
3.4	Методика обучения электрорадиотехническим работам	2	2	2	14	22
4	**Основы исследовательской деятельности в технологии.**	**12**		**24**	**36**	**72**
4.1	Современное состояние и направления развития системы технологического образования.	2		4	6	12
4.2	Основные характеристики педагогического исследования.	2		4	6	12
4.3	Работа с источниками информации.	2		4	6	12
4.4	Теоретические и змпирические методы исследования в технологическом образовании.	2		4	6	12
4.5	Моделирование в педагогическом исследовании.			4	6	10
4.6	Внедрение результатов педагогических исследований в практику. Приемы интерпретации результатов исследований.	2			6	8
4.7	Структура и содержание исследований по тематике выпускных квалификационных работ.	2		4		6
Итого		**48**	**24**	**94**	**194**	**360**

6. Перечень учебно-методического обеспечения для самостоятельной работы обучающихся по дисциплине

6.1. Содержание самостоятельной работы студентов по темам

№ п/п	Темы дисциплины	Содержание самостоятельной работы студентов
1.	Концептуальные основы теории и методики обучения школьников технологии.	Лабораторная работа, практическая работа
2.	Подходы, закономерности и принципы обучения технологии	Лабораторная работа, практическая работа
3.	Структура и содержание обучения школьников технологии..	Лабораторная работа, практическая работа
4.	Дидактические системы технологической подготовки школьников	Лабораторная работа, практическая работа
5.	Методы обучения школьников технологии.	Лабораторная работа, практическая работа
6.	Активизация учебной деятельности на занятиях по технологии. Проектный метод обучения	Лабораторная работа, практическая работа
7.	Основы теории формирования трудовых умений	Практическая работа
8.	Учебно-материальная база обучения школьников технологии	Практическая работа

9.	Межпредметные связи при обучении школьников технологии	Практическая работа
10.	Методика обучения ручной обработке изделий из конструкционных материалов.	Практическая работа
11.	Методика обучения механической обработке изделий из конструкционных материалов	Практическая работа
12.	Методика обучения электрорадиотехническим работам	Практическая работа
13.	Методика обучения созданию изделий из текстильных и поделочных материалов	Практическая работа
14.	Методика обучения технологии приготовления пищи	Практическая работа
15.	Методика обучения ведению домашнего хозяйства	Практическая работа
16.	Методика обучения ручной обработке изделий из конструкционных материалов.	Практическая работа
17.	Методика обучения основам экономики.	Практическая работа
18.	Методика обучения основам производства и профессионального самоопределения.	Лабораторная работа, практическая работа
19.	Методика обучения черчению и графике.	Лабораторная работа, практическая работа
20.	Методика обучения электрорадиотехническим работам	Лабораторная работа, практическая работа
21.	Современное состояние и направления развития системы технологического образования.	Лабораторная работа, практическая работа
22.	Основные характеристики педагогического исследования.	Практическая работа
23.	Работа с источниками информации.	Практическая работа
24.	Теоретические и змпирические методы исследования в технологическом образовании.	Практическая работа
25.	Моделирование в педагогическом исследовании.	Практическая работа
26.	Внедрение результатов педагогических исследований в практику. Приемы интерпретации результатов исследований.	Практическая работа
27.	Структура и содержание исследований по тематике выпускных квалификационных работ.	Практическая работа

6.2 Примерная тематика рефератов:

Не предусмотрено

7. Фонды оценочных средств

7.1. Фонд оценочных средств для проведения текущей аттестации обучающихся по дисциплине

Наименование темы дисциплины	Средства текущего контроля	Перечень компетенций (указать шифр)
Концептуальные основы теории и методики обучения школьников технологии.	Лабораторная работа, практическая работа	УК-2, ОПК-2, ОПК-4, ПК-2, ПК-3
Подходы, закономерности и принципы обучения технологии	Лабораторная работа, практическая работа	УК-2, ОПК-2, ОПК-4, ПК-2, ПК-3
Структура и содержание обучения школьников технологии..	Лабораторная работа, практическая работа	УК-2, ОПК-2, ОПК-4, ОПК-5, ПК-2, ПК-3
Дидактические системы технологической подготовки школьников	Лабораторная работа, практическая работа	УК-2, ОПК-2, ОПК-4, ОПК-5, ПК-1,
Методы обучения школьников технологии.	Лабораторная работа, практическая работа	, ОПК-4, ОПК-5, ПК-1, ПК-2, ПК-3
Активизация учебной деятельности на занятиях по технологии. Проектный метод обучения	Лабораторная работа, практическая работа	УК-2, ОПК-2, ОПК-4, ОПК-5, ПК-1, ПК-2, ПК-3
Основы теории формирования трудовых умений	Практическая работа	ОПК-5, ПК-1, ПК-2, ПК-3
Учебно-материальная база обучения школьников технологии	Практическая работа	УК-2, ОПК-2,
Межпредметные связи при обучении школьников технологии	Практическая работа	ПК-1, ПК-2, ПК-3
Методика обучения ручной обработке изделий из конструкционных материалов.	Практическая работа	УК-2, ОПК-2, ОПК-4, ОПК-5, ПК-1,
Методика обучения механической обработке изделий из конструкционных материалов	Практическая работа	УК-2, ПК-2, ПК-3
Методика обучения электрорадиотехническим работам	Практическая работа	УК-2, ОПК-2, ОПК-4, ОПК-5, ПК-1,
Методика обучения созданию изделий из текстильных и поделочных материалов	Практическая работа	ОПК-5, ПК-1, ПК-2, ПК-3
Методика обучения технологии приготовления пищи	Практическая работа	УК-2, ОПК-2, ОПК-4, ОПК-5,ПК-3
Методика обучения ведению домашнего хозяйства	Практическая работа	УК-2, ОПК-2, ОПК-5, ПК-1, ПК-2, ПК-3
Методика обучения ручной обработке изделий из конструкционных материалов.	Практическая работа	ОПК-4, ОПК-5, ПК-1, ПК-2, ПК-3
Методика обучения основам экономики.	Практическая работа	УК-2, ОПК-2, ОПК-4, ПК-3
Методика обучения основам производства и профессионального самоопределения.	Лабораторная работа, практическая работа	УК-2, ОПК-2, ОПК-4, ОПК-5, ПК-3
Методика обучения черчению и графике.	Лабораторная работа, практическая работа	УК-2, ОПК-5, ПК-1, ПК-2, ПК-3
Методика обучения электрорадиотехническим работам	Лабораторная работа, практическая работа	УК-2, ОПК-2, ОПК-4, ОПК-5, ПК-1, ПК-2, ПК-3
Современное состояние и направления развития системы технологического образования.	Лабораторная работа, практическая работа	ОПК-4, ОПК-5, ПК-1, ПК-2, ПК-3

Основные характеристики педагогического исследования.	Практическая работа	, ОПК-2, ОПК-4, ОПК-5, ПК-1, ПК-3
Работа с источниками информации.	Практическая работа	УК-2, ПК-2, ПК-3
Теоретические и змпирические методы исследования в технологическом образовании.	Практическая работа	ОПК-4, ОПК-5, ПК-1, ПК-2, ПК-3
Моделирование в педагогическом исследовании.	Практическая работа	ОПК-4, ОПК-5, ПК-1, ПК-2, ПК-3
Внедрение результатов педагогических исследований в практику. Приемы интерпретации результатов исследований.	Практическая работа	УК-2, ОПК-2, ОПК-4, ОПК-5, ПК-3
Структура и содержание исследований по тематике выпускных квалификационных работ.	Практическая работа	УК-2, ОПК-5, ПК-1, ПК-2, ПК-3

Текущий контроль осуществляется на основе рейтинговой технологии оценивания. Обучающиеся в процессе изучения дисциплины набирают рейтинговые баллы и в рамках аттестационной недели получают отметки в соответствии с набранными баллами.

Критерии оценки видов работ

Посещение лекционных занятий и отсутствие на занятии – 0 баллов, посещение практических занятий – 0,5 баллов.

Выступление на практических занятиях активное участие в обсуждении, представление результатов самостоятельной работы (1-2 балла): периодическая активность – 1 балл, активное участие в обсуждении проблем и практических заданий – 2 балла.

Выполнение заданий для самостоятельной работы – от 1 до 6 баллов (в зависимости от сложности заданий).

На каждом практическом занятии проводится текущий контроль (тест) – максимальный балл – 5. Выполнение заданий для самостоятельной работы – от 1 до 6 баллов (в зависимости от сложности заданий).

Рейтинг план

Базовая часть			
Вид контроля	**Форма контроля**	**Мин. Кол-во баллов**	**Макс. Кол-во баллов**
Контроль посещаемости	**Посещение лекционных, практических занятий**	**0,5**	**7**
	Итого	**0,5**	**7**
Контроль работы на занятиях	**Наименование темы**	**Мин. Кол-во баллов**	**Макс. Кол-во баллов**
	Концептуальные основы теории и методики обучения школьников технологии.	0,5	8
	Подходы, закономерности и принципы обучения технологии	0,5	8
	Структура и содержание обучения школьников технологии..	0,5	8
	Дидактические системы технологической подготовки школьников	0,5	8
	Методы обучения школьников технологии.	0,5	8
	Организационные формы обучения	0,5	8

	школьников технологии.		
	Активизация учебной деятельности на занятиях по технологии. Проектный метод обучения	0,5	8
	Основы теории формирования трудовых умений	0,5	8
	Учебно-материальная база обучения школьников технологии	0,5	8
	Методика применения технических средств обучения и новых информационных технологий	0,5	8
	Межпредметные связи при обучении школьников технологии	0,5	8
	Методика обучения ручной обработке изделий из конструкционных материалов.	0,5	8
	Методика обучения механической обработке изделий из конструкционных материалов	0,5	8
	Методика обучения электрорадиотехническим работам	0,5	8
	Методика обучения созданию изделий из текстильных и поделочных материалов	0,5	8
	Методика обучения технологии приготовления пищи	0,5	8
	Методика обучения ведению домашнего хозяйства	0,5	8
	Методика обучения основам экономики.	0,5	8
	Методика обучения основам производства и профессионального самоопределения.	0,5	8
	Методика обучения черчению и графике.	0,5	8
	Методика обучения электрорадиотехническим работам	0,5	8
	Современное состояние и направления развития системы технологического образования.	0,5	8
	Основные характеристики педагогического исследования.	0,5	8
	Работа с источниками информации.	0,5	8
	Теоретические и змпирические методы исследования в технологическом образовании.	0,5	8
	Моделирование в педагогическом исследовании.	0,5	8
	Внедрение результатов педагогических исследований в практику. Приемы интерпретации результатов исследований.	0,5	8
	Структура и содержание исследований по тематике выпускных квалификационных работ.	0,5	8
	Итого		
Всего в семестре		**14**	**224**
Промежуточная аттестация			
ИТОГО		**238**	
Подготовка к практическим занятиям является обязательным условием получения			

итоговой рейтинговой оценки по дисциплине не зависимо от количества накопленных баллов
К промежуточной аттестации не допускаются обучающиеся, набравшие в течение семестра менее 145 баллов

Примеры заданий для практических занятий

Вариант 1

Анализ программы по технологии для начальной школы

ВОПРОСЫ

1 Каковы представления современной науки о цели, задачах, содержании и структуре технологического образования в школе в начальном звене?

2 Особенности содержания и построения программ по технологии для Начальных классов.

3 Охарактеризуйте проблемы, связанные с содержанием школьных программ по технологии.

4 Зачем необходим государственный образовательный стандарт по технологии ?

ЗАДАНИЯ ДЛЯ САМОСТОЯТЕЛЬНОЙ РАБОТЫ

1 Проанализируйте программы по технологии для начальных классов (по указанию преподавателя).

Критерии оценивания заданий, выполненных на практических занятиях (семинарах)

Критерий	Балл
Использование профессиональных понятий и терминов в речи	0,5 балла
Соответствие предлагаемых решений поставленной задаче	0,5 балла
Практическая направленность	0,5 балла
Оригинальность предлагаемых решений	0,5 балла
Максимальный балл	**2**

7.1.4. Лабораторная работа

Лабораторная работа - совокупный «продукт». Лабораторная работа реализует контролирующую функцию.

Виды лабораторной работы:

1. Контрольная работа – одна из форм проверки и оценки усвоенных знаний, получение информации о характере познавательной деятельности, об уровне самостоятельности и активности учащихся в учебном процессе, об эффективности методов, форм и способов учебной деятельности. Различают к.р. текущие и экзаменационные; письменные, графические, практичеб́ские; фронтальные и индивидуальные. Определенное место занимает программированный опрос, суть которого предъявить всем учащимся стандартные требования;

2. Индивидуальное домашнее задание – форма самостоятельной работы учащихся с целью повторения, закрепления и углубления знаний, полученных на уроке, а также для подготовки к восприятию нового учебного материала, а иногда и для самостоятельного решения посильной самостоятельной задачи. И.д.з. – средство подготовки к самообразованию;

3. Лабораторная работа – один из видов самостоятельной, практической и исследовательской работы, с целью углубления и закрепления теоретических знаний, развитие навыков самостоятельного экспериментирования.

Примеры Лабораторной работы.

Лабораторная работа

Изучение и анализ литературы по изучаемому разделу

Цель работы:

• знакомство с основной учебной и методической литературой по технологии;
• сформировать умения анализировать литературу, подбирать учебный и дидактический материал для планирования конкретного занятия;
Задание
Познакомьтесь с методическим материалом журнала «Школа и производство» и материалами учебной литературой для конкретного класса, раздела (определяет студент) предмета технология. Осуществите выбор материала, который будет использован вами при последующем планировании конкретного занятия по технологии.
Порядок изучения каждого пособия
1 Изучите полноту изложения учебного материала в учебнике, соответствие его требованиям действующей программы по технологии.
2 Выявите какие вопросы недостаточно освещены в пособии?
3 Укажите ваши замечания к учебнику в аспекте соответствия его требованиям к учебнику.
4 Определите какие методические разработки по отдельным разделам программы «Технология», отдельным темам занятий имеются в выбранном вами методическом пособии. Какова полнота этих разработок?
5 Осуществите выбор текстового материала, иллюстраций, которые будете использовать на занятии.
6 Перечислите перечень источников, выбранных вами для использования при планировании занятия с указанием их авторов, наименования страниц, рисунков, таблиц и т.п.
7 Письменно ответьте на поставленные вопросы в произвольной форме.

Критерии оценивания

Критерий	**Балл**
Использование профессиональных понятий и терминов в речи	0,5
Степень реализации цели и задач работы	2
Степень выполнения заданий	1
Степень сформированности у студентов необходимых умений и навыков	1,5
Максимальный балл	**5**

7.1.2 Практическая работа

Практическая работа - это один видов активной самостоятельной работы учащихся, который проводится с применением различных методов, материалов, инструментов, приборов и других средств.

Примеры практических работ:

Практическая работа №1
«ИЗУЧЕНИЕ СТРУКТУРЫ И АНАЛИЗ УЧЕБНИКА ПО ТЕХНОЛОГИИ»

Задание
Ориентируясь на дидактические требования к учебникам, учитывая функции учебника и педагогические компоненты его содержания, необходимо проанализировать учебник 6 класса по технологии по следующей структуре:
1 Автор, название, год издания.
2 Структура учебника и нумерация.
3 Содержание отдельных пунктов учебника:
а) соответствие по содержанию и объему учебного материала Федеральному государственному образовательному стандарту и обязательному минимуму содержания образования по технологии;
б) ставятся ли автором вопросы для самоконтроля;

4 Анализ практических работ и упражнений учебника:
а) достаточно практических работ и упражнений для закреп-
ления теоретического материала и самостоятельной работы;
б) расположены ли они с нарастанием трудности их решения;
в) соответствует ли содержание задач целям воспитания учащихся;
5 Доступным ли языком излагается содержание учебного ма-
териала; его убедительность; красочность; простота и т.п. Приведи-
6 Как иллюстрирован учебник (чертежи, рисунки, графики и
т.п.), их качество и правильность расположения?
7 Включен ли учебник в список рекомендованных учебников
МО (и в каком качестве)?
8 Есть ли материал для внеклассной работы?
9 Реализованы ли в учебнике межпредметные связи курса
технологии, если да, то с какими предметами (опишите 2-3 темы)?
10 Каковы методические отличия учебника от учебников
других авторов?
11 Ваше мнение об учебнике.

Практическая №2

«ФОРМУЛИРОВАНИЕ ЦЕЛЕЙ ОБУЧЕНИЯ. ВЫБОР ОПТИМАЛЬНЫХ МЕТОДОВ ОБУЧЕНИЯ».

Задание
1 Исправьте в предоставленном преподавателем плане-
конспекте урока неверно сформулированные цели урока.
2 Выберите тему урока и сформулируйте цели обучения.
3 Определите методы обучения для соответствующей темы урока.
4 Дайте обоснование выбранных методов обучения.
5 Сформулируйте цели урока для следующих тем:
1 Моделирование швейных изделий.
2 Бытовые электроприборы.

Критерии оценивания

Критерий	**Балл**
Использование профессиональных понятий и терминов в речи	0,5
Оформление и соответствие требованиям по оформлению реферативных работ	0,5
Содержание подробное, соответствует тематике	1
Умение работать с исследованиями, критической литературой, систематизировать и структурировать материал	1
Явленность авторской позиции, самостоятельность оценок и суждений	1
Максимальный балл	**5**

7.2. Фонд оценочных средств для проведения промежуточной аттестации обучающихся по дисциплине

7.2.1. Требования к проведению промежуточной аттестации по дисциплине:

1. Рейтинговый балл, соответствующий зачету, предполагает активную работу на лекциях и семинарах (выполнение различных видов самостоятельной работы).

2. Допуск к зачету с оценкой предполагает:

- суммарный балл для получения зачета должен быть не менее 124 баллов.

7.2.2 Критерии оценки результатов прохождения студентом промежуточной аттестации по дисциплине

Уровень проявления компетенций	Качественная характеристика	Количественный показатель (баллы БРС)	Оценка	
			Квалитативная	Квантитативная
высокий	На высоком уровне способен определять круг задач в рамках поставленной цели и выбирать оптимальные способы их решения, исходя из действующих правовых норм, имющихся ресурсов и ограничений, участвовать в разработке основных и дополнительных образовательных программ, разрабатывать отдельные их компоненты (в том числе с использованием информационнокоммуникационных технологий), организовывать совместную и индивидуальную учебную и воспитательную деятельность обучающихся, в том числе с особыми образовательными потребностями, в соответствии с требованиями федеральных государственных образовательных стандартов, осуществлять духовнонравственное воспитание обучающихся на основе базовых национальных ценностей, осуществлять контроль и оценку формирования результатов образования обучающихся, выявлять и корректировать трудности в обучении, разрабатывать и реализовать учебные и развивающие занятия для детей, в том числе с особыми потребностями в образовании в рамках основных и дополнительных образовательных программ, организовывать различные виды внеурочной деятельности: игровую, учебноисследовательскую, художественно-продуктивную, культурнодосуговую с учетом возможностей образовательной организации, места жительства и историкокультурного своеобразия региона, образовательную деятельность с учетом возможностей, потребностей, достижений обучающихся в области образования	**100-92% 238-219 баллов**	**зачтено**	**отлично**
повышенный	Способен с незначительными ошибками определять круг задач в рамках поставленной цели и выбирать оптимальные способы их решения, исходя из действующих правовых норм, имющихся ресурсов и ограничений, участвовать в разработке основных и дополнительных образовательных программ, разрабатывать отдельные их компоненты (в том числе с использованием информационнокоммуникационных технологий), организовывать совместную и индивидуальную учебную и воспитательную деятельность обучающихся, в том числе с особыми образовательными потребностями, в соответствии с требованиями федеральных государственных	**91-71% 217-169 баллов**	**зачтено**	**хорошо**

	образовательных стандартов, осуществлять духовнонравственное воспитание обучающихся на основе базовых национальных ценностей, осуществлять контроль и оценку формирования результатов образования обучающихся, выявлять и корректировать трудности в обучении, разрабатывать и реализовать учебные и развивающие занятия для детей, в том числе с особыми потребностями в образовании в рамках основных и дополнительных образовательных программ, организовывать различные виды внеурочной деятельности: игровую, учебноисследовательскую, художественно-продуктивную, культурнодосуговую с учетом возможностей образовательной организации, места жительства и историкокультурного своеобразия региона, образовательную деятельность с учетом возможностей, потребностей, достижений обучающихся в области образования			
базовый	Способен с ошибками определять круг задач в рамках поставленной цели и выбирать оптимальные способы их решения, исходя из действующих правовых норм, имющихся ресурсов и ограничений, участвовать в разработке основных и дополнительных образовательных программ, разрабатывать отдельные их компоненты (в том числе с использованием информационнокоммуникационных технологий), организовывать совместную и индивидуальную учебную и воспитательную деятельность обучающихся, в том числе с особыми образовательными потребностями, в соответствии с требованиями федеральных государственных образовательных стандартов, осуществлять духовнонравственное воспитание обучающихся на основе базовых национальных ценностей, осуществлять контроль и оценку формирования результатов образования обучающихся, выявлять и корректировать трудности в обучении, разрабатывать и реализовать учебные и развивающие занятия для детей, в том числе с особыми потребностями в образовании в рамках основных и дополнительных образовательных программ, организовывать различные виды внеурочной деятельности: игровую, учебноисследовательскую, художественно-продуктивную, культурнодосуговую с учетом возможностей образовательной организации, места жительства и историкокультурного своеобразия региона, образовательную деятельность с учетом возможностей, потребностей, достижений обучающихся в области образования	**70-55% 167 – 130 баллов**	**зачтено**	**удовлетворительно**

низкий	Не проявляет должного уровня компетенций	**54 и ниже % 128 баллов и ниже**	**не зачтено**	**неудовлетворительно**

7.2.3 Спецификация оценочных средств

Проверяемые индикаторы проявления компетенций		
УК	**ОПК**	**ПК**
Практическая работа		
УК-2.1. Осуществляет целеполагание в ситуации решения профессиональной проблемы. УК-2.2. Формирует нормативно-правовую основу для подбора решений поставленной профессиональной задачи. УК-2.3. Определяет ресурсную базу, обеспечивающую достижение запланированного результата. УК-2.6. Оценивает потенциальные риски и ограничения своих действий в рамках достижения поставленной цели	ОПК-2.1. Проектирует программу учебной дисциплины по преподаваемому предмету в соответствии с требованиями к ее разработке и реализации ОПК-2.4. Проектирует учебные занятия на основе требований федеральных государственных образовательных стандартов и основной общеобразовательной программы, истории и места преподаваемого предмета в мировой культуре и науке ОПК-3.2. Решает профессиональные задачи, связанные с использованием специальных подходов к обучению в целях включения в образовательный процесс всех обучающихся, в том числе с особыми образовательными потребностями в образовании: обучающихся, проявивших выдающиеся способности; обучающихся, для которых русский язык не является родным; обучающимися с ограниченными возможностями здоровья ОПК-3.4. Планирует совместную и индивидуальную учебную и воспитательную деятельность на основе методики преподавания, деятельностного подхода, приемов современных педагогических технологий, требований федеральных государственных ОПК-4.1. Формулирует воспитательные цели, способствующие развитию обучающихся, независимо от их способностей и характера ОПК-4.2 Проектирует ситуации и события, развивающие эмоционально-ценностную сферу ребенка (культуру переживаний и ценностные ориентации ребенка) ОПК-5.2. Планирует свои действия по контролю и оценке формирования результатов образования обучающихся и объективному анализу	ПК-1.2. Определяет у детей наличие особых потребностей в образовании ПК-1.3. Подбирает подходы к обучению в соответствии с особенностями контингента обучающихся ПК-1.4. Подбирает средства обучения на основе анализа их развивающего потенциала ПК-1.5. Демонстрирует готовность использовать средства индивидуализации при разработке и реализации учебных и развивающих занятий ПК-2.5. Использует возможности образовательной организации и социокультурного окружения в организации внеурочной деятельности обучающихся ПК-3.4. Планирует образовательную деятельность обучающихся на основе диагностики их возможностей, потребностей, достижений и поставленных целей и задач

	полученных результатов	
Лабораторная работа		
УК-2.2. Формирует нормативно-правовую основу для подбора решений поставленной профессиональной задачи. УК-2.3. Определяет ресурсную базу, обеспечивающую достижение запланированного результата. УК-2.6. Оценивает потенциальные риски и ограничения своих действий в рамках достижения поставленной цели	ОПК-2.1. Проектирует программу учебной дисциплины по преподаваемому предмету в соответствии с требованиями к ее разработке и реализации ОПК-2.4. Проектирует учебные занятия на основе требований федеральных государственных образовательных стандартов и основной общеобразовательной программы, истории и места преподаваемого предмета в мировой культуре и науке ОПК-5.2. Планирует свои действия по контролю и оценке формирования результатов образования обучающихся и объективному анализу полученных результатов	ПК-1.2. Определяет у детей наличие особых потребностей в образовании ПК-1.3. Подбирает подходы к обучению в соответствии с особенностями контингента обучающихся ПК-1.4. Подбирает средства обучения на основе анализа их развивающего потенциала ПК-1.5. Демонстрирует готовность использовать средства индивидуализации при разработке и реализации учебных и развивающих занятий ПК-2.1. Оценивает воспитательный и развивающий потенциал разных видов внеурочной деятельности ПК-2.4. Владеет способами оценивания результатов внеурочной деятельности обучающихся ПК-2.5. Использует возможности образовательной организации и социокультурного окружения в организации внеурочной деятельности обучающихся ПК-3.1 Владеет способами изучения и оценки состояния, результатов и эффективности организации образовательной деятельности обучающихся ПК-3.3. Осуществляет целеполагание образовательной деятельности в рамках взаимодействия с другими участниками образовательного процесса ПК-3.4. Планирует образовательную деятельность обучающихся на основе диагностики их возможностей, потребностей, достижений

		и поставленных целей и задач

7.2.4. Описание оценочных средств для проведения промежуточной аттестации

Описание оценочного средства
«Устный ответ»

Устный ответ – средство контроля, организованное как специальная беседа преподавателя с обучающимся на темы, связанные с изучаемой дисциплиной, и рассчитанное на выяснение объема знаний обучающегося по определенному разделу, теме, проблеме и т.п.

Оценочное средство «Устный ответ» *носит комплексный характер* и может быть использовано для определения уровня проявления всех компонентов компетенции: знаний, умений, владений (опыта выполнения определенных действий).

Для того чтобы уровень проявления компетенции можно было выявить у студента в процессе проведения беседы, целесообразно перед началом беседы выполнить анализ целей, задач и ожидаемых результатов. Во время представления беседы оцениваются знания и кругозор студента, умение логически построить ответ, владение монологической речью и иные коммуникативные навыки, способность студента правильно сформулировать задачу, находить современный материал и использовать разные источники информации, умение выражать свою точку зрения по данному вопросу, ориентироваться в терминологии.

Критерии оценивания

Критерий (формулируется на основе индикаторов проверяемых компетенций)	**Балл**
Осуществляет целеполагание в ситуации решения профессиональной проблемы. Формирует нормативно-правовую основу для подбора решений поставленной профессиональной задачи. Определяет ресурсную базу, обеспечивающую достижение запланированного результата. Оценивает потенциальные риски и ограничения своих действий в рамках достижения поставленной цели	0,5
Проектирует программу учебной дисциплины по преподаваемому предмету в соответствии с требованиями к ее разработке и реализации Проектирует учебные занятия на основе требований федеральных государственных образовательных стандартов и основной общеобразовательной программы, истории и места преподаваемого предмета в мировой культуре и науке	0,25
Решает профессиональные задачи, связанные с использованием специальных подходов к обучению в целях включения в образовательный процесс всех обучающихся, в том числе с особыми образовательными потребностями в образовании: обучающихся, проявивших выдающиеся способности; обучающихся, для которых русский язык не является родным; обучающимися с ограниченными возможностями здоровья Планирует совместную и индивидуальную учебную и воспитательную деятельность на основе методики преподавания, деятельностного подхода, приемов современных педагогических технологий, требований федеральных государственных образовательных стандартов	0,25
Формулирует воспитательные цели, способствующие развитию обучающихся, независимо от их способностей и характера Проектирует ситуации и события, развивающие эмоционально-ценностную сферу ребенка (культуру переживаний и ценностные ориентации ребенка)	0,5

Планирует свои действия по контролю и оценке формирования результатов образования обучающихся и объективному анализу полученных результатов	0,5
Объективно оценивает возможности обучающихся Определяет у детей наличие особых потребностей в образовании Подбирает подходы к обучению в соответствии с особенностями контингента обучающихся Подбирает средства обучения на основе анализа их развивающего потенциала Демонстрирует готовность использовать средства индивидуализации при разработке и реализации учебных и развивающих занятий	1
Оценивает воспитательный и развивающий потенциал разных видов внеурочной деятельности Решает организаторские задачи, связанные с включением обучающихся во внеурочную деятельность на основе их интересов и потребностей Владеет способами оценивания результатов внеурочной деятельности обучающихся Использует возможности образовательной организации и социокультурного окружения в организации внеурочной деятельности обучающихся	**1**
Владеет способами изучения и оценки состояния, результатов и эффективности организации образовательной деятельности обучающихся Осуществляет целеполагание образовательной деятельности в рамках взаимодействия с другими участниками образовательного процесса Планирует образовательную деятельность обучающихся на основе диагностики их возможностей, потребностей, достижений и поставленных целей и задач	**1**
всего	**5**

Вопросы для самопроверки

1. Планирование учебной работы по технологии обработки ткани.
2. Современные требования к проведению уроков по технологии обработки ткани.
3. Оборудование кабинетов технологии обработки ткани.
4. Формирование знаний и умений по технологии обработки ткани.
5. Активизация и интенсификация учебной деятельности на уроках технологии обработки ткани.
6. Методика обучения элементам швейного материаловедения.
7. Методические аспекты изучения раздела «Оборудование».
8. Методика обучения технологии изготовления швейных изделий.
9. Контроль знаний, умений и навыков по технологии обработки ткани.
10. Инструкционные карты на уроках технологии обработки ткани.
11. Формы и методы внеклассной работы по технологии обработки ткани.

- Методика выполнения индивидуальных и коллективных творческих проектов.

13. . Методика обучения технологии и предпринимательству как отрасль педагогических наук.
14. Исторический опыт трудового обучения в России.
15. Международный опыт развития технологического образования.
16. Подходы к формированию и реализации технологического образования.
17. Сущность и понятие технологической подготовки школьников.
18. Цель и задачи обучения технологии и предпринимательству.
19. Межпредметные связи при обучении технологии и предпринимательству.
20. Принципы обучения технологии и предпринимательству.
21. Стандарты и программы технологической подготовки школьников.

22 Методы обучения технологии и предпринимательству.

23. Проектный метод обучения технологии.
24. Учебно-техническая документация при обучении технологии.
25. Учебно-материальная база школьных мастерских.

26. Этапы и особенности формирования технологических умений и навыков.
27. Инвариантная составляющая технологической подготовки школьников.
28. Вариативная составляющая технологической подготовки школьников.
29. Активизация познавательной деятельности учащихся.
30. Требования к деятельности учителя технологии.
31. Перспективное планирование деятельности учителя технологии и предпринимательства.
32. Системы обучения школьников технологии.
33. Текущее планирование деятельности учителя технологии и предпринимательства.
34. Основные формы организации занятий по технологии и предпринимательству.
35 Типы и структура занятий по технологии и предпринимательству.
36. Формы контроля технологических знаний, умений и навыков.
37. Требования к уровню подготовки по технологии выпускников основной школы.
38. Требования к уровню технологической подготовки выпускников средней школы.
39. Воспитание учащихся в процессе обучения технологии.
40. Формы и методы внеклассной работы по технологии.
41. Нетрадиционные формы проведения занятий по технологии.
42. Самостоятельная работа учащихся в системе технологического образования.
43. Организация обучения технологии в малочисленной школе.
44. Технические средства обучения технологии и предпринимательству.
45. Гендерные вопросы технологической подготовки школьников.
46. Особенности обучения технологии в сельской школе.
47. Обучение технологии в условиях предпрофильной подготовки школьников

8. Перечень основной и дополнительной литературы, необходимой для освоения дисциплины

а) основная:

1. Кругликов Г.И. Методика преподавания технологии с практикумом: Учебное пособие. М.,. Академия, 2013. – 480 с.

2. Муравьев Е.М., Симоненко В.Д. Общие основы методики преподавания технологии. Брянск., БГПУ, НМЦ «Технология», 2014. – 296 с.

3. Обучение технологии в средней школе: 5-11 кл: Методическое пособие/ Л.В. Байбородова, Л.Н. Серебренников, В.В. Солдатов. М., Владос, 2012. – 218 с.

4. Серебренников Л.Н. Технологическая подготовка школьников: Учебное пособие. Ярославль, ЯГПУ, 2016. – 318 с.

5. Технология. Трудовое обучение. 1-4 кл, 5-11 кл. Программы общеобразовательных учреждений. /Под ред. Ю.Л. Хотунцева, В.Д. Симоненко. –2-е изд. М., Просвещение, 2013. – 239 с.

б) дополнительная литература

1. Атутов П.Р., И.И. Бабкин, Ю.К. Васильев. Связь трудового обучения с основами наук. М., Просвещение, 1983. – 128 с.

2. Дидактика технологического образования: Книга для учителя. Ч.1. /Под ред. П.Р. Атутова. М., ИОСО РАО, 1997. – 203 с.

3. Карабанов И.А. Технология обработки древесины: Учебное пособие для учащихся 5-9 кл. М., Просвещение, 1995. – 190 с.

4. Муравьев Е.М. Технология обработки металлов: Учебное пособие для учащихся 5-9 кл. М, Просвещение, 2000. – 224 с.

5. Оценка качества подготовки выпускников основной школы по технологии. /В.М. Казакевич, А.В. Марченко. М., Дрофа, 2001. – 76 с.

6. Павлова М.Б., Питт Дж. Образовательная область «Технология»: Теоретические подходы и методические рекомендации. Н.Новгород, Нижегородский гуманитарный центр, 2000. – 281 с.

7. Примерные программы основного общего образования. /Сост. А.М. Водянский, Н.Н.

Гара. 4-е изд. М., Дрофа, 2001. – 436 с.
8. Примерные программы основного общего образования для образовательной области «Технология». Сельский дом и семья: 5-9 кл. сельской школы. /Под ред. В.А. Кальней. М., Просвещение, 2000. – 64 с.
9. Серебренников Л.Н. Комплексная технологическая подготовка школьников. Ярославль, ЯГПУ, 2004. – 551 с.
10. Твоя профессиональная карьера: Учебник для 8-11 кл. общеобразовательных учреждений. /Под ред. С.Н. Чистяковой, Т.И. Шалавиной. –3-е изд. М., Просвещение, 2000. – 191 с.
11. Теоретические основы бучения технологии в школе: Книга для учителя. /Под ред. П.Р. Атутова. М., Альфа, 2000. – 340 с.
12. Техническое творчество учащихся: Учебное пособие для студентов педагогических институтов. /Под ред. Ю.С. Столярова, Д.М. Комского. М., Просвещение, 1989. – 222 с.
13. Технология: программно-методические материалы. /А.В.Марченко. М.,Дрофа, 2000. – 190
14. Технология: Учебник для учащихся 5 кл общеобразовательной школы. /В.Д. Симоненко. М., Вентана-Граф, 2000. – 254 с.
15. Технология: Учебник для учащихся 6 кл общеобразовательной школы. /В.Д. Симоненко. М., Вентана-Граф, 2000. – 237 с.
16. Технология: Учебник для учащихся 7 кл общеобразовательной школы. /В.Д. Симоненко. М., Вентана-Граф, 2000. – 238 с.
17. Технология: Учебник для учащихся 8 кл общеобразовательной школы. /В.Д. Симоненко. М., Вентана-Граф, 2000. – 235 с.
18. Технология: Учебник для учащихся 9 кл общеобразовательной школы. /В.Д. Симоненко. М., Вентана-Граф, 2000. – 286 с.
19. Технология: Учебник для учащихся 10 кл общеобразовательной школы. /В.Д. Симоненко. М., Вентана-Граф, 2002. – 288 с.
20. Технология: Учебник для учащихся 11 кл общеобразовательной школы. /В.Д. Симоненко. М., Вентана-Граф, 2002. – 192 с.

в) программное обеспечение

Наименования ежегодно обновляемых лицензионных программных продуктов, используемых при изучении дисциплины:

- Microsoft Windows
- Microsoft Office
- Kaspersky Endpoint Security для бизнеса - Стандартный Russian Edition

9. Перечень ресурсов информационно-телекоммуникационной сети «Интернет», необходимых для освоения дисциплины

1. Научная электронная библиотека eLIBRARY.ru – рефераты, полные тексты научных статей из российских и зарубежных журналов;
2. Электронно-библиотечная система IPRbooks - полнотекстовая база учебных и учебно-методических электронных изданий (http://www.iprbookshop.ru)
3. ФГНУ «Научная педагогическая библиотека имени К. Д. Ушинского» http://elib.gnpbu.ru/.
4. Электронно-библиотечная система «ЭБС ЮРАЙТ» - полнотекстовая база учебных и учебно-методических электронных изданий (www.biblio-online.ru)

10. Методические указания для преподавателя и обучающихся по освоению дисциплины

Главные особенности изучения дисциплины:

- *практикоориентированность,* изучение каждой темы дисциплины готовит студента к решению определенной профессиональной задачи и предполагает не только формирование

теоретической основы для ее решения, но и развитие практических умений;

- *субъектноориентированность,* в процессе изучения дисциплины каждый студент может выстроить индивидуальный маршрут своей образовательной деятельности, определяя в рамках модуля в целом и отдельной темы индивидуальные цели, выбирая уровень освоения материала, проектируя желаемые результаты;

- *рефлексивность,* технология изучения дисциплины предполагает постоянное обращение студента к формируемым у него профессионально значимым компетенциям, по итогам изучения каждой темы необходимо самостоятельно оценивать результаты своей образовательной деятельности, определяя причины возникающих проблем и перспективы дальнейшего развития умений решать профессиональные задачи;

- *рейтинговость,* в рамках дисциплины действует балльно-рейтинговая система, каждая тема включает в себя разноуровневые задания, оцениваемые в диапазоне от одного до трех баллов и задания для самостоятельной работы, выполняя которые студент может получить три балла, получаемые в процессе работы баллы суммируются и учитываются при выставлении оценки в аттестационные недели, по итогам изучения дисциплины;

- *преемственность*, изучение дисциплины является необходимой составляющей освоения Методического модуля , осваиваемые в рамках отдельных тем элементы компетенций и формируемый студентами субъективный опыт решения профессиональных задач, необходимы для успешной работы в период педагогической практики в образовательных учреждениях и дальнейшей самостоятельной профессиональной деятельности.

Программа дисциплины предполагает проведение лекционных, практических и лабораторных занятий. Тематический план включает 4 раздела, изучение которых направлено на формирование профессионально значимых компетенций.

11. Перечень информационных технологий, используемых при осуществлении образовательного процесса по дисциплине

Контроль знаний студентов по дисциплине осуществляется в рамках электронной среды фиксации успеваемости студентов (БРС) ЯГПУ.

12. Материально-техническое обеспечение дисциплины

1. Оборудованные аудитории – столы, стулья, доска, экран, телевизор;
2. Задания для работы студентов, обучающихся по индивидуальному графику;
3. Материалы для итогового и промежуточного контроля;
4. Раздаточный материал;
5. Компьютер, принтер, сканер, ксерокс, мультимедиа, интерактивная доска.

13. Преподавание дисциплины на заочном отделении

13.1. Объем дисциплины и виды учебной работы

Общая трудоемкость дисциплины составляет 9 зачетные единицы.

Вид учебной работы	**Всего часов**	**Триместры**			
		9	**10**	**11**	**14**
Контактная работа с преподавателем (всего)	**68**	**16**	**8**	**30**	**14**
В том числе:					
Лекции	**30**	6	4	16	4
Практические занятия (ПЗ)	**34**	10		14	10
Лабораторные работы (ЛР)	**4**		4		

Самостоятельная работа (всего)	**282**	**82**	**64**	**42**	**94**
В том числе:					
Лабораторная работа	**112**	30	30	12	40
Практическая работа	**170**	52	34	30	54
Вид промежуточной аттестации (зачет, экзамен)	**Зачет с оценкой**				
Общая трудоемкость (часов)	**350**	**108**	**72**	**72**	**108**
Общая трудоемкость (зачетных единиц)	**9**	**2,5**	**2**	**2**	**2,5**

13.2. Содержание дисциплины

13.2.1. Разделы дисциплин и виды занятий

№ п/п	Наименование раздела дисциплины	Лекции	Практ. занятия	Лабор. занятия	Самост. работа студ.	Всего часов
1	**Общая теория и методика обучения школьников технологии.**	**20**	**18**		**98**	**136**
1.1	Концептуальные основы теории и методики обучения школьников технологии.	2			14	16
1.2	Подходы, закономерности и принципы обучения технологии	2			12	14
1.3	Структура и содержание обучения школьников технологии..	2			10	12
1.4	Дидактические системы технологической подготовки школьников	2			10	12
1.5	Методы обучения школьников технологии.	2	2		10	14
1.6	Организационные формы обучения школьников технологии.	2	2		10	14
1.7	Активизация учебной деятельности на занятиях по технологии. Проектный метод обучения	2	2		10	14
1.8	Основы теории формирования трудовых умений	2	2		4	8
1.9	Учебно-материальная база обучения школьников технологии	2	4		4	10
1.10	Методика применения технических средств обучения и новых информационных технологий	2	4		10	6
1.11	Межпредметные связи при обучении школьников технологии		2		4	10
2	**Частные методики обучения школьников технологии.**				**64**	**64**
2.1	Методика обучения ручной обработке				12	12

	изделий из конструкционных материалов.					
2.2	Методика обучения механической обработке изделий из конструкционных материалов				12	12
2.3	Методика обучения электрорадиотехническим работам				10	10
2.4	Методика обучения созданию изделий из текстильных и поделочных материалов				10	10
2.5	Методика обучения технологии приготовления пищи				10	10
2.6	Методика обучения ведению домашнего хозяйства				10	10
3	**Частные методики обучения технологии (продолжение)**		**4**	**4**	**50**	**58**
3.1	Методика обучения основам экономики.			2	12	14
3.2	Методика обучения основам производства и профессионального самоопределения.			2	12	14
3.3	Методика обучения черчению и графике.		2		12	14
3.4	Методика обучения электрорадиотехническим работам		2		14	16
4	**Основы исследовательской деятельности в технологии.**	**10**	**12**		**70**	**92**
4.1	Современное состояние и направления развития системы технологического образования.	2	2		10	14
4.2	Основные характеристики педагогического исследования.	2	2		10	14
4.3	Работа с источниками информации.	2	2		10	14
4.4	Теоретические и змпирические методы исследования в технологическом образовании.		2		10	12
4.5	Моделирование в педагогическом исследовании.		2		10	12
4.6	Внедрение результатов педагогических исследований в практику. Приемы интерпретации результатов исследований.	2	2		10	14
4.7	Структура и содержание исследований по тематике выпускных квалификационных работ.	2			10	12
Итого		**30**	**34**	**4**	**282**	**350**

13.3. Перечень учебно-методического обеспечения для самостоятельной работы обучающихся по дисциплине

13.3.1. Содержание самостоятельной работы студентов по темам

№ п/п	Темы дисциплины	Содержание самостоятельной работы

		студентов
1.	Концептуальные основы теории и методики обучения школьников технологии.	Лабораторная работа, практическая работа
2.	Подходы, закономерности и принципы обучения технологии	Лабораторная работа, практическая работа
3.	Структура и содержание обучения школьников технологии..	Лабораторная работа, практическая работа
4.	Дидактические системы технологической подготовки школьников	Лабораторная работа, практическая работа
5.	Методы обучения школьников технологии.	Лабораторная работа, практическая работа
6.	Активизация учебной деятельности на занятиях по технологии. Проектный метод обучения	Лабораторная работа, практическая работа
7.	Основы теории формирования трудовых умений	Практическая работа
8.	Учебно-материальная база обучения школьников технологии	Практическая работа
9.	Межпредметные связи при обучении школьников технологии	Практическая работа
10.	Методика обучения ручной обработке изделий из конструкционных материалов.	Практическая работа
11.	Методика обучения механической обработке изделий из конструкционных материалов	Практическая работа
12.	Методика обучения электрорадиотехническим работам	Практическая работа
13.	Методика обучения созданию изделий из текстильных и поделочных материалов	Практическая работа
14.	Методика обучения технологии приготовления пищи	Практическая работа
15.	Методика обучения ведению домашнего хозяйства	Практическая работа
16.	Методика обучения ручной обработке изделий из конструкционных материалов.	Практическая работа
17.	Методика обучения основам экономики.	Практическая работа
18.	Методика обучения основам производства и профессионального самоопределения.	Лабораторная работа, практическая работа
19.	Методика обучения черчению и графике.	Лабораторная работа, практическая работа
20.	Методика обучения электрорадиотехническим работам	Лабораторная работа, практическая работа
21.	Современное состояние и направления развития системы технологического образования.	Лабораторная работа, практическая работа
22.	Основные характеристики педагогического исследования.	Практическая работа
23.	Работа с источниками информации.	Практическая работа
24.	Теоретические и змпирические методы исследования в технологическом образовании.	Практическая работа

25.	Моделирование в педагогическом исследовании.	Практическая работа
26.	Внедрение результатов педагогических исследований в практику. Приемы интерпретации результатов исследований.	Практическая работа
27.	Структура и содержание исследований по тематике выпускных квалификационных работ.	Практическая работа

Министерство просвещения Российской Федерации
ФГБОУ ВО «Ярославский государственный
педагогический университет им. К.Д. Ушинского»

У Т В Е Р Ж Д А Ю
проректор по учебной работе
_____М.Ю. Соловьев
«____»_____ 2020 г.

Программа учебной дисциплины

Наименование дисциплины:
К.М.08.03 3D моделирование и проектирование

Рекомендуется для направления подготовки:
44.03.01 Педагогическое образование
(профиль Технология),
(профиль Технологическое образование)

Квалификация (степень) выпускника: бакалавр

Разработчик:
старший преподаватель кафедры физики и
информационных технологий Н.Г. Кожевникова

Утверждена на заседании
кафедры физики и информационных технологий
«27» августа 2020 г.
Протокол № 1
И.о. зав. кафедрой Д.А. Личак

1. Цели и задачи дисциплины:

Целью преподавания дисциплины является профессионально направленное овладение студентами современной графической культуры для решения широкого круга практических задач, связанных с применением компьютера в деятельности по переработке текстовой, графической и другой информации.

Задачи изучения дисциплины:

1. развитие умения логического и образного пространственного мышления, развитие творческого технического мышления;
2. понимание правил представления и обработки различных видов информации в персональных компьютерах;
3. понимание системных и прикладных программных средств ПК;
4. овладение навыками графического языка с помощью различных методов и способов отображения геометрической, технической и другой информации и правил её считывания;
5. овладение навыками использования новых информационных технологий и современных средств вычислительной техники.

2. Место дисциплины в структуре основной профессиональной образовательной программы (ОПОП):

Дисциплина включена в **обязательную часть ОПОП.**

3. Перечень планируемых результатов обучения по дисциплине: УК-1.3; УК-1.4; ПК - 1.2

КОМПЕТЕНЦИИ		Индикаторы	Оценочные средства
Шифр	**Формулировка**		
УК-1	Способен осуществлять поиск, критический анализ и синтез информации, применять системный подход для решения поставленных задач	УК-1.3. Подбирает и систематизирует информацию, необходимую для решения поставленной задачи.	Практическая работа
		УК-1.4. Моделирует процесс решения профессиональной задачи.	Практическая работа
ПК-1	Способен разрабатывать и реализовать учебные и развивающие занятия для детей, в том числе с особыми потребностями в образовании в рамках основных и дополнительных образовательных программ	ПК-1.2. Определяет у детей наличие особых потребностей в образовании	Практическая работа

4. Объем дисциплины и виды учебной работы

Общая трудоемкость дисциплины составляет 2 зачетных единиц.

Вид учебной работы	Всего часов	Семестры
		4
Аудиторные занятия (всего)	36	36
В том числе:		

Лекции	14	14
Практические занятия (ПЗ)	22	22
Семинары (С)		
Лабораторные работы (ЛР)		
Самостоятельная работа (всего)	36	36
В том числе:		
Подготовка и выполнение практической работы	36	36
Вид промежуточной аттестации (зачет, экзамен)	зачет	зачет
Общая трудоемкость часов	72	72
зачетных единиц	2	2

5. Содержание дисциплины

5.1. Содержание разделов дисциплины

№ п/п	Наименование раздела дисциплины	Содержание раздела (в дидактических единицах)
1	Понятие компьютерной графики. Устройства ввода и отображения графической информации.	Цифровое изображение. Основные виды моделей цифровых изображений Индексирование цвета. Суммирование цветовых составляющих. Цветовые модели. Монохромные модели. Полноцветные модели. Система управления цветом. Параметры растровых изображений. Виды компьютерной графики. Деловая графика. Инженерная графика. Научная графика. Иллюстративная графика. Классификация компьютерной графики. Жизненный цикл цифрового изображения.
2	Работа в AutoDesk Inventor	Работа с эскизами Работа с конструктивными элементами (выдавливание) Работа с конструктивными элементами (вращение) Работа с конструктивными элементами (сдвиг и оболочка) Работа с конструктивными элементами (построение элемента по сечениям) Работа с конструктивными элементами (построение элемента Пружина) Работа с конструктивными элементами (рельеф и маркировка) Работа со сборками Работа со сборками (часть 2) Создание чертежей

5.2. Разделы дисциплин и виды занятий

№	Наименование раздела дисциплины и	Кол-во часов

	входящих в него тем	Лекции	Практ. занятия	Лабор. занятия	Самост. работа студ.	Всего часов
1	Понятие компьютерной графики.	**4**			**4**	**8**
1.1.	Цифровое изображение. Основные виды моделей цифровых изображений Индексирование цвета. Суммирование цветовых составляющих. Цветовые модели. Монохромные модели. Полноцветные модели. Система управления цветом. Параметры растровых изображений. Виды компьютерной графики. Деловая графика. Инженерная графика. Научная графика. Иллюстративная графика.	2			2	4
1.2	Классификация компьютерной графики. Жизненный цикл цифрового изображения.	2			2	4
2	Работа в AutoDesk Inventor	**10**	**22**		**32**	**66**
2.1	Работа с эскизами	2	2		2	6
2.2	Работа с конструктивными элементами (выдавливание)	2	2		2	6
2.3	Работа с конструктивными элементами (вращение)		2		2	4
2.4	Работа с конструктивными элементами (сдвиг и оболочка)		2		2	4
2.5	Работа с конструктивными элементами (построение элемента по сечениям)		2		4	4
2.6	Работа с конструктивными элементами (построение элемента Пружина)		2		4	4
2.7	Работа с конструктивными элементами (рельеф и маркировка)		2		4	4
2.8	Работа со сборками	2	2		4	4
2.9	Работа со сборками (часть 2)	2	2		4	4
2.10	Создание чертежей	2	4		4	4
Всего:		**14**	**22**		**36**	**72**

6. Перечень учебно-методического обеспечения для самостоятельной работы обучающихся по дисциплине

6.1. Содержание самостоятельной работы студентов по темам

№ п/п	Темы дисциплины	Содержание самостоятельной работы студентов
1	Работа с эскизами	Проработка теоретического материала, поиск информационных ресурсов, подготовка к практической работе
2	Работа с конструктивными элементами (выдавливание)	Проработка теоретического материала, поиск информационных ресурсов, подготовка к практической работе
3	Работа с конструктивными элементами (вращение)	Проработка теоретического материала, поиск информационных ресурсов, подготовка к практической работе
4	Работа с конструктивными элементами (сдвиг и оболочка)	Проработка теоретического материала, поиск информационных ресурсов, подготовка к практической работе
5	Работа с конструктивными элементами (построение элемента по сечениям)	Проработка теоретического материала, поиск информационных ресурсов, подготовка к практической работе
6	Работа с конструктивными элементами (построение элемента Пружина)	Проработка теоретического материала, поиск информационных ресурсов, подготовка к практической работе
7	Работа с конструктивными элементами (рельеф и маркировка)	Проработка теоретического материала, поиск информационных ресурсов, подготовка к практической работе
8	Работа со сборками	Проработка теоретического материала, поиск информационных ресурсов, подготовка к практической работе
9	Работа со сборками (часть 2)	Проработка теоретического материала, поиск информационных ресурсов, подготовка к практической работе
10	Создание чертежей	Проработка теоретического материала, поиск информационных ресурсов, подготовка к практической работе

6.2. Тематика курсовых работ (проектов)
Не предусмотрено

6.3. Примерная тематика рефератов
Не предусмотрено

7. Фонды оценочных средств

7.1. Фонд оценочных средств для проведения текущей аттестации обучающихся по дисциплине

Наименование темы дисциплины	Средства текущего контроля	Перечень компетенций (указать шифр)
Работа с эскизами	Практическая работа	УК-1.3; УК-1.4; ПК - 1.2
Работа с конструктивными элементами (выдавливание)	Практическая работа	УК-1.3; УК-1.4; ПК - 1.2
Работа с конструктивными элементами (вращение)	Практическая работа	УК-1.3; УК-1.4; ПК - 1.2

Работа с конструктивными элементами (сдвиг и оболочка)	Практическая работа	УК-1.3; УК-1.4; ПК - 1.2
Работа с конструктивными элементами (построение элемента по сечениям)	Практическая работа	УК-1.3; УК-1.4; ПК - 1.2
Работа с конструктивными элементами (построение элемента Пружина)	Практическая работа	УК-1.3; УК-1.4; ПК - 1.2
Работа с конструктивными элементами (рельеф и маркировка)	Практическая работа	УК-1.3; УК-1.4; ПК - 1.2
Работа со сборками	Практическая работа	УК-1.3; УК-1.4; ПК - 1.2
Работа со сборками (часть 2)	Практическая работа	УК-1.3; УК-1.4; ПК - 1.2
Создание чертежей	Практическая работа	УК-1.3; УК-1.4; ПК - 1.2

Текущий контроль осуществляется на основе рейтинговой технологии оценивания. Обучающиеся в процессе изучения дисциплины набирают рейтинговые баллы и в рамках аттестационной недели получают отметки в соответствии с набранными баллами.

Критерии оценки видов работ

Посещение лекционных занятий и практических занятий 1 балл.

Выступление на практических занятиях, активное участие в обсуждении, представление результатов самостоятельной работы (1-2 балла): периодическая активность – 1 балл, активное участие в обсуждении проблем и практических заданий – 2 балла.

Студент сможет поучить +5 баллов за выполнение практической работы.

Рейтинг план

Базовая часть			
Вид контроля	**Форма контроля**	**Мин. Кол-во баллов**	**Макс. Кол-во баллов**
Контроль посещаемости	**Посещение лекционных, практических (лабораторных) занятий**	**0**	**18**
	Итого		
Контроль работы на занятиях	**Наименование темы**	**Мин. Кол-во баллов**	**Макс. Кол-во баллов**
	Работа с эскизами	0	5
	Работа с конструктивными элементами (выдавливание)	0	5
	Работа с конструктивными элементами (вращение)	0	5
	Работа с конструктивными элементами (сдвиг и оболочка)	0	5
	Работа с конструктивными элементами (построение элемента по сечениям)	0	5
	Работа с конструктивными элементами (построение элемента Пружина)	0	5
	Работа с конструктивными элементами (рельеф и маркировка)	0	5
	Работа со сборками	0	5

	Работа со сборками (часть 2)	0	5
	Создание чертежей	0	5
	Итого	**0**	**50**
Всего в семестре			**68**
Промежуточная аттестация			4
ИТОГО			72
Подготовка к практическим занятиям является обязательным условием получения итоговой рейтинговой оценки по дисциплине не зависимо от количества накопленных баллов			
К промежуточной аттестации не допускаются обучающиеся, набравшие в течение семестра менее 40 баллов			

Примеры заданий для практических занятий

Создание сборки

https://youtu.be/rTJIOexnC2M

Этап	Комментарии что сделать	Планируемый результат

1.Сборка	Выберите команду: Файл — Создать — Сборку. На панели инструментов выберите Добавить из файла. Выберите файл наружное кольцо.Укажите положение базовой точки модели в начале координат. В дереве построения рядом с названием деталь появится в скобках буква (ф), что означает модель - фиксирована.Затем повторите действие и добавьте в сборку внутреннее кольцо. Поместите его в стороне от наружного.Для размещения одного кольца внутри другого, необходимо наложить ограничения по положению этих моделей относительно друг друга. Кольца должны быть соосны и их торцевые поверхности должны лежать в одной плоскости. Выберите на Инструментальной панели Сопряжения , команду Соосность . Укажите на поверхность вращения одного кольца, потом другого (удобнее всего указать на внешнюю цилиндрическую поверхность наружного кольца и поверхность отверстия внутреннего), в результате внутреннее и внешнее кольцо выровняются по одной оси.Далее выберите команду Совпадение, укажите на торцевые поверхности одного и другого кольца, после чего они будут лежать в одной плоскости.Для размещения шарика, опишем его положение: центр шарика располагается на окружности известного радиуса (можно измерить по изображению, вставленному из библиотеки , лежащей в продольной плоскости симметрии колец. Измерьте радиус данной окружности.Выберите плоскость (в нашем примере - ZY) как плоскость построения эскиза. Она же является продольной плоскостью симметрии колец.Постройте отрезок стилем линии - Основная от начала координат, длиной равной измеренному радиусу, для чего введите значение в соответствующее поле Длина панели свойств, нажмите клавишу Enter для фиксации этого значения и создайте объект.Добавьте в сборку шарик, поместите его произвольно, в стороне. Выберите на Инструментальной панели Сопряжение команду Совпадение, укажите центр шарика (при этом значок рядом с курсором должен быть в виде звездочки) и конец отрезка.Создайте массив с заданным количеством элементов (в нашем случае - 6). Для этого выберите операцию Массив по концентрической сетке.На вкладке Выбор объектов щелкните мышкой кнопку Компоненты и в дереве построения выберите деталь Шарик.В поле N2 задайте количество элементов массива - 6. Создайте объект.На вкладке Параметры щелкните мышкой кнопку Ось и укажите на поверхность вращения (например, кольца). Сохраните файл.	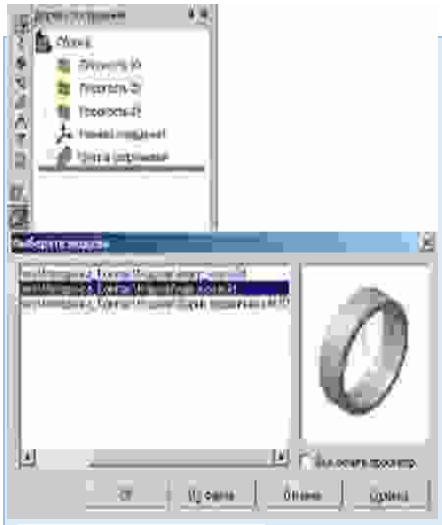 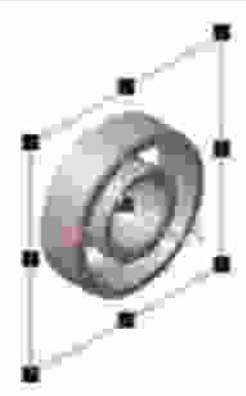 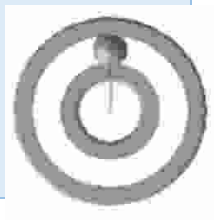

Критерии оценивания заданий, выполненных на практических занятиях (семинарах)

Критерий	**Балл**
Подбирает и систематизирует информацию, необходимую для решения поставленной задачи.	2 балл
Моделирует процесс решения профессиональной задачи.	2 балла
Определяет наличие особых потребностей в образовании	1 балл
Максимальный балл	**5**

7.2. Фонд оценочных средств для проведения промежуточной аттестации обучающихся по дисциплине

7.2.1. Требования к проведению промежуточной аттестации по дисциплине:

Рейтинговый балл получения зачёта предполагает активную работу на лекциях,

практических занятиях (выполнение различных видов самостоятельной работы) и должен быть не менее 86 баллов.

7.2.2 Критерии оценки результатов прохождения студентом промежуточной аттестации по дисциплине

Уровень проявления компетенций	Качественная характеристика	Количественный показатель (баллы БРС)	Оценка
			Квантитативная
высокий	Студент подбирает и систематизирует информацию, необходимую для решения поставленной задачи, моделирует процесс решения профессиональной задачи, определяет наличие особых потребностей в образовании.	**100-91% 129-144 балла**	**отлично**
повышенный	Студент не в полной мере подбирает и систематизирует информацию, необходимую для решения поставленной задачи, моделирует процесс решения профессиональной задачи, определяет наличие особых потребностей в образовании.	**90-76% 103-128 балла**	**хорошо**
базовый	Студент имеет представление о подборе и систематизации информации, необходимой для решения поставленной задачи, моделирования процесса решения профессиональной задачи, наличия особых потребностей в образовании.	**75-61% 86-102 балла**	**удовлетворительно**
низкий	Студент не имеет представление о подборе и систематизации информации, необходимой для решения поставленной задачи, моделирования процесса решения профессиональной задачи, наличия особых потребностей в образовании.	**60 и ниже % 86 баллов и ниже**	**неудовлетворительно**

7.2.3 Спецификация оценочных средств

Проверяемые индикаторы проявления компетенций			
УК	**ОПК**	**ПК**	**ППК**
Практическая работа			

УК-1. Способен осуществлять поиск, критический анализ и синтез информации, применять системный подход для решения поставленных задач		ПК-1 Способен разрабатывать и реализовать учебные и развивающие занятия для детей, в том числе с особыми потребностями в образовании в рамках основных и дополнительных образовательных программ	

7.2.4. Описание оценочных средств для проведения промежуточной аттестации

Практическая работа

Практическая работа – форма контроля, используемая для привития обучающемуся навыков краткого, грамотного и лаконичного представления собранных материалов и фактов в соответствии с требованиями.

Критерии оценивания

Критерий (формулируется на основе индикаторов проверяемых компетенций)	**Балл**
Подбирает и систематизирует информацию, необходимую для решения поставленной задачи.	2 балл
Моделирует процесс решения профессиональной задачи.	2 балла
Определяет наличие особых потребностей в образовании	1 балл
Максимальный балл	**5**

8. Перечень основной и дополнительной литературы, необходимой для освоения дисциплины

а) основная литература

1. Певзнер А.А./ред., Выполнение лабораторных работ(компьютерная графика), Ярославль, ЯГПУ, 2010, 131с
2. Дегтярев В.М., Затыльникова В.П., Инженерная и компьютерная графика, М, Академия, 2011, 240с
3. Жуков Ю.Н., Инженерная компьютерная графика, Томск, Томский государственный университет систем управле, 2010, 178с

б) дополнительная литература

в) программное обеспечение

Наименования ежегодно обновляемых лицензионных программных продуктов, используемых при изучении дисциплины:

- Microsoft Windows
- Microsoft Office
- Kaspersky Endpoint Security для бизнеса - Стандартный Russian Edition

9. Перечень ресурсов информационно-телекоммуникационной сети «Интернет», необходимых для освоения дисциплины

1. Научная электронная библиотека eLIBRARY.ru – рефераты, полные тексты научных статей из российских и зарубежных журналов;

2. Электронно-библиотечная система IPRbooks - полнотекстовая база учебных и учебно-методических электронных изданий (http://www.iprbookshop.ru)

3. ФГНУ «Научная педагогическая библиотека имени К. Д. Ушинского» http://elib.gnpbu.ru/.

4. Электронно-библиотечная система «ЭБС ЮРАЙТ» - полнотекстовая база учебных и учебно-методических электронных изданий (www.biblio-online.ru)

10. Методические указания для преподавателя и обучающихся по освоению дисциплины

Главные особенности изучения дисциплины:

С целью повышения качества подготовки студентов необходимо применять принципы взаимной интеграции общетехнических дисциплин, осуществлять прикладную направленность обучения, использовать активные формы и методы организации занятий, широко применять наглядные и технические средства обучения, вычислительную и аудио-видеотехнику.

11. Перечень информационных технологий, используемых при осуществлении образовательного процесса по дисциплине

Контроль знаний студентов по дисциплине осуществляется в рамках электронной среды фиксации успеваемости студентов (БРС) ЯГПУ.

12. Материально-техническое обеспечение дисциплины

1. Оборудованные аудитории – столы, стулья, доска, экран, телевизор;
2. Задания для работы студентов, обучающихся по индивидуальному графику;
3. Материалы для итогового и промежуточного контроля;
4. Раздаточный материал;
5. Хрестоматийный материал;
6. Компьютер, принтер, мультимедиа.

13. Преподавание дисциплины на заочном отделении

13.1. Объем дисциплины и виды учебной работы

Общая трудоемкость дисциплины составляет 2 зачетных единиц.

Вид учебной работы	**Всего часов**	**Триместры**			
		8	**9**	**11**	
Контактная работа с преподавателем (всего)	**10**	**10**			
В том числе:					
Лекции	**2**	**2**			
Практические занятия (ПЗ)	**8**	**8**			
Лабораторные работы (ЛР)					
Самостоятельная работа (всего)	**62**	**62**			
В том числе:					
Подготовка и выполнение практической работы					
Вид промежуточной аттестации (зачет, экзамен)	**Зачёт**				
Общая трудоемкость (часов)	**72**	**72**			
Общая трудоемкость (зачетных единиц)	**2**	**2**			

13.2. Содержание дисциплины

13.2.1. Разделы дисциплин и виды занятий

№	Наименование раздела дисциплины и входящих в него тем	Кол-во часов				
		Лекции	Практ. занятия	Лабор. занятия	Самост. работа студ.	Всего часов
1	Понятие компьютерной графики.	**2**				**2**
1.1.	Цифровое изображение. Основные виды моделей цифровых изображений Индексирование цвета. Суммирование цветовых составляющих. Цветовые модели. Монохромные модели. Полноцветные модели. Система управления цветом. Параметры растровых изображений. Виды компьютерной графики. Деловая графика. Инженерная графика. Научная графика. Иллюстративная графика. Классификация компьютерной графики. Жизненный цикл цифрового изображения.	2				2
2	Работа в AutoDesk Inventor		**22**		**32**	**66**
2.1	Работа с эскизами		1		6	7
2.2	Работа с конструктивными элементами (выдавливание)		0,5		6	6,5
2.3	Работа с конструктивными элементами (вращение)		0,5		6	6,5
2.4	Работа с конструктивными элементами (сдвиг и оболочка)		1		6	7
2.5	Работа с конструктивными элементами (построение элемента по сечениям)		1		6	7
2.6	Работа с конструктивными элементами (построение элемента Пружина)		1		6	7
2.7	Работа с конструктивными элементами (рельеф и маркировка)		1		6	7
2.8	Работа со сборками		1		8	8
2.9	Создание чертежей		1		12	13
Всего:		**2**	**8**		**62**	**72**

13.3. Перечень учебно-методического обеспечения для самостоятельной работы обучающихся по дисциплине

13.3.1. Содержание самостоятельной работы студентов по темам

№ п/п	Темы дисциплины	Содержание самостоятельной работы студентов
1	Работа с эскизами	Проработка теоретического материала, поиск информационных ресурсов, подготовка к практической работе
2	Работа с конструктивными элементами (выдавливание)	Проработка теоретического материала, поиск информационных ресурсов, подготовка к практической работе
3	Работа с конструктивными элементами (вращение)	Проработка теоретического материала, поиск информационных ресурсов, подготовка к практической работе
4	Работа с конструктивными элементами (сдвиг и оболочка)	Проработка теоретического материала, поиск информационных ресурсов, подготовка к практической работе
5	Работа с конструктивными элементами (построение элемента по сечениям)	Проработка теоретического материала, поиск информационных ресурсов, подготовка к практической работе
6	Работа с конструктивными элементами (построение элемента Пружина)	Проработка теоретического материала, поиск информационных ресурсов, подготовка к практической работе
7	Работа с конструктивными элементами (рельеф и маркировка)	Проработка теоретического материала, поиск информационных ресурсов, подготовка к практической работе
8	Работа со сборками	Проработка теоретического материала, поиск информационных ресурсов, подготовка к практической работе
9	Создание чертежей	Проработка теоретического материала, поиск информационных ресурсов, подготовка к практической работе

Министерство просвещения Российской Федерации
ФГБОУ ВО «Ярославский государственный
педагогический университет им. К.Д. Ушинского»

У Т В Е Р Ж Д А Ю
проректор по учебной работе
_____М.Ю. Соловьев
«____»_____ 2020 г.

Программа учебной дисциплины

Наименование дисциплины:
К.М.08.07 Техническое проектирование производственных процессов

Рекомендуется для направления подготовки:
44.03.01 Педагогическое образование
(профиль Технология),
(профиль Технологическое образование)

Квалификация (степень) выпускника: бакалавр

Разработчик:
старший преподаватель кафедры физики и
информационных технологий Н.Г. Кожевникова

Утверждена на заседании
кафедры физики и информационных технологий
«27» августа 2020 г.
Протокол № 1
И.о. зав. кафедрой Д.А. Личак

1. Цели и задачи дисциплины:

Цель дисциплины «Техническое проектирование производственных процессов» - формирование у студентов основ подготовки в области прикладной механики как базы для изучения последующих общетехнических дисциплин.

Основными ***задачами*** курса являются:

1. развитие умений определять кинематические параметры материальной точки и твёрдого тела при различных видах его движения;
2. развитие умений применять основные законы и теоремы динамики для изучения законов движения различных тел под действием сил;
3. понимание об основных параметрах, областях применения и особенностях механизмов машин;
4. овладение навыками применения методов структурного, кинематического и динамического анализа и синтеза простейших механизмов;
5. овладение навыками использования знаний основ сопротивления материалов при расчете элементов конкретных конструкций (соединений, механических передач и т.д.), работающих в условиях статистического и динамического нагружения.

2. Место дисциплины в структуре основной профессиональной образовательной программы (ОПОП):

Дисциплина включена в **обязательную часть ОПОП.**

3. Перечень планируемых результатов обучения по дисциплине:

КОМПЕТЕНЦИИ		Индикаторы	Оценочные средства
Шифр	**Формулировка**		
УК-1	Способен осуществлять поиск, критический анализ и синтез информации, применять системный подход для решения поставленных задач	УК-1.6. Устанавливает причинно-следственные связи между своими действиями и полученными результатами.	Практическая работа
			Практическая работа
УК-6	Способен управлять своим временем, выстраивать и реализовывать траекторию саморазвития на основе принципов образования в течение всей жизни	УК-6.2. Осуществляет самоанализ и рефлексию результатов своих действий.	Практическая работа
		УК-6.3. Демонстрирует личную организованность.	Практическая работа
ПК-3	Способен организовывать образовательную деятельность с учетом возможностей, потребностей, достижений обучающихся в области образования	ПК-3.3. Осуществляет целеполагание образовательной деятельности в рамках взаимодействия с другими участниками образовательного процесса	Практическая работа

4. Объем дисциплины и виды учебной работы

Общая трудоемкость дисциплины составляет 6 зачетных единиц.

Вид учебной работы	Всего часов	Семестры			
		3	**4**		

Контактная работа с преподавателем (всего)	**108**				
В том числе:					
Лекции	**44**	**22**	**22**		
Практические занятия (ПЗ)	**64**	**32**	**32**		
Лабораторные работы (ЛР)					
Самостоятельная работа (всего)	**108**	**54**	**54**		
В том числе:					
Подготовка и выполнение практической работы	**108**	**54**	**54**		
Вид промежуточной аттестации (зачет, экзамен)	**Зачёт с оценкой**				
Общая трудоемкость (часов)	**216**	**108**	**108**		
Общая трудоемкость (зачетных единиц)	**6**	**3**	**3**		

5. Содержание дисциплины

5.1. Содержание разделов дисциплины

№ п/п	Наименование раздела дисциплины	Наименование тем
1	Этапы и стадии процесса проектирования	Объекты проектной деятельности Основные этапы проектирования Анализ исходных данных и разработка технического задания Эскизный, технический и рабочий проекты
2	Проектно-конструкторская документация	Правила проектирования и оформления документации в соответствии с государственными стандартами Виды графических документов и спецификации Пояснительная (расчетно-пояснительная) записка и ее содержание
3	Основные правила и инструменты проектирования	Последовательность решения проектной задачи Прототипирование объекта
4	Использование систем автоматизированного проектирования САПР	Теоретическая основа проектирования. Статика. Динамика. Кинематика. Теоретическая основа сопротивления материалов.

5.2. Разделы дисциплин и виды занятий

№	Наименование раздела дисциплины и	Кол-во часов

	входящих в него тем	Лекции	Практ. занятия	Лабор. занятия	Самост. работа студ.	Всего часов
1	**Этапы и стадии процесса проектирования**	**2**	**2**		**4**	**8**
1.1.	Объекты проектной деятельности Основные этапы проектирования Анализ исходных данных и разработка технического задания Эскизный, технический и рабочий проекты	2	2		4	8
2	**Проектно-конструкторская документация**	**2**	**2**		**4**	**8**
2.1	Правила проектирования и оформления документации в соответствии с государственными стандартами Виды графических документов и спецификации Пояснительная (расчетно-пояснительная) записка и ее содержание	2	2		4	8
3	**Основные правила и инструменты проектирования**	**2**	**2**		**4**	**8**
3.1	Последовательность решения проектной задачи Прототипирование объекта	2	2		4	8
4	**Использование систем автоматизированного проектирования САПР**	**38**	**56**		**94**	**188**
4.1	Теоретическая основа проектирования.	2			2	4
4.2	Статика. Аксиомы статики. Связи, реакции связей. Главный вектор и главный момент. Произвольная система сил.	6	12		18	36
4.3	Кинематика. Движение материальной точки. Движение твердого тела. Движение вокруг неподвижной точки. Углы Эйлера. Сложное движение точки	10	12		22	44
4.4	**Динамика. Динамика материальной точки. Дифференциальное уравнение движения. Динамика твердого тела. Теория покоя и движения**	**10**	**10**		**20**	**40**
4.5	**Теоретическая основа сопротивления материалов. Растяжение и сжатие. Закон Гука. Построение эпюр. Испытание образцов. Механические характеристики. Кручение. Крутящий момент. Гипотезы прочности. Устойчивость сжатых стержней.**	**12**	**22**		**34**	**68**
Всего:		**44**	**64**		**108**	**216**

6. Перечень учебно-методического обеспечения для самостоятельной

работы обучающихся по дисциплине

6.1. Содержание самостоятельной работы студентов по темам

№ п/п	Темы дисциплины	Содержание самостоятельной работы студентов
1	Эскизный, технический и рабочий проекты	Проработка теоретического материала, поиск информационных ресурсов, подготовка к практической работе
2	Пояснительная (расчетно-пояснительная) записка и ее содержание	Проработка теоретического материала, поиск информационных ресурсов, подготовка к практической работе
3	Последовательность решения проектной задачи	Проработка теоретического материала, поиск информационных ресурсов, подготовка к практической работе
4	Связи, реакции связей. Главный вектор и главный момент. Произвольная система сил.	Проработка теоретического материала, поиск информационных ресурсов, подготовка к практической работе
5	Движение материальной точки. Движение твердого тела. Движение вокруг неподвижной точки. Сложное движение точки	Проработка теоретического материала, поиск информационных ресурсов, подготовка к практической работе
6	**Динамика твердого тела.**	Проработка теоретического материала, поиск информационных ресурсов, подготовка к практической работе
7	**Растяжение и сжатие. Построение эпюр.** **Механические характеристики.** **Кручение. Крутящий момент.** **Устойчивость сжатых стержней.**	Проработка теоретического материала, поиск информационных ресурсов, подготовка к практической работе

6.2. Тематика курсовых работ (проектов)
Не предусмотрено

6.3. Примерная тематика рефератов
Не предусмотрено

7. Фонды оценочных средств

7.1. Фонд оценочных средств для проведения текущей аттестации обучающихся по дисциплине

Наименование темы дисциплины	Средства текущего контроля	Перечень компетенций (указать шифр)
Эскизный, технический и рабочий проекты	Практическая работа	УК-1 УК-6 ПК-3
Пояснительная (расчетно-пояснительная) записка и ее содержание	Практическая работа	УК-1 УК-6 ПК-3

Последовательность решения проектной задачи	Практическая работа	УК-1 УК-6 ПК-3
Связи, реакции связей. Главный вектор и главный момент. Произвольная система сил.	Практическая работа	УК-1 УК-6 ПК-3
Движение материальной точки. Движение твердого тела. Движение вокруг неподвижной точки. Сложное движение точки	Практическая работа	УК-1 УК-6 ПК-3
Динамика твердого тела.	Практическая работа	УК-1 УК-6 ПК-3
Растяжение и сжатие. Построение эпюр. Механические характеристики. Кручение. Крутящий момент. Устойчивость сжатых стержней.	Практическая работа	УК-1 УК-6 ПК-3

Текущий контроль осуществляется на основе рейтинговой технологии оценивания. Обучающиеся в процессе изучения дисциплины набирают рейтинговые баллы и в рамках аттестационной недели получают отметки в соответствии с набранными баллами.

Критерии оценки видов работ

Посещение лекционных занятий и практических занятий 1 балл.

Выступление на практических занятиях, активное участие в обсуждении, представление результатов самостоятельной работы (1-2 балла): периодическая активность – 1 балл, активное участие в обсуждении проблем и практических заданий – 2 балла.

В сумме за каждый раздел студент сможет поучить 10 баллов за выполнение практических работ

Рейтинг план

Базовая часть			
Вид контроля	**Форма контроля**	**Мин. Кол-во баллов**	**Макс. Кол-во баллов**
Контроль посещаемости	**Посещение лекционных, практических (лабораторных) занятий**	**0**	**54**
	Итого		
Контроль работы на занятиях	**Наименование темы**	**Мин. Кол-во баллов**	**Макс. Кол-во баллов**
	Эскизный, технический и рабочий проекты	0	10
	Пояснительная (расчетно-пояснительная) записка и ее содержание	0	10
	Последовательность решения проектной задачи	0	10
	Связи, реакции связей. Главный вектор и главный момент. Произвольная система сил.	0	10

	Движение материальной точки. Движение твердого тела. Движение вокруг неподвижной точки. Сложное движение точки	0	10
	Динамика твердого тела.	0	10
	Растяжение и сжатие. Построение эпюр. Механические характеристики. Кручение. Крутящий момент. Устойчивость сжатых стержней.	0	10
	Итого	**0**	**70**
Всего в семестре			**124**
Промежуточная аттестация			20
ИТОГО			144
Подготовка к практическим занятиям является обязательным условием получения итоговой рейтинговой оценки по дисциплине не зависимо от количества накопленных баллов			
К промежуточной аттестации не допускаются обучающиеся, набравшие в течение семестра менее 86 баллов			

Примеры заданий для практических занятий

Практическая работа «Произвольная система сил»

Тема: Определение реакций связей для тел, находящихся в равновесии под действием плоской системы сходящихся сил.

Цель: научится определять вероятные направления и вычислять реакции связей твердых тел, нагруженный плоской системой сходящихся сил

Краткие теоретические сведения

В статике твердого тела рассматриваются две основные задачи:

1. Сложение сил и приведение системы сил, действующих на твердое тело, к простейшему виду

2. Определение условий равновесия действующих на твердое тело системы сил

Равновесие несвободны: твёрдых тел изучается в статике на основании аксиомы: *всякое несвободное тело можно рассматривать как свободное, если отбросить связи и заменить их действие силами реакций этих связей(или для краткости, реакциями этих связей).*

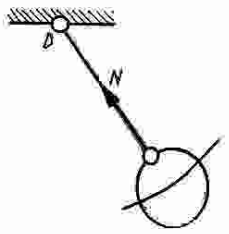

Рис 1.1

При решении задач будем различать следующие виды связей (опорных закреплений , или опор): Нить (рис 1.1). Реакция N натянутой нити направлена вдоль неё к точке подвеса.

4. Невесомый стержень с шарнирами по концам (рис 1.2) реакция N_{AB} направлена вдоль его оси.

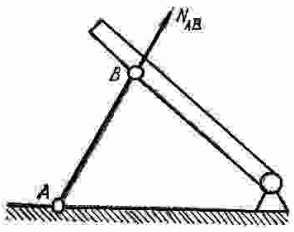

Рис 1.2

5. Шарнирно-неподвижная опора (рис 1.3а) Реакция шарнирно-неподвижной опоры проходит через центр шарнира, а её величина и направление зависят от действующих на тело нагрузок. Вместо величины и направления этой реакции целесообразно определять её составляющие H_A и V_A

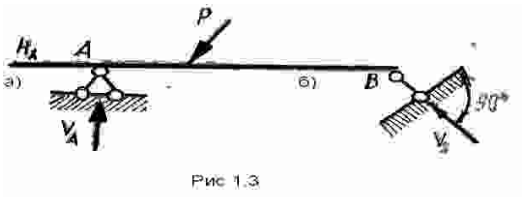

Рис 1.3

6. Шарнирно-подвижная опора (рис. 1.3б) реакция шарнирно подвижной опоры проходит через центр шарнира и перпендикулярна к опорной поверхности.

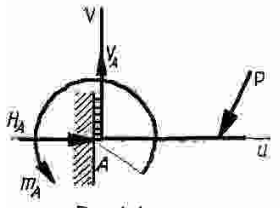

Рис 1.4

7. Заделка (защемление) показана на рис 1.4 Такая опора (в плоской

системе) препятствует перемещению вдоль осей u и v и не допускает поворота защемленного сечения.

Разрешаемые методами статики задачи могут быть одного сечения из следующих типов:

8. Задачи, в которых известны (полностью или частично) действующие на тело силы , и требуется найти, в каком положении и при каких соотношениях между ними тело будет в равновесии.

9. Задачи, в которых известно, что чело заведомо находится в равновесии, и требуется найти чему равны при этом все или некоторые из действующих на тело сил.

Во всех задачах статики реакции связей относятся к числу неизвестных величин. Задачи могут решаться аналитическим или географическим методом. Выбор системы координат и обозначений осей хотя и произвольны, однако рациональный выбор осей сожжет упростить решение задачи. В общем случае желательно, чтобы возможно большее число неизвестных сил было перпендикулярно к той или иной координатной оси, тогда уравнения равновесия получаются более простыми.

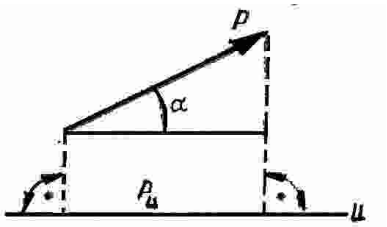

Рис 1.5

Проекция силы P на ось u (рис. 1.5) $P_u = P\cos\alpha$ - величина скалярная. Проекция силы на ось будет положительной, если угол между направлением силы и положительным направлением оси – острый, и отрицательной, если этот угол – тупой.

Если сила перпендикулярна к оси, то её проекция на ось равна нулю.

Проекция силы P на плоскость uOw (рис 1.6) $P_{uw} = P\cos\beta$ - величина векторная.

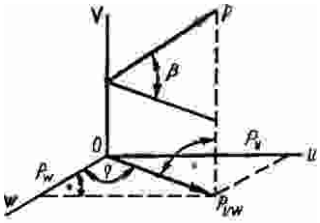

Рис 1.6

В некоторых случаях для нахождения проекции силы на ось бывает удобнее найти сначала её проекцию на плоскость, в которой эта ось лежит, а затем найденную проекцию на плоскость спроецировать на данную ось.

При составлении уравнений равновесия, в общем случае не имеет значения какое направление крутящего момента принять за положительное, однако с целью исключения различного толкования решений будем считать, что если момент стремится вращать тело вокруг некоторой точки по часовой стрелке он – отрицательный, если против часовой – положительный.

Обращаем внимание на правило вычисления момента силы относотельно оси. Момент милы равен нулю, когда сила параллельна этой оси или пересекает её.

Последовательность решения задачи

1. Уяснить условие задачи.
2. Выполнить эскиз , максимально упростив изображения, но сохраняя пропорции и характерные связи объектов.
3. Приложить все действующие активные нагрузки (силы и пары сил или моменты)
4. Заменить связи действием их реакций
5. Выбрать тело или точку, равновесие которого целесообразно рассматривать (для сложных конструкций можно рассматривать последовательно равновесие их отдельных частей).
6. Ввести систему координат
7. Записать векторное уравнение равновесия.
8. Спроецировать на координатные оси силы,Ю входящие в вектрное уравнение равновесия.
9. Записать сумму моментов всех сил приложенных к объекту, равновесие котрого рассматривается.
10. Если число неизвестных превышает число полученных скалярных уравнений равновесия – записать дополнительные уравнения из смежных областей знаний

(например из геометрии, физики и т.п.)

11. Решить полученную систему уравнений

Исходные данные

Задача 1.1

Однородный шар весом **P.** удерживается в равновесии двумя тросами **AO** и **OD**, расположенными в одной вертикальной плоскости и составляющими между собой угол **α**. Трос **OD** наклонён к горизонту под углом **β**. Определить натяжение тросов.

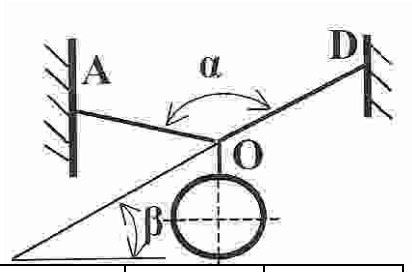

Вариант	**1**	**2**	**3**	**4**	**5**	**6**	**7**	**8**
P	4т	450кг	500Кн	1200Кн	720кг	4т	450кг	500Кн
α [гр.]	150	75	100	45	90	90	45	100
β [гр.]	45	85	60	85	45	45	85	60
Вариант	**9**	**10**	**11**	**12**	**13**	**14**	**15**	**16**
P	1200Н	720кг	4т	450кг	500Кн	1200Н	720кг	1200Н
α[гр.]	75	150	90	45	100	75	150	75
β[гр.]	85	45	60	85	45	45	85	85

Задача 1.2

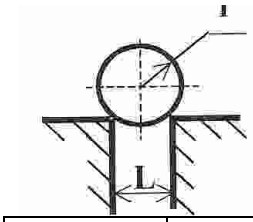

Однородное тело цилиндрической формы весом **G** и радиусом **r** лежит на выступах каменной кладки **L**. Пренебрегая трением, определить силы с которыми тело воздействует на края кладки.

Вариант	**1**	**2**	**3**	**4**	**5**	**6**	**7**	**8**
G	4т	450кг	500Кн	1200Н	720 кг	4т	450кг	500Кн
r	1м	750мм	90см	0,55м	1500мм	1м	750мм	90см
L (м)	0,25	0,3	0,35	0,4	0,45	0,5	0,55	0,6
Вариант	**9**	**10**	**11**	**12**	**13**	**14**	**15**	**16**
G	1200Н	720кг	4т	450кг	500Кн	1200н	4т	720кг
r	0,55м	1500мм	1м	750мм	90см	0,55м	1000мм	150мм
L (м)	0,65	0,7	0,3	0,35	0,4	0,45	0,3	0,5

Задача 1.3

Вес однородного дорожного катка цилиндрической формы **Q** , диаметром **d**. Определить горизонтальное усилие, которое необходимо приложить к оси катка, чтобы перекатить его через вертикальную преграду на дороге высотой **h**. Трением пренебречь.

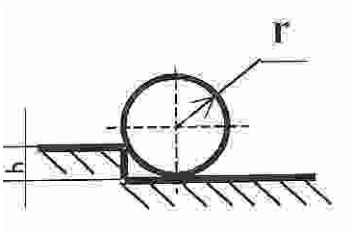

Вариант	**1**	**2**	**3**	**4**	**5**	**6**	**7**	**8**
Q	4т	450кг	500Кн	1200Кн	720кг	4т	450кг	500Кн
d	1м	750мм	90см	0,55м	1500мм	1м	750мм	90см
H(м)	80	85	90	95	105	80	85	90
Вариант	**9**	**10**	**11**	**12**	**13**	**14**	**15**	**16**
Q	1200Н	720кг	4т	450кг	500Кн	1200Н	720кг	1200Н
d	0,55м	1500мм	1м	750мм	90см	0,55м	150мм	0,55м
H(м)	95	105	90	95	105	80	85	95

Вопросы для самоконтроля при подготовке к защите работы

1. Какая сила называется активной?

2. Что называется связью твёрдого тела, и какое действие оно оказывает на него?
3. Какие типовые связи вам известны? Приведите примеры из области машиностроения.
4. Изложите общую методику определения вероятного направления реакций связи.
5. Какая система сил называется равновесной? Приведите примеры равновесных систем сил из области машиностроения.
6. Перечислите условия и уравнения равновесия плоской системы сходящихся сил.

Критерии оценивания заданий, выполненных на практических занятиях (семинарах)

Критерий	**Балл**
Устанавливает причинно-следственные связи между своими действиями и полученными результатами.	1 балл
Соответствие предлагаемых решений поставленной задаче	2 балла
Осуществляет самоанализ и рефлексию результатов своих действий.	1 балл
Демонстрирует личную организованность.	1 балл
Максимальный балл	**5**

7.2. Фонд оценочных средств для проведения промежуточной аттестации обучающихся по дисциплине

7.2.1. Требования к проведению промежуточной аттестации по дисциплине:
Рейтинговый балл получения зачёта предполагает активную работу на лекциях, практических занятиях (выполнение различных видов самостоятельной работы) и должен быть не менее 86 баллов.

7.2.2 Критерии оценки результатов прохождения студентом промежуточной аттестации по дисциплине

Уровень проявления компетенций	**Качественная характеристика**	**Количественный показатель (баллы БРС)**	**Оценка**
			Квантитативная
высокий	Студент проводит критическую оценку вариантов действий в процессе решения профессиональной задачи, устанавливает причинно-следственные связи между своими действиями и полученными результатами, осуществляет самоанализ и рефлексию результатов своих действий, может использовать образовательные технологии, обеспечивающие субъектную позицию обучающихся в образовательной деятельности	**100-91%** **129-144 балла**	**отлично**

повышенный	Студент не в полной мере проводит критическую оценку вариантов действий в процессе решения профессиональной задачи, устанавливает причинно-следственные связи между своими действиями и полученными результатами, осуществляет самоанализ и рефлексию результатов своих действий, может использовать образовательные технологии, обеспечивающие субъектную позицию обучающихся в образовательной деятельности	**90-76%** **103-128 балла**	**хорошо**
базовый	Студент имеет представление о критической оценке вариантов действий в процессе решения профессиональной задачи, причинно-следственных связях между своими действиями и полученными результатами, самоанализе и рефлексии результатов своих действий, может использовать образовательные технологии, обеспечивающие субъектную позицию обучающихся в образовательной деятельности	**75-61%** **86-102 балла**	**удовлетворительно**
низкий	Студент не проводит критическую оценку вариантов действий в процессе решения профессиональной задачи, плохо устанавливает причинно-следственные связи между своими действиями и полученными результатами, осуществляет самоанализ и рефлексию результатов своих действий, не может использовать образовательные технологии, обеспечивающие субъектную позицию обучающихся в образовательной деятельности	**60 и ниже %** **86 баллов и ниже**	**неудовлетворительно**

7.2.3 Спецификация оценочных средств

Проверяемые индикаторы проявления компетенций			
УК	**ОПК**	**ПК**	**ППК**
Практическая работа			

УК-1. Способен осуществлять поиск, критический анализ и синтез информации, применять системный подход для решения поставленных задач		ПК-3 Способен организовывать образовательную деятельность с учетом возможностей, потребностей, достижений обучающихся в области образования	
УК-6. Способен управлять своим временем, выстраивать и реализовывать траекторию саморазвития на основе принципов образования в течение всей жизни			

7.2.4. Описание оценочных средств для проведения промежуточной аттестации

Практическая работа

Практическая работа – форма контроля, используемая для привития обучающемуся навыков краткого, грамотного и лаконичного представления собранных материалов и фактов в соответствии с требованиями.

Критерии оценивания

Критерий (формулируется на основе индикаторов проверяемых компетенций)	**Балл**
Устанавливает причинно-следственные связи между своими действиями и полученными результатами.	1 балл
Устанавливает причинно-следственные связи между своими действиями и полученными результатами.	2 балла
Осуществляет самоанализ и рефлексию результатов своих действий.	1 балл
Демонстрирует личную организованность.	1 балл
Максимальный балл	**5**

8. Перечень основной и дополнительной литературы, необходимой для освоения дисциплины

а) основная литература

1. Белоконев И.м. и др., Теория механизмов и машин, М, Дрофа, 2004, 172с
2.Джамай В.В./ред., Прикладная механика, М, Дрофа, 2004, 2004с
3.Щербакова Ю.В., Сопротивление материалов, Саратов, Научная книга, 2012, 159с

б) дополнительная литература

1. Васько Н.Г. и др., Теоретическая механика, Ростов/нД, Феникс, 2012, 0с
2. Коловский М.З. и др., Теория механизмов и машин, М, Академия, 2008, 560с
3.Тарг С.М., Краткий курс теоретической механики, М, Высшая школа, 2010, 0с

в) программное обеспечение

Наименования ежегодно обновляемых лицензионных программных продуктов, используемых при изучении дисциплины:

- Microsoft Windows
- Microsoft Office
- Kaspersky Endpoint Security для бизнеса - Стандартный Russian Edition

9. Перечень ресурсов информационно-телекоммуникационной сети

«Интернет», необходимых для освоения дисциплины

1. Научная электронная библиотека eLIBRARY.ru – рефераты, полные тексты научных статей из российских и зарубежных журналов;
2. Электронно-библиотечная система IPRbooks - полнотекстовая база учебных и учебно-методических электронных изданий (http://www.iprbookshop.ru)
3. ФГНУ «Научная педагогическая библиотека имени К. Д. Ушинского» http://elib.gnpbu.ru/.
4. Электронно-библиотечная система «ЭБС ЮРАЙТ» - полнотекстовая база учебных и учебно-методических электронных изданий (www.biblio-online.ru)

10. Методические указания для преподавателя и обучающихся по освоению дисциплины

Главные особенности изучения дисциплины:

С целью повышения качества подготовки студентов необходимо применять принципы взаимной интеграции общетехнических дисциплин, осуществлять прикладную направленность обучения, использовать активные формы и методы организации занятий, широко применять наглядные и технические средства обучения, вычислительную и аудио-видеотехнику.

11. Перечень информационных технологий, используемых при осуществлении образовательного процесса по дисциплине

Контроль знаний студентов по дисциплине осуществляется в рамках электронной среды фиксации успеваемости студентов (БРС) ЯГПУ.

12. Материально-техническое обеспечение дисциплины

1. Оборудованные аудитории – столы, стулья, доска, экран, телевизор;
2. Задания для работы студентов, обучающихся по индивидуальному графику;
3. Материалы для итогового и промежуточного контроля;
4. Раздаточный материал;
5. Хрестоматийный материал;
6. Компьютер, принтер, мультимедиа.

13. Преподавание дисциплины на заочном отделении

13.1. Объем дисциплины и виды учебной работы

Общая трудоемкость дисциплины составляет 5 зачетных единиц.

Вид учебной работы	Всего часов	Триместры			
		5	6	8	
Контактная работа с преподавателем (всего)	**30**	**20**	**10**		
В том числе:					
Лекции	**10**	**6**	**4**		
Практические занятия (ПЗ)	**20**	**14**	**6**		
Лабораторные работы (ЛР)					
Самостоятельная работа (всего)	**150**	**88**	**62**		
В том числе:					

Подготовка и выполнение практической работы					
Вид промежуточной аттестации (зачет, экзамен)	**Зачёт с оценкой**			**Зачёт с оценкой**	
Общая трудоемкость (часов)	**180**	**108**	**72**		
Общая трудоемкость (зачетных единиц)	**6**	**3**	**2**	**1**	

13.2. Содержание дисциплины

13.2.1. Разделы дисциплин и виды занятий

№	**Наименование раздела дисциплины и входящих в него тем**	**Кол-во часов**				
		Лекции	**Практ. занятия**	**Лабор. занятия**	**Самост. работа студ.**	**Всего часов**
1	**Этапы и стадии процесса проектирования**	**1**			**10**	**11**
1.1.	Объекты проектной деятельности Основные этапы проектирования Анализ исходных данных и разработка технического задания Эскизный, технический и рабочий проекты	1			10	11
2	**Проектно-конструкторская документация**	**1**	**2**		**10**	**13**
2.1	Правила проектирования и оформления документации в соответствии с государственными стандартами Виды графических документов и спецификации Пояснительная (расчетно-пояснительная) записка и ее содержание	1	2		10	13
3	**Основные правила и инструменты проектирования**		**2**		**10**	**12**
3.1	Последовательность решения проектной задачи Прототипирование объекта		2		10	12
4	**Использование систем автоматизированного проектирования САПР**	**4**	**10**		**58**	**72**
4.1	Теоретическая основа проектирования.		2		10	12
4.2	Статика. Аксиомы статики. Связи, реакции связей. Главный вектор и главный момент. Произвольная система сил.	2	4		24	30
4.3	Кинематика. Движение материальной точки. Движение твердого тела. Движение вокруг неподвижной точки. Углы Эйлера. Сложное движение точки	2	4		24	30

4.4	**Динамика. Динамика материальной точки. Дифференциальное уравнение движения. Динамика твердого тела. Теория покоя и движения**	**2**	**2**		**30**	**34**
4.5	**Теоретическая основа сопротивления материалов. Растяжение и сжатие. Закон Гука. Построение эпюр. Испытание образцов. Механические характеристики. Кручение. Крутящий момент. Гипотезы прочности. Устойчивость сжатых стержней.**	**2**	**4**		**32**	**38**
Всего:		**10**	**20**		**150**	**216**

13.3. Перечень учебно-методического обеспечения для самостоятельной работы обучающихся по дисциплине

13.3.1. Содержание самостоятельной работы студентов по темам

№ п/п	**Темы дисциплины**	**Содержание самостоятельной работы студентов**
1	Эскизный, технический и рабочий проекты	Проработка теоретического материала.
2	Пояснительная (расчетно-пояснительная) записка и ее содержание	Проработка теоретического материала, поиск информационных ресурсов, подготовка к практической работе
3	Последовательность решения проектной задачи	Проработка теоретического материала, поиск информационных ресурсов, подготовка к практической работе
4	Связи, реакции связей. Главный вектор и главный момент. Произвольная система сил.	Проработка теоретического материала, поиск информационных ресурсов, подготовка к практической работе
5	Движение материальной точки. Движение твердого тела. Движение вокруг неподвижной точки. Сложное движение точки	Проработка теоретического материала, поиск информационных ресурсов, подготовка к практической работе
6	**Динамика твердого тела.**	Проработка теоретического материала, поиск информационных ресурсов, подготовка к практической работе
7	**Растяжение и сжатие. Построение эпюр. Механические характеристики. Кручение. Крутящий момент. Устойчивость сжатых стержней.**	Проработка теоретического материала, поиск информационных ресурсов, подготовка к практической работе

Министерство просвещения Российской Федерации
ФГБОУ ВО «Ярославский государственный
педагогический университет им. К.Д. Ушинского»

У Т В Е Р Ж Д А Ю
проректор по учебной работе
_____М.Ю. Соловьев
«____»_____ 2023 г.

Программа учебной дисциплины

Наименование дисциплины:
К.М.08.09 Техническое обеспечение производственных процессов

Рекомендуется для направления подготовки:
44.03.01 Педагогическое образование
(профиль Технология)

Квалификация (степень) выпускника: бакалавр

Разработчик:
старший преподаватель кафедры физики и
информационных технологий Н.Г. Кожевникова

Утверждена на заседании
кафедры физики и информационных технологий
«27» апреля 2023 г.
Протокол № 9
И.о. зав. кафедрой Д.А. Личак

1. Цели и задачи дисциплины:

Цель дисциплины «Техническое обеспечение производственных процессов» - формирование инженерно-педагогического мышления и конструкторско-технологической подготовки в области теории механизмов и машин.

Задачи изучения дисциплины:

1. Развитие умений расчетов основных типов конструкций (их деталей и узлов; принципов преобразования движения), критериев и условий их применения в производственной и учебной практики;
2. овладение навыками расчетов конструкций и их элементов;
3. понимание конструкторской терминологии;
4. понимание законов строения, функционирования и развития теплотехнических систем;
5. понимание работы с источниками энергии, способах теплопередачи, экологической целесообразностью использования.

2. Место дисциплины в структуре основной профессиональной образовательной программы (ОПОП):

Дисциплина включена в **обязательную часть ОПОП.**

3. Перечень планируемых результатов обучения по дисциплине:

КОМПЕТЕНЦИИ		Индикаторы	Оценочные средства
Шифр	**Формулировка**		
УК-1	Способен осуществлять поиск, критический анализ и синтез информации, применять системный подход для решения поставленных задач	УК-1.6. Устанавливает причинно-следственные связи между своими действиями и полученными результатами.	Практическая работа
			Практическая работа
УК-6	Способен управлять своим временем, выстраивать и реализовывать траекторию саморазвития на основе принципов образования в течение всей жизни	УК-6.2. Осуществляет самоанализ и рефлексию результатов своих действий.	Практическая работа
		УК-6.3. Демонстрирует личную организованность.	Практическая работа
ПК-3	Способен организовывать образовательную деятельность с учетом возможностей, потребностей, достижений обучающихся в области образования	ПК-3.3. Осуществляет целеполагание образовательной деятельности в рамках взаимодействия с другими участниками образовательного процесса	Практическая работа

4. Объем дисциплины и виды учебной работы

Общая трудоемкость дисциплины составляет 6 зачетных единиц.

Вид учебной работы	**Всего часов**	**Семестры**			
		4	**5**		
Контактная работа с преподавателем (всего)	**108**	**54**	**54**		

В том числе:					
Лекции	**44**	**22**	**22**		
Практические занятия (ПЗ)	**64**	**32**	**32**		
Лабораторные работы (ЛР)					
Самостоятельная работа (всего)	**108**	**90**	**18**		
В том числе:					
Подготовка и выполнение практической работы	**108**	**90**	**18**		
Вид промежуточной аттестации (зачет, экзамен)	**Зачёт с оценкой**	**зачёт**			
Общая трудоемкость (часов)	**216**	**144**	**72**		
Общая трудоемкость (зачетных единиц)	**6**	**4**	**2**		

5. Содержание дисциплины

5.1. Содержание разделов дисциплины

№ п/п	Наименование раздела дисциплины	Наименование тем
1	Введение в машиноведение.	Цели, задачи и содержание курса. Связь с другими дисциплинами. Основные понятия термины и определения. Современные тенденции развития машиностроения. Классификация конструкций. Требования к машинам и их деталям. Основные критерии работоспособности и расчета типовых конструкций. Принципы преобразования движения. Детали и узлы машин. Критерии работоспособности. Допускаемые расчетные напряжения. Проектный и проверочный расчеты. Критерии надежности: коэффициент надежности, отказ, интенсивность отказов. Основные конструкционные материалы. Проектный и проверочный расчеты. Этапы конструирования машин, их деталей и узлов.
2	Соединение деталей.	Сварные соединения. Общие сведения, расчет на прочность, допускаемое напряжения. Паяные соединения. Заклепочные соединения. Общие сведения, виды, расчет на прочность. Соединения с натягом. Общие сведения, способы сборки, расчет на прочность. Резьбовые соединения. Общие сведения, классификация, способы изготовления, расчет на прочность. Шпоночные соединения. Общие сведения, виды, проверочный расчет. Шлицевые (зубчатые) соединения. Общие сведения, виды, способы базирования, проверочный расчет. Клеевые соединения. Общие сведения, виды, расчет на прочность.
3	Механические передачи.	Механические передачи. Редукторы, мультипликаторы. Общие сведения о передаче. Фрикционные передачи: общие сведения, классификация, силы в передаче, расчет. Ременные передачи: общие сведения, типы ремней, классификация, силы в передаче, КПД, расчет. Цепные передачи: общие сведения, классификация, передаточное

		отношение, силы передачи, КПД, расчет. Цепные вариаторы Зубчатые передачи: общие сведения, классификация, передаточное отношение, силы в передаче, КПД, материалы зубчатых колес, расчет передач. Червячные передачи: общие сведения, классификация, основные геометрические соотношения, КПД, расчет.
4	Энергетические машины	Способы распространения тепла и виды теплообмена. Теплообменные аппараты. Экономическая и экологическая целесообразность реальных тепловых машин, перспективы развития и совершенствования теплоэнергетики. Схемы, принцип действия, идеальный цикл холодильных машин. Реальные циклы установок Гидравлические машины, насосы, гидродвигатели. Гидроприводы.
5	Источники энергии и топливные ресурсы.	Классификация источников энергии, их основные характеристики. Источники энергии и проблемы их использования. Первичные и вторичные источники энергии. Теплогенераторы. Паротурбинные установки, реактивные двигатели. Двигатель внутреннего сгорания.
6	Экологические вопросы энергетики.	Возобновляемые и невозобновляемые энергоресурсы. Тепловые, атомные, гидравлические электростанции. Перспективы развития. Экологическая безопасность использования.

5.2. Разделы дисциплин и виды занятий

№	Наименование раздела дисциплины и входящих в него тем	Кол-во часов				
		Лекции	Практ. занятия	Лабор. занятия	Самост. работа студ.	Всего часов
1	**Введение в машиноведение**	**8**	**2**		**6**	**16**
1.1.	Цели, задачи и содержание курса. Связь с другими дисциплинами. Основные понятия термины и определения. Современные тенденции развития машиностроения. Классификация конструкций. Требования к машинам и их деталям.	2				2
1.2	Основные критерии работоспособности и расчета типовых конструкций. Принципы преобразования движения. Детали и узлы машин. Критерии работоспособности.	2	4		6	10
1.3	Допускаемые расчетные напряжения. Проектный и проверочный расчеты. Критерии надежности: коэффициент надежности, отказ, интенсивность отказов. Основные конструкционные материалы.	2				2

1.4	Проектный и проверочный расчеты. Этапы конструирования машин, их деталей и узлов	2				2
2	**Соединение деталей.**	**14**	**28**		**84**	**126**
2.1	Сварные соединения. Общие сведения, расчет на прочность, допускаемое напряжения. Паяные соединения.	2	4		12	18
2.2	Заклепочные соединения. Общие сведения, виды, расчет на прочность.	2	4		12	18
2.3	Соединения с натягом. Общие сведения, способы сборки, расчет на прочность.	2	4		12	18
2.4	Резьбовые соединения. Общие сведения, классификация, способы изготовления, расчет на прочность	2	4		12	18
2.5	Шпоночные соединения. Общие сведения, виды, проверочный расчет	2	4		12	18
2.6	Шлицевые (зубчатые) соединения. Общие сведения, виды, способы базирования, проверочный расчет.	2	4		12	18
2.7	Клеевые соединения. Общие сведения, виды, расчет на прочность.	2	4		12	18
3	***Механические передачи.***	***12***	***12***		***12***	***36***
3.1	*Механические передачи. Редукторы, мультипликаторы. Общие сведения о передаче.*	*2*	*2*		*2*	*6*
3.2	*Фрикционные передачи: общие сведения, классификация, силы в передаче, расчет.*	*2*	*2*		*2*	*6*
3.3	*Ременные передачи: общие сведения, типы ремней, классификация, силы в передаче, КПД, расчет.*	*2*	*2*		*2*	*6*
3.4	*Цепные передачи: общие сведения, классификация, передаточное отношение, силы передачи, КПД, расчет. Цепные вариаторы*	*2*	*2*		*2*	*6*
3.5	*Зубчатые передачи: общие сведения, классификация, передаточное отношение, силы в передаче, КПД, материалы зубчатых колес, расчет передач.*	*2*	*2*		*2*	*6*
3.6	*Червячные передачи: общие сведения, классификация, основные геометрические соотношения, КПД, расчет.*	*2*	*2*		*2*	*6*

4	***Энергетические машины***	***6***	***6***			
4.1	*Способы распространения тепла и виды теплообмена. Теплообменные аппараты. Экономическая и экологическая целесообразность реальных тепловых машин, перспективы развития и совершенствования теплоэнергетики.*	*2*	*2*			
4.2	*Схемы, принцип действия, идеальный цикл холодильных машин. Реальные циклы установок*	*2*	*2*			
4.3	*Гидравлические машины, насосы, гидродвигатели. Гидроприводы.*	*2*	*2*			
5	***Источники энергии и топливные ресурсы.***	***2***	***12***			
4.3	*Классификация источников энергии, их основные характеристики. Источники энергии и проблемы их использования. Первичные и вторичные источники энергии. Теплогенераторы. Паротурбинные установки, реактивные двигатели. Двигатель внутреннего сгорания.*	*2*	*12*		*2*	*16*
6	***Экологические вопросы энергетики.***	***2***	***2***		***2***	***6***
4.5	*Возобновляемые и невозобновляемые энергоресурсы. Тепловые, атомные, гидравлические электростанции. Перспективы развития. Экологическая безопасность использования*	*2*	*2*		*2*	*6*
Всего:		**44**	**64**		**108**	**216**

6. Перечень учебно-методического обеспечения для самостоятельной работы обучающихся по дисциплине

6.1. Содержание самостоятельной работы студентов по темам

№ п/п	Темы дисциплины	Содержание самостоятельной работы студентов
1	Основные понятия термины и определения. Критерии работоспособности.	Проработка теоретического материала, поиск информационных ресурсов, подготовка к практической работе
2	Сварные соединения. Общие сведения, расчет на прочность, допускаемое напряжения. Паяные соединения.	Проработка теоретического материала, поиск информационных ресурсов, подготовка к практической работе
3	Заклепочные соединения. Общие сведения, виды, расчет на прочность.	Проработка теоретического материала, поиск информационных ресурсов, подготовка к практической работе

4	Соединения с натягом. Общие сведения, способы сборки, расчет на прочность.	Проработка теоретического материала, поиск информационных ресурсов, подготовка к практической работе
5	Резьбовые соединения. Общие сведения, классификация, способы изготовления, расчет на прочность	Проработка теоретического материала, поиск информационных ресурсов, подготовка к практической работе
6	Шпоночные соединения. Общие сведения, виды, проверочный расчет	Проработка теоретического материала, поиск информационных ресурсов, подготовка к практической работе
7	Шлицевые (зубчатые) соединения. Общие сведения, виды, способы базирования, проверочный расчет.	Проработка теоретического материала, поиск информационных ресурсов, подготовка к практической работе
8	Клеевые соединения. Общие сведения, виды, расчет на прочность.	Проработка теоретического материала, поиск информационных ресурсов, подготовка к практической работе
9	*Механические передачи. Редукторы, мультипликаторы.* *Общие сведения о передаче.*	Проработка теоретического материала, поиск информационных ресурсов, подготовка к практической работе
10	*Фрикционные передачи: общие сведения, классификация, силы в передаче, расчет.*	Проработка теоретического материала, поиск информационных ресурсов, подготовка к практической работе
11 **12**	*Ременные передачи: общие сведения, типы ремней, классификация, силы в передаче, КПД, расчет.*	Проработка теоретического материала, поиск информационных ресурсов, подготовка к практической работе
13	*Цепные передачи: общие сведения, классификация, передаточное отношение, силы передачи, КПД, расчет. Цепные вариаторы*	Проработка теоретического материала, поиск информационных ресурсов, подготовка к практической работе
14	*Зубчатые передачи: общие сведения, классификация, передаточное отношение, силы в передаче, КПД, материалы зубчатых колес, расчет передач.*	Проработка теоретического материала, поиск информационных ресурсов, подготовка к практической работе
15	*Червячные передачи: общие сведения, классификация, основные геометрические соотношения, КПД, расчет.*	Проработка теоретического материала, поиск информационных ресурсов, подготовка к практической работе
16	*Источники энергии и проблемы их использования.*	Проработка теоретического материала, поиск информационных ресурсов, подготовка к практической работе
17	*Возобновляемые и невозобновляемые энергоресурсы. Тепловые, атомные, гидравлические электростанции. Перспективы развития.* *Экологическая безопасность использования*	Проработка теоретического материала, поиск информационных ресурсов, подготовка к практической работе

6.2. Тематика курсовых работ (проектов)
Не предусмотрено

6.3. Примерная тематика рефератов
Не предусмотрено

7. Фонды оценочных средств

7.1. Фонд оценочных средств для проведения текущей аттестации обучающихся по дисциплине

Наименование темы дисциплины	Средства текущего контроля	Перечень компетенций (указать шифр)
Основные понятия термины и определения. Критерии работоспособности.	Практическая работа	УК-1 УК-6 ПК-3
Сварные соединения.	Практическая работа	УК-1 УК-6 ПК-3
Заклепочные соединения.	Практическая работа	УК-1 УК-6 ПК-3
Соединения с натягом.	Практическая работа	УК-1 УК-6 ПК-3
Резьбовые соединения.	Практическая работа	УК-1 УК-6 ПК-3
Шпоночные соединения.	Практическая работа	УК-1 УК-6 ПК-3
Шлицевые (зубчатые) соединения.	Практическая работа	УК-1 УК-6 ПК-3
Клеевые соединения.	Практическая работа	УК-1 УК-6 ПК-3
Механические передачи. Редукторы, мультипликаторы.	Практическая работа	УК-1 УК-6 ПК-3
Фрикционные передачи	Практическая работа	УК-1 УК-6 ПК-3
Ременные передачи	Практическая работа	УК-1 УК-6 ПК-3
Цепные передачи	Практическая работа	УК-1 УК-6 ПК-3
Зубчатые передачи	Практическая работа	УК-1 УК-6 ПК-3
Червячные передачи	Практическая работа	УК-1 УК-6 ПК-3
Источники энергии и проблемы их использования.	Практическая работа	УК-1 УК-6 ПК-3
Возобновляемые и невозобновляемые энергоресурсы. Перспективы развития энергетической промышленности	Практическая работа	УК-1 УК-6 ПК-3

Текущий контроль осуществляется на основе рейтинговой технологии оценивания. Обучающиеся в процессе изучения дисциплины набирают рейтинговые баллы и в рамках аттестационной недели получают отметки в соответствии с набранными баллами.

Критерии оценки видов работ

Посещение лекционных занятий и практических занятий 1 балл.

Выступление на практических занятиях, активное участие в обсуждении, представление результатов самостоятельной работы (1-2 балла): периодическая активность – 1 балл, активное участие в обсуждении проблем и практических заданий – 2 балла.

Студент сможет поучить +5 баллов за выполнение практической работы.

Рейтинг план

Базовая часть			
Вид контроля	**Форма контроля**	**Мин. Кол-во баллов**	**Макс. Кол-во**

			баллов
Контроль посещаемости	**Посещение лекционных, практических (лабораторных) занятий**	**0**	**108**
	Итого		
Контроль работы на занятиях	**Наименование темы**	**Мин. Кол-во баллов**	**Макс. Кол-во баллов**
	Основные понятия термины и определения. Критерии работоспособности.	0	5
	Сварные соединения.	0	5
	Заклепочные соединения.	0	5
	Соединения с натягом.	0	5
	Резьбовые соединения.	0	5
	Шпоночные соединения.	0	5
	Шлицевые (зубчатые) соединения.	0	5
	Клеевые соединения.	0	5
	Механические передачи. Редукторы, мультипликаторы.	0	5
	Фрикционные передачи	0	5
	Ременные передачи	0	5
	Цепные передачи	0	5
	Зубчатые передачи	0	5
	Червячные передачи	0	5
	Источники энергии и проблемы их использования.	0	5
	Возобновляемые и невозобновляемые энергоресурсы. Перспективы развития энергетической промышленности	0	5
	Итого	**0**	**85**
Всего в семестре			**139**
Промежуточная аттестация			5
ИТОГО			144
Подготовка к практическим занятиям является обязательным условием получения итоговой рейтинговой оценки по дисциплине не зависимо от количества накопленных баллов			
К промежуточной аттестации не допускаются обучающиеся, набравшие в течение семестра менее 86 баллов			

Примеры заданий для практических занятий

Расчет резьбовых соединений

Задача 1.

Определить диаметр болтов, соединяющих косынку с полосой толщиной δ, на конце которой приложена сила Q (рис.1). Длина консольной части l, расстояние между болтами t. Расчёт выполнить для болтов, установленных в отверстии с зазором и без зазора. Данные брать из таблицы 1.

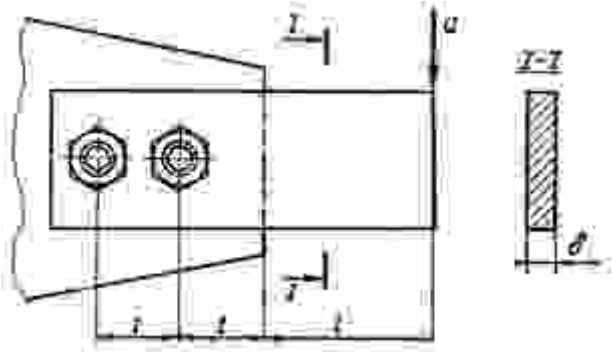

Рис.1. Соединение косынки с полосой

Таблица 1. Исходные данные для задачи 1

Вариант	*Q, кН*	*l, м*	*t, м*	*δ, мм*
1	10	0,3	0,1	8
2	9	0,35	0,12	10
3	8	0,4	0,13	10
4	7	0,45	0,13	12
5	6	0,5	0,15	10
6	5	0,55	0,16	10
7	4	0,6	0,17	12
8	3	0,7	0,18	10
9	2	0,8	0,19	12
0	1,5	0,9	0,2	15

Задача 2.

Определить диаметр и количество болтов, соединяющих венец и ступицу зубчатого колеса (рис.2). Болты расположены по окружности диаметром D_1, передаваемая валом мощность N при его угловой скорости ω. Расчёт выполнить для болтов, установленных с зазором и без зазора. Нагрузка постоянная. Данные брать из таблицы 2.

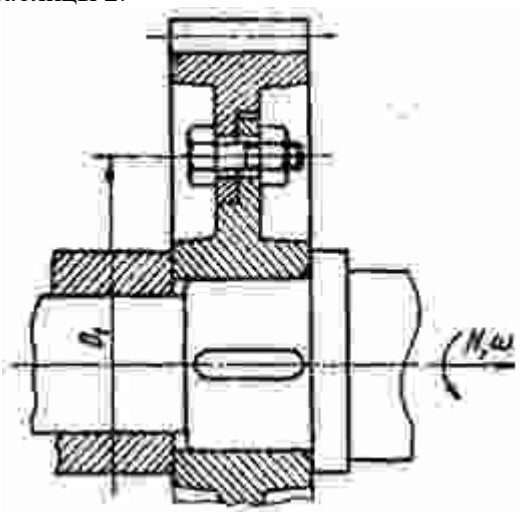

Рис.2. Соединение венца и ступицы

Таблица 2. Исходные данные для задачи 2

Вариант	*N, кВт*	*ω, рад/с*	D_1*, м*
1	160	50π	0,14
2	200	60π	0,2
3	300	80π	0,23
4	400	90π	0,25
5	500	70π	0,5
6	700	100π	0,21
7	1000	110π	0,22

8	1200	120π	0,26
9	1300	120π	0,27
0	1400	130π	0,28

Задача 3.

Определить количество и диаметр болтов, соединяющих барабан грузовой лебёдки диаметром D_1, с зубчатым колесом (рис.3). Болты расположены по окружности диаметром D_2. Грузоподъёмность лебёдки Q. Нагрузка постоянная. Расчёт выполнить для болтов, установленных в отверстие с зазором и без зазора. Данные брать из таблицы 3.

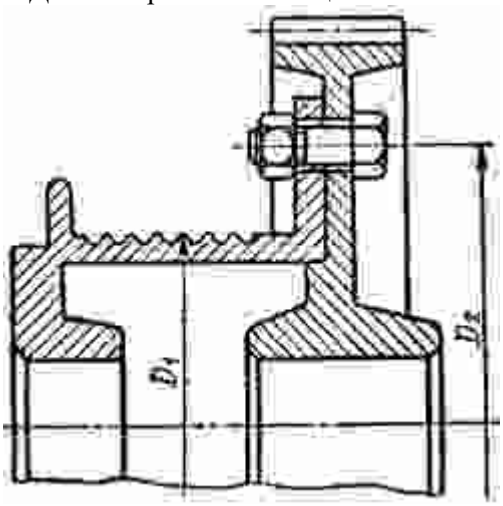

Рис.3. Соединение барабана и колеса

Таблица 3. Исходные данные для задачи 3

Вариант	Q, *кН*	D_1, *м*	D_2, *м*
1	12	0,2	0,35
2	15	0,25	0,4
3	17	0,3	0,45
4	19	0,35	0,05
5	21	0,37	0,52
6	23	0,4	0,55
7	25	0,42	0,58
8	27	0,45	0,6
9	29	0,47	0,62
0	31	0,5	0,65

Задача 4.

Определить диаметр резьбовой части вала, на конце которого между двумя шайбами посредством сил трения, возникающих при затяжке гайки, зажата дисковая пила (рис.4). Сопротивление резанию Q, диаметр пилы D_1, средний диаметр шайб D_2. Материал вала – сталь Ст5. нагрузка постоянная. Данные брать из таблицы 4.

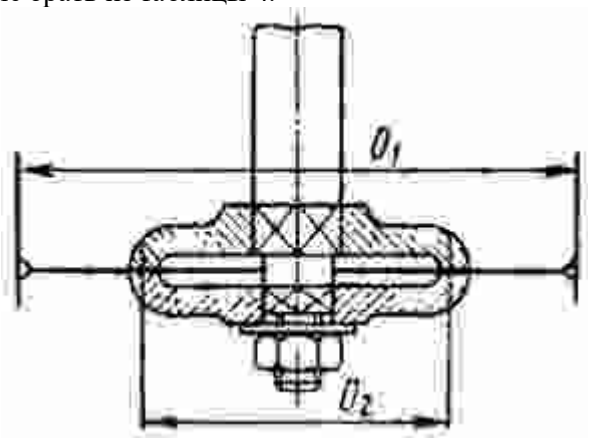

Рис.4. Крепление дисковой пилы

Таблица 4. Исходные данные для задачи 4

Вариант	*Q, кН*	D_1, *м*	D_2, *м*
1	20	0,9	0,16
2	25	0,85	0,15
3	30	0,75	0,14
4	35	0,7	0,14
5	40	0,65	0,13
6	45	0,6	0,13
7	50	0,50	0,13
8	55	0,50	0,12
9	60	0,45	0,12
0	65	0,4	0,11

Задача 5.

Определить диаметр резьбы на конце вала и усилие, требуемое для прижатия друг к другу поверхностей качения фрикционной предохранительной муфты (рис. 5). С помощью муфты крутящий момент от прямозубого колеса передаётся на вал диаметром d_B, в котором допускаемые напряжения от кручения $[\tau]_K$. Средний диаметр муфты $D_{CP} = 5d_B$. Угол между образующей конуса и горизонтальной осью $\alpha=\pi/9$ рад. Коэффициент трения между рабочими поверхностями конусов f = 0,3. Данные брать из таблицы 5.

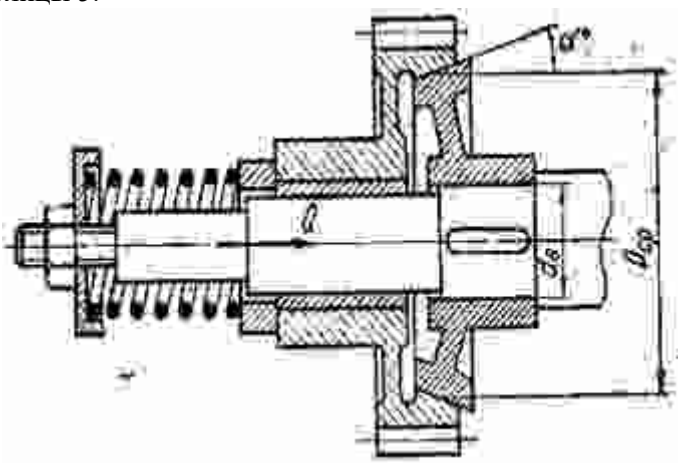

Рис.5. Сжатие фрикционных конусов

Таблица 5. Исходные данные для задачи 5

Вариант	$[\tau]_K$, *МН/м²*	d_B, *мм*
1	24	70
2	23	20
3	22	60
4	21	60
5	20	50
6	19	50
7	28	40
8	16	40
9	15	35
0	14	35

Задача 6.

Подобрать болты для клеммового соединения (рис. 6) маховика с валом диаметром d_B. Допускаемое напряжение вала на кручение $[\tau]_K$. Нагрузка постоянная. Данные брать из таблицы 6.

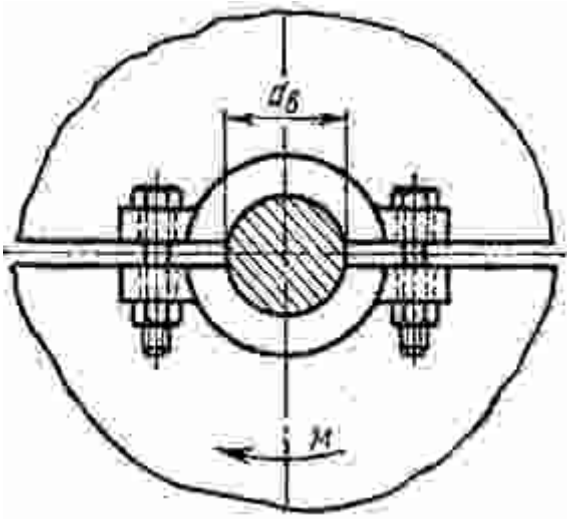

Рис.6. Клеммовое соединение ступицы

Таблица 6. Исходные данные для задачи 6

Вариант	$[\tau]_K$, *МН/м²*	d_B, *мм*
1	21	80
2	20	75
3	18	70
4	16	65
5	15	60
6	14	55
7	13	60
8	12	45
9	11	40
0	10	35

Задача 7.

Определить в поперечно-свёртной муфте (рис. 7) диаметр болтов, расположенных по окружности диаметром D_1 в количестве m штук. Передаваемая валом мощность N при угловой скорости ω. Нагрузка постоянная. Расчёт выполнить для болтов, установленных в отверстии с зазором и без зазора. Данные брать из таблицы 7.

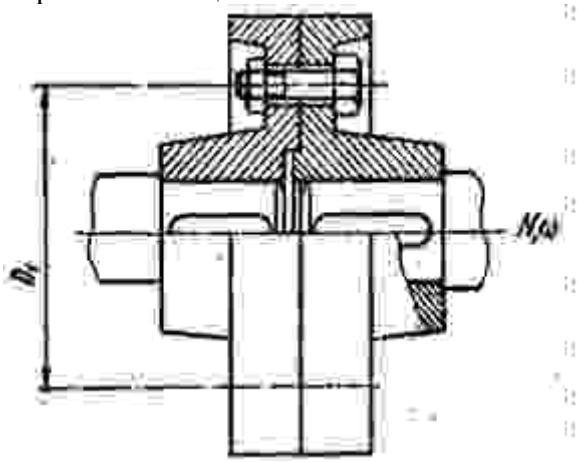

Рис.7. Соединение полумуфт

Таблица 7. Исходные данные для задачи 7

Вариант	*N, кВт*	ω, *рад/с*	*m*	D_1, *мм*
1	9	8	4	135
2	12	7	4	135
3	14	5	4	155
4	16	9	4	155

5	18	6	4	180
6	22	4	4	180
7	24	5	4	180
8	27	6	6	220
9	30	7	6	220
0	32	4	6	220

Задача 8.

Рассчитать болты, крепящие кронштейн металлической колонки (рис. 8). Сила *Q* действует под углом α. Нагрузка статическая. Материал болтов сталь Ст3. Коэффициент трения между стеной и кронштейном $f = 0{,}3$. Данные брать из таблицы 8.

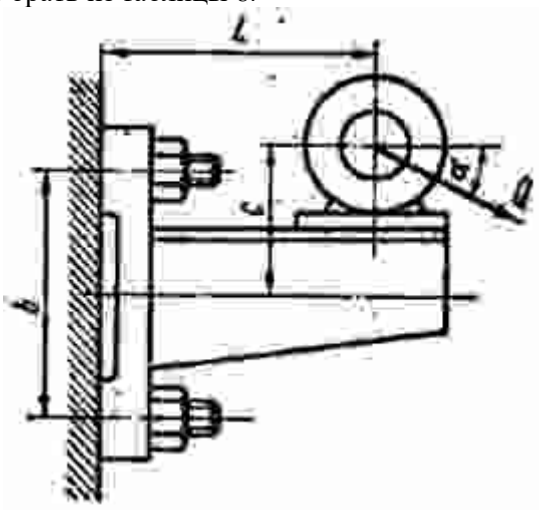

Рис.8. Крепление кронштейна

Таблица 8. Исходные данные для задачи 8

Вариант	*Q, кН*	*L, м*	*C, м*	*b, м*	α, *рад*
1	8,5	0,4	0,35	0,55	π/9
2	8	0,45	0,32	0,5	π/6
3	7,5	0,45	0,32	0,5	π/8
4	7	0,5	0,3	0,45	π/6
5	6,5	0,5	0,3	0,45	0
6	6	0,55	0,28	0,4	π/10
7	5,5	0,6	0,27	0,4	π/8
8	5	0,65	0,25	0,35	π/6
9	4,5	0,7	0,25	0,35	0
0	4	0,75	0,23	0,3	π/10

Задача 9.

Рассчитать болты клеммового соединения (рис. 9) рычага с валиком диаметром d_B. На конце рычага приложена постоянная нагрузка *Q*. Материал болтов – сталь Ст3. Данные брать из таблицы 9.

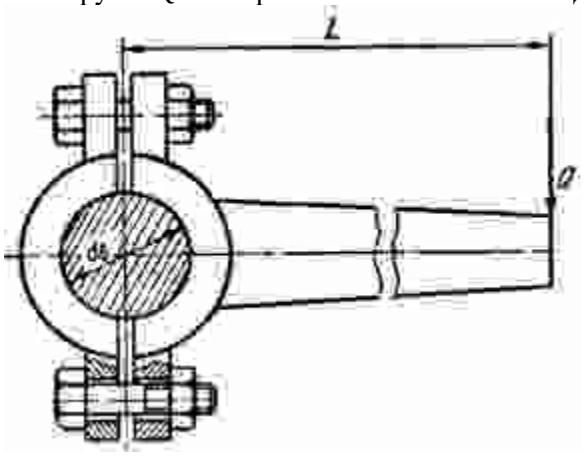

Рис.9. Соединение рычага с валом

Таблица 9. Исходные данные для задачи 9

Вариант	*Q*, Н	*L*, м	*d*, мм
1	1500	0,4	60
2	1200	0,4	50
3	1100	0,3	55
4	1000	0,2	50
5	950	0,2	45
6	1000	0,2	40
7	900	0,3	35
8	800	0,3	40
9	1100	0,4	35
0	1300	0,4	40

Задача 10.

Определить диаметр стержня грузового винта (рис.10) и глубину ввинчивания в корпус для случаев, когда корпус выполнен из дюралюминия Д-1, чугуна СЧ18-36 и стали Ст3. Грузовой винт нагружен силой *Q*. Материал винта – сталь 25. Данные брать из таблицы 10.

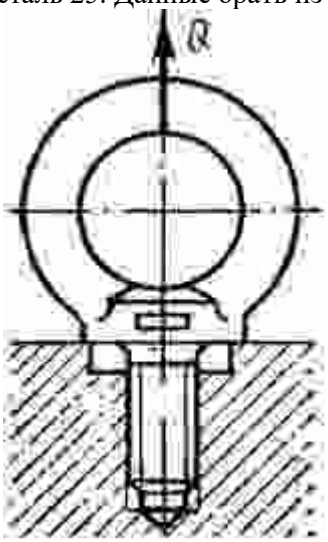

Рис.10. Грузовой винт

Таблица 10. Исходные данные для задачи 10

Вариант	*Q, кН*
1	12
2	14
3	15
4	16
5	18
6	20
7	25
8	27
9	30
0	32

Задача 11.

Рассчитать болтовое соединение крышки с цилиндрическим сосудом для сжатого газа (рис. 11) для исходных данных, приведенных в табл. 11.

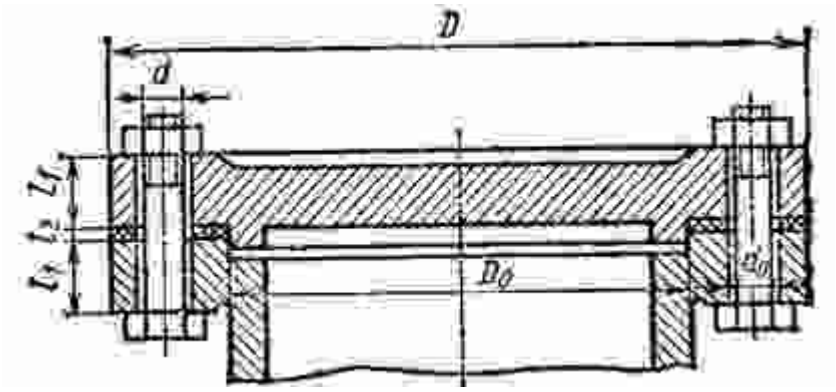

Рис.11. Грузовой винт

Таблица 11. Исходные данные для задачи 11

Вариант	*P*, МПа	D_0, мм	*D*, мм	Вариант	*P*, МПа	D_0, мм	*D*, мм
1	0,55	400	540	13	0,70	520	710
2	0,60	410	560	14	0,75	530	720
3	0,65	420	580	15	0,80	540	730
4	0,70	430	600	16	0,50	550	740
5	0,75	440	620	17	0,45	560	750
6	0,80	450	630	18	0,40	570	760
7	0,50	460	640	19	0,55	580	770
8	0,45	470	650	20	0,60	590	780
9	0,40	480	660	21	0,65	600	790
10	0,55	490	670	22	0,70	610	800
11	0,60	500	680	23	0,75	620	810
12	0,65	510	700	24	0,80	630	820

Задача 12.

Определить диаметр болтов, соединяющих барабан грузовой лебедки диаметром D с зубчатым колесом (рис.12). Болты расположены по окружности диаметром D_1. Тяговое усилие, развиваемое лебедкой F_t (таблица 12). Нагрузка постоянная. Болты поставлены в отверстие с зазором и без зазора. Количество болтов z.

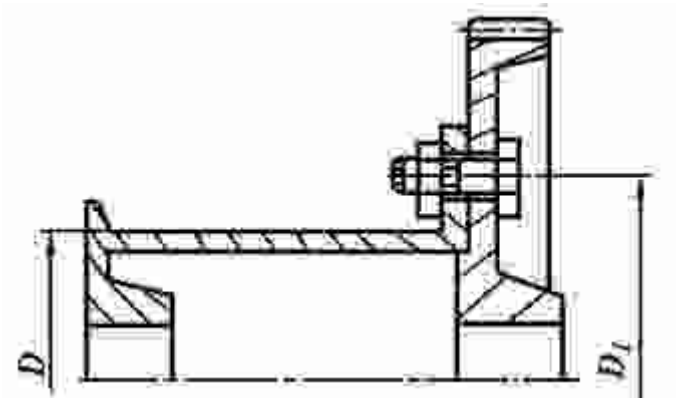

Рис.12. Соединение барабана лебедки с колесом

Таблица 12. Исходные данные для задачи 12

	Варианты									
	1	2	3	4	5	6	7	8	9	0
F_t, кН	12	18	25	30	35	20	15	25	16	27
D, мм	250	300	300	350	350	350	450	400	400	450
D_1, мм	350	400	450	500	520	550	580	600	620	650
z, шт	4				6			8		

Задача 13.

Определить в поперечно-свертной муфте (рис.13) диаметр болтов, расположенных по окружности диаметром *D* в количестве *z*. Передаваемая, валом мощность *P* при угловой скорости ω (таблица 13). Нагрузка постоянная. Расчет выполнить для болтов, установленных в отверстие с зазором и без зазора.

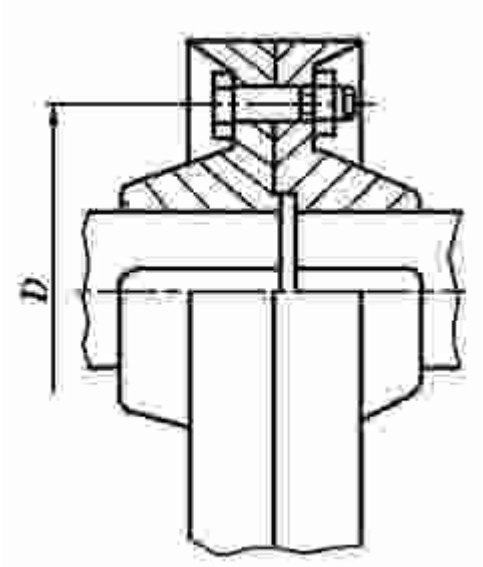

Рис.13. Поперечно-свертная муфта

Таблица 13. Исходные данные для задачи 13

	Варианты									
	1	2	3	4	5	6	7	8	9	0
P, кВт	7,0	5,0	9,5	6,0	10,0	8,0	6,0	19,0	16,0	18,0
ω, рад/с	21,0	20,0	25,0	15,0	25,0	20,0	15,0	30,0	25,0	10,0
D, мм	135	135	155	155	180	160	170	150	170	220
z, шт	4					6				

Задача 14.

Рассчитать болты, которыми стойка прикрепляется к плите (рис.14), по данным таблицы 14. Нагрузка статическая. материал болтов – сталь Ст 5.

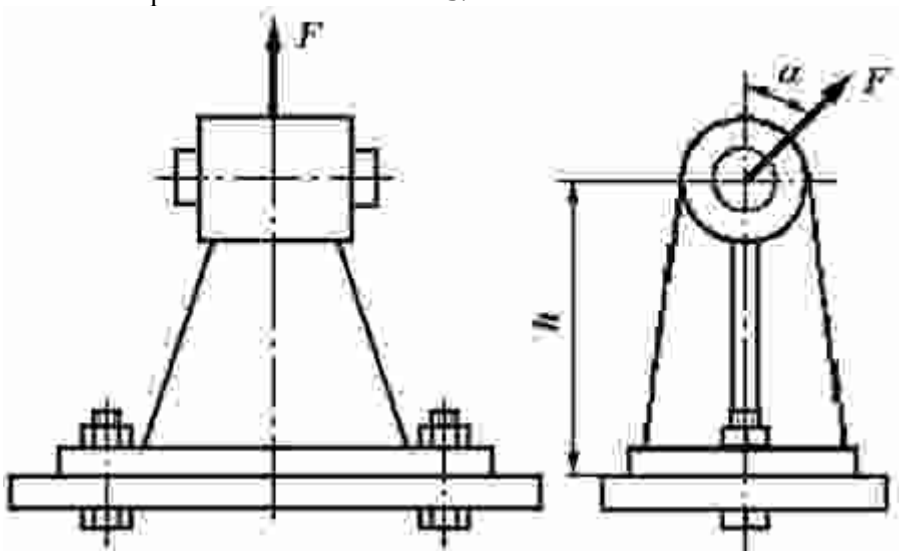

Рис.14. Крепление стойки к плите

Таблица 14. Исходные данные для задачи 14

	Варианты									
	1	2	3	4	5	6	7	8	9	0
F, кН	10	8	10	9	11	10	6	7	8	9
α, рад	π/3	π/4	π/6	π/4	π/6	π/4	π/3	π/3	π/6	π/4

Задача 15.

Определить диаметр фундаментных болтов, крепящих стойку к бетонному основанию (рис.15). Болты принять с метрической резьбой. На кронштейн действует сила *F* (таблица 15) . Нагрузка статическая. Материал болтов – Сталь 15. Размеры основания – *a* и *b*.

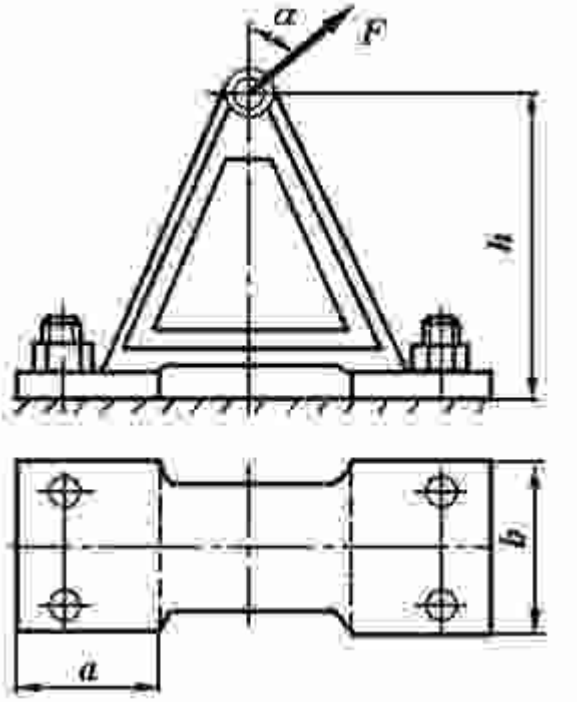

Рис.15. Крепление стойки к бетонному основанию

Таблица 15. Исходные данные для задачи 15

	Варианты									
	1	2	3	4	5	6	7	8	9	0
F, кН	10	8	9	8	9	10	8	7	8	8
a, мм	200	200	200	350	350	350	350	350	200	200
b, мм	100	120	130	120	110	100	120	90	110	130
α, рад	π/3	π/4	π/6	π/4	π/6	π/4	π/3	π/3	π/6	π/4
h, мм	400	450	500	550	600	650	700	750	800	850

Задача 16.

Определить диаметр резьбовой части вала, на конце которого между двумя шайбами посредством сил трения, возникающих при затяжке гайки, зажата дисковая пила (рис.16). Сопротивление резанию *F*, диаметр пилы *D*, средний диаметр шайб D_1 (таблица 16). Материал вала - сталь Ст 5. Нагрузка постоянная.

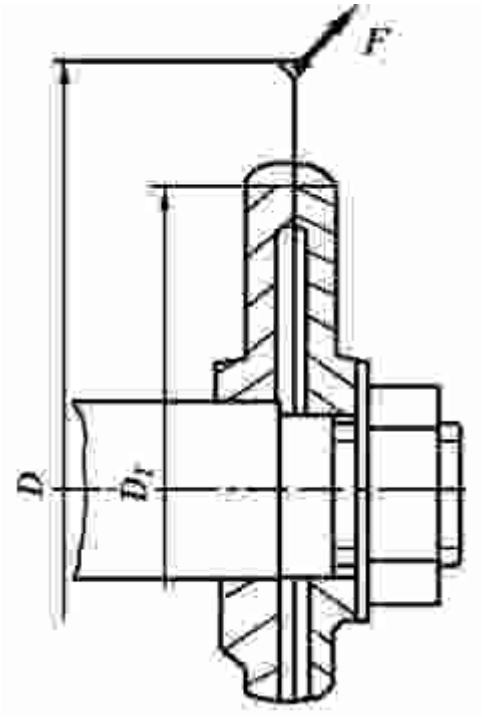

Рис.16. Резьбовая часть вала

Таблица 16. Исходные данные для задачи 16

	Варианты									
	1	2	3	4	5	6	7	8	9	0
F, Н	400	500	600	450	400	450	500	550	600	650
D, м	0,9	0,85	0,75	0,7	0,65	0,6	0,55	0,50	0,45	0,4
D_1, м	0,16	0,15	0,14	0,14	0,13	0,13	0,13	0,12	0,12	0,11

Задача 17.

Определить диаметр болтов, соединяющих венец и ступицу зубчатого колеса (рис.17). Болты расположены по окружности диаметром *D*. Передаваемый крутящий момент *T*, число болтов *z* (таблица 17). Болты установлены в отверстия с зазором. Нагрузка постоянная.

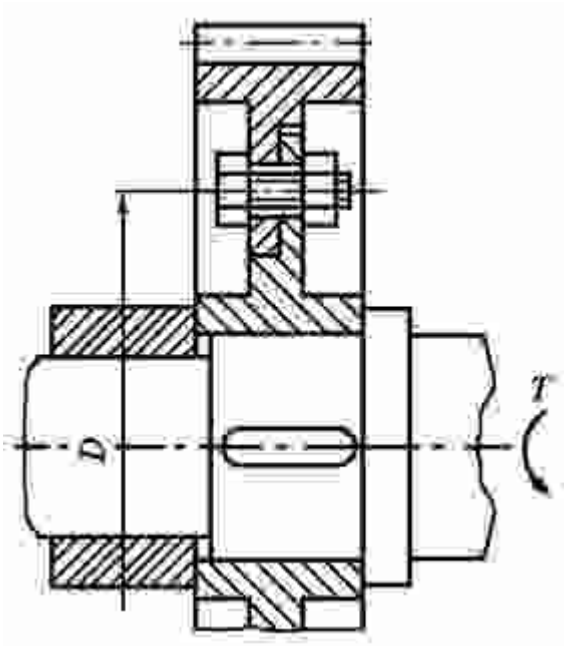

Рис.17. Соединение венца и ступицы зубчатого колеса

Таблица 17. Исходные данные для задачи 17

	Варианты

	1	2	3	4	5	6	7	8	9	0
T, Нм	300	350	400	450	700	750	800	900	850	800
D, мм	140	200	200	250	500	450	400	300	250	280
z, шт	4			6				8		

Задача 18.

Определить диаметр резьбы шпильки станочного прихвата (рис.18) по данным таблицы 18. Недостающими данными задаться.

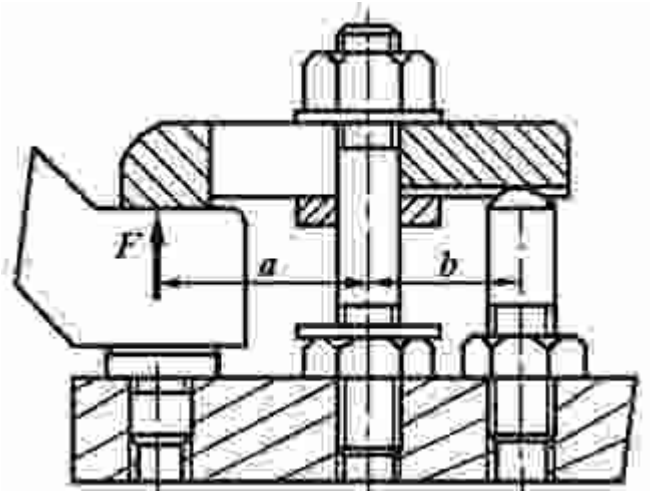

Рис.18. Шпилька станочного прихвата

Таблица 18. Исходные данные для задачи 18

	Варианты									
	1	2	3	4	5	6	7	8	9	0
F, кН	4,0	4,5	5,0	5,0	4,0	4,5	5,5	5,5	6,0	6,5
a, мм	120	130	140	150	165	160	175	180	190	200
b, мм	160	150	140	140	130	135	140	150	160	160

Задача 19.

Определять диаметр болтов, соединяющих косынку с полосовой сталью (рис.19), на конце которой приложена нагрузка *F*. Длина консольной части *l*, расстояние между болтами *t* (таблица 19) . Расчет выполнить для болтов, установленных в отверстие с зазором.

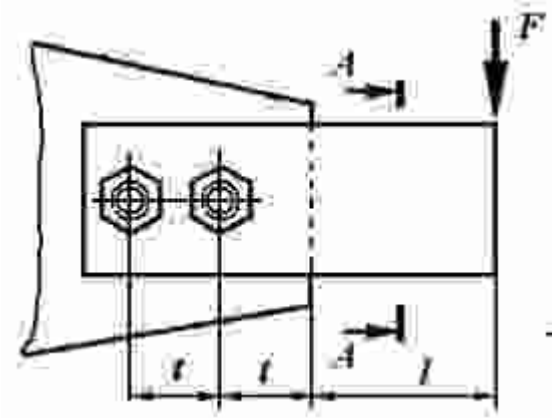

Рис.19. Соединение косынки с полосовой сталью

Таблица 19. Исходные данные для задачи 19

	Варианты									
	1	2	3	4	5	6	7	8	9	0
F, кН	1,0	1,5	0,8	1,2	0,8	0,6	1,0	0,9	0,8	0,7
l, мм	120	130	140	150	165	160	175	180	190	200
t, мм	260	250	240	180	130	220	140	250	160	120

Задача 20.

Рассчитать болты, крепящие кронштейн металлической колонки (рис.20). Соединение нагружено силой *F*. Размеры кронштейна указаны в таблице 20. Нагрузка статическая. Материал болтов - сталь Ст 3.

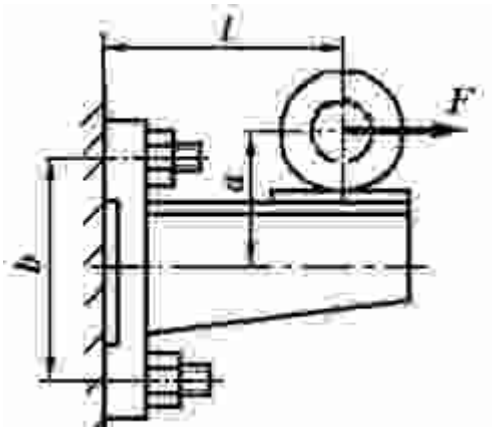

Рис.20. Соединение косынки с полосовой сталью

Таблица 20. Исходные данные для задачи 20

	Варианты									
	1	2	3	4	5	6	7	8	9	0
F, кН	8,0	8,5	7,0	6,0	8,0	7,5	5,5	7,5	8,0	7,0
a, мм	260	150	240	140	130	220	140	250	160	120
b, мм	250	300	350	400	200	450	500	600	550	400

Задача 21.

Определить диаметр болтов фланцевого соединения верхней части автоклава с его корпусом (рис.21). Давление жидкости внутри автоклава по манометру *P*, внутренний диаметр верхней части автоклава *D* и количество болтов *z* заданы в таблице 21. Недостающие данные принять самостоятельно.

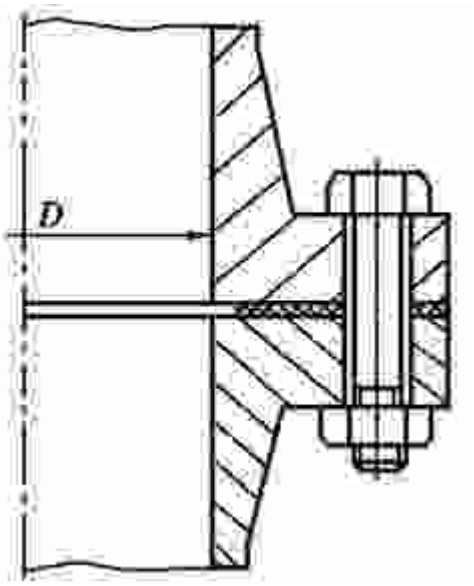

Рис.21. Соединение косынки с полосовой сталью

Таблица 21. Исходные данные для задачи 21

	Варианты									
	1	2	3	4	5	6	7	8	9	0
P, МПа	1,5	1,6	1,4	1,3	1,2	1,1	1,4	1,8	1,3	1,2
D, мм	240	200	260	280	350	250	250	200	250	280
z, шт	4				6			8		

Задача 22.

Определить напряжение в сечении болта, которое возникает при затягивании гайки нормальным ключом L=15d (L -длина ключа). Усилие рабочего, приложенное к ключу, P. Исходные данные указаны в таблице 22.

Таблица 22. Исходные данные для задачи 22

	Варианты									
	1	2	3	4	5	6	7	8	9	0
Наружный диаметр болта, мм	8	10	12	14	16	18	20	22	24	30
Усилие рабочего P, Н	100	120	160	150	100	130	160	120	140	200

Задача 23.

Болт нагружен растягивающим усилием P, создавшим в сечение болта напряжение, равное пределу текучести. Определить величины напряжений смятия и среза в резьбе болта. Высота гайки H. Резьба метрическая с нормальным шагом. Исходные данные указаны в таблице 23.

Таблица 23. Исходные данные для задачи 23

	Варианты									
	1	2	3	4	5	6	7	8	9	0
Наружный диаметр болта, мм	8	10	12	14	16	18	20	24	30	10
Высота гайки Н, мм	7	8	10	10	12	14	16	15	20	8
Материал болта	Сталь 40		Сталь Ст.3				Сталь 45			
Материал гайки	Сталь Ст.3		Серый чугун СЧ 12-32				бронза Бр АЖ 9-4			

Задача 24.

Фланцевая муфта передает крутящий момент $M_{кр}$ (рис.22). Наружный диаметр муфты D, диаметр проточки D_1, диаметр вала d, диаметр по осям болтов d_2, число болтов z. Определить размеры болтов для двух случаев постановки их в отверстия: 1) с зазором, 2) без зазора. Исходные данные указаны в таблице 24.

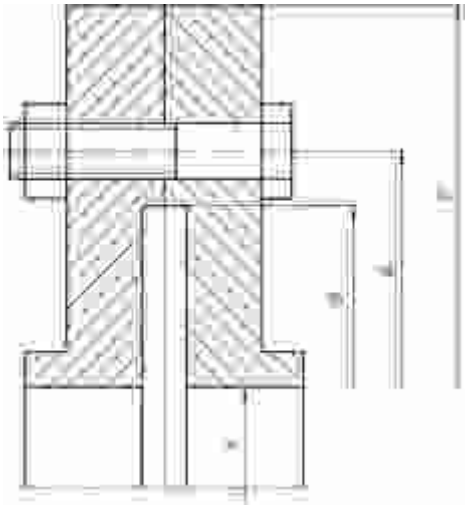

Рис.22. Фланцевая муфта

Таблица 24. Исходные данные для задачи 24

	Варианты									
	1	2	3	4	5	6	7	8	9	0
$M_{кр}$, нм	10	8	12	14	15	16	18	20	15	18
D, мм	250	250	205	205	280	300	350	400	350	300
D_1, мм	100	100	110	110	120	150	150	180	150	150
d, мм	25	25	30	30	35	35	40	50	45	40
d_2, мм	200	200	200	200	210	250	280	300	280	250
z	4	2	4	4	4	6	8	8	6	6

Задача 25.

Гайка винтового домкрата нагружена силой P. Наружный диаметр винта d. Определить высоту гайки и размеры бурта. Исходные данные указаны в таблице 25.

Таблица 25. Исходные данные для задачи 25

	Варианты									
	1	2	3	4	5	6	7	8	9	0
Наружный диаметр болта, мм	1000	1500	2000	2500	1500	2000	3000	3000	3500	4000
Высота гайки Н, мм	26	30	36	40	30	36	46	36	40	45
Материал болта	метрическая		трапецеидальная				прямоугольная			
Материал гайки	Сталь Ст.4		Серый чугун СЧ 15-32				Бр АЖ 9-4			

Задача 26.

Сопротивление резанию дисковой пилы (рис.23) P, диаметр пилы – d_3, диаметр зажимных шайб – d_2, диаметр отверстия в пиле – d_1. Определить размеры резьбового конца вала. Исходные данные указаны в таблице 26.

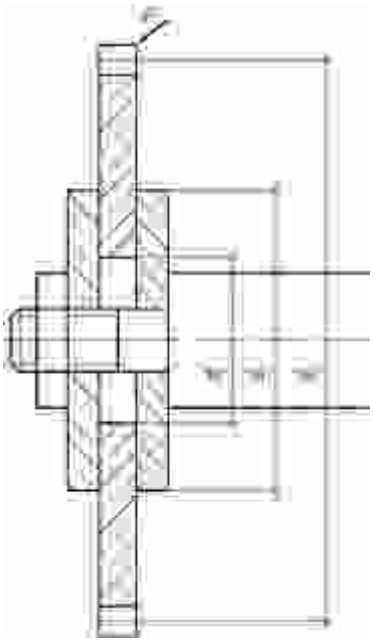

Рис.23. Дисковая пила

Таблица 26. Исходные данные для задачи 26

	Варианты									
	1	2	3	4	5	6	7	8	9	0
P, кН	1	2	3	3,5	4	4,2	1,5	0,8	2,5	1,8
d_3, мм	500	450	500	700	400	500	500	700	500	400
d_2, мм	200	200	200	300	200	250	150	300	150	150
d_1, мм	80	100	100	100	100	80	60	70	60	60

Задача 27.

Рабочий затягивает гайку болта ключом с длиной рукоятки L=15d, где d – наружный диаметр резьбы болта, до появления в стержне болта напряжений, равных пределу текучести. Размер под ключ у гайки – D. Определить усилие рабочего на ключе. Исходные данные указаны в таблице 27.

Таблица 27. Исходные данные для задачи 27

	Варианты									
	1	2	3	4	5	6	7	8	9	0
d, мм	8	10	12	14	16	18	20	24	27	30
D, мм	14	17	17	19	22	24	27	30	32	40

Материал болта	Сталь ст.3	Сталь 40	Сталь 20

Задача 28.

Две пластины соединяются болтами (рис.24) и нагружены усилием *P*. Болты поставлены в один ряд. Число болтов – *z*. Определить диаметр болтов при постановке их в отверстие с зазором и без зазора. Исходные данные указаны в таблице 28.

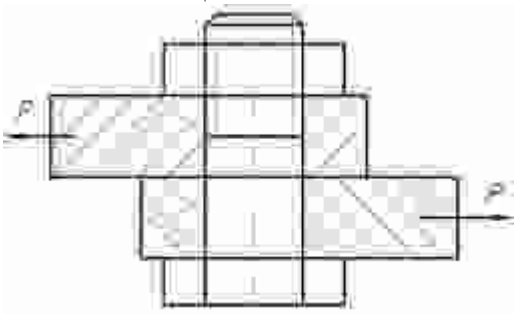

Рис.24. Соединение пластин болтами

Таблица 28. Исходные данные для задачи 28

	Варианты									
	1	2	3	4	5	6	7	8	9	0
P, кН	10	5	7	12	40	45	60	30	40	50
z	2	2	3	2	2	2	3	3	2	3
Материал болта	Бронза Бр АЖ 9-4				Сталь ст.3			Серый чугун СЧ 12-28		
Толщина пластины	8	4	5	10	10	8	8	10	12	14

Задача 29.

Болт с наружным диаметром *d* нагружен осевым усилием *P*. В результате неточности в обработке центр тяжести опорной поверхности головки смещен от оси болта на величину δ. На сколько (в %) наибольшие нормальные напряжения в поперечном сечении этого болта будут больше, чем у болта, изготовленного точно. Исходные данные указаны в таблице 29.

Таблица 29. Исходные данные для задачи 29

	Варианты									
	1	2	3	4	5	6	7	8	9	0
d, мм	12	14	16	18	20	24	27	30	36	14
P, кН	6	7	6	10	10	12	15	15	20	5
δ, мм	3	4	3	4	6	4	5	6	6	5

Задача 30.

Рычаг неподвижно соединяется с валом (рис.25) и нагружен силой *P*. Число болтов – z, диаметр вала *D*, радиус рычага *R*. Определить размеры болтов. Материал вала Сталь 45. Материал рычага серый чугун СЧ 12-28. Исходные данные указаны в таблице 30.

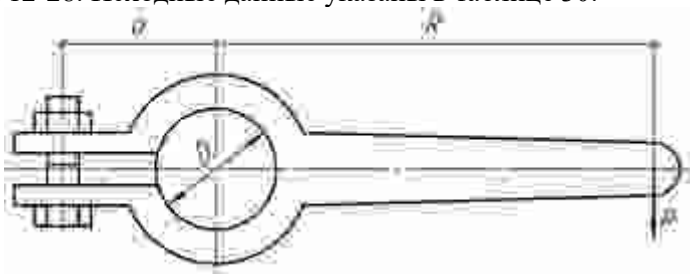

Рис.25. Соединение рычага с валом

Таблица 30. Исходные данные для задачи 30

	Варианты									
	1	2	3	4	5	6	7	8	9	0

P, кН	1	1,5	1,5	1,8	0,8	1	0,5	0,8	1	0,5
D, мм	20	25	30	35	40	45	50	55	60	65
R, мм	200	250	300	350	350	350	400	400	400	450
Z	1	2	1	3	2	2	1	1	2	2
a, мм	25	30	35	40	45	50	55	60	65	70

Задача 31.

Определить диаметр болтов, крепящих рукоятку рычага (рис.26). Коэффициент трения между пластинами *f*=0,15. Расчет произвести для двух случаев постановки болта: с зазором и без зазора. Исходные данные указаны в таблице 31.

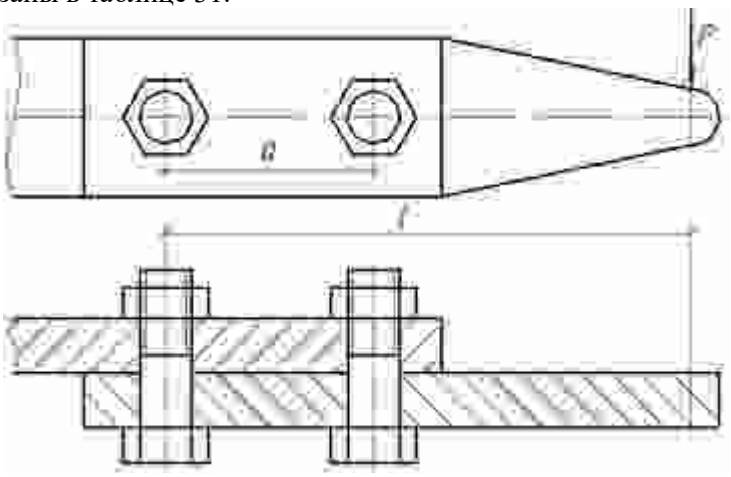

Рис.26. Рукоятка рычага

Таблица 31. Исходные данные для задачи 31

	Варианты									
	1	2	3	4	5	6	7	8	9	0
Нагрузка *P*, кН	0,45	0,30	0,50	0,55	0,60	0,70	0,75	0,65	0,80	0,90
Расстояние между болтами *a*, мм	60	60	70	80	100	120	140	160	150	170
Длина рычага *L*, мм	1000	1000	900	850	750	600	650	650	500	500

Задача 32.

Рассчитать болты, которыми полоса крепится к швеллерной балке (рис.27). Размеры болтов определить для двух случаев, когда они стоят в отверстиях с зазором и без зазора. Коэффициент трения между полосой и балкой *f*=0,15. Исходные данные указаны в таблице 32.

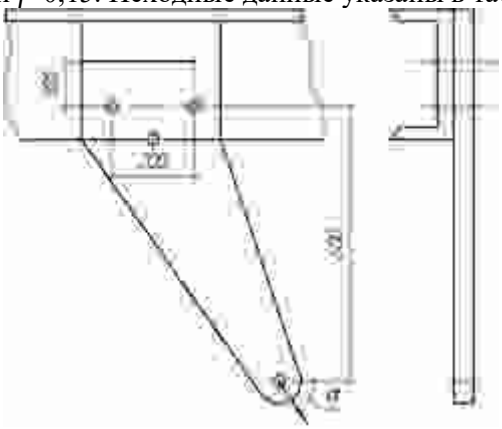

Рис.27. Крепление полосы к балке

Таблица 32. Исходные данные для задачи 32

	Варианты									
	1	2	3	4	5	6	7	8	9	0
P, кН	10	5	8	12	14	10	14	8	15	9
α, град	45	30	45	45	30	35	25	20	25	60

Задача 33.

Болты с эксцентричной головкой нагружены поперечной силой *P* (рис.28). Число болтов z. Коэффициент трения в стыке *f*=0,15. Определить диаметр болтов при установке их в отверстие с зазором и без зазора. Исходные данные указаны в таблице 33.

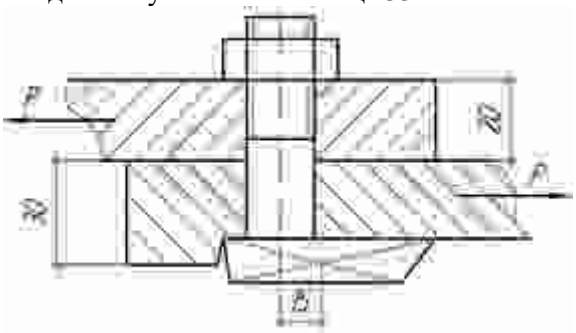

Рис.28. Болты с эксцентричной головкой

Таблица 33. Исходные данные для задачи 33

	Варианты									
	1	2	3	4	5	6	7	8	9	0
P, кН	10	5	15	7	4	20	25	8	12	30
z, шт.	3	1	2	1	1	3	3	1	2	2

Задача 34.

Кронштейн крепится к бетонной плите болтами (рис.29). Число болтов z. Нагрузка, действующая на кронштейн, *P*. Коэффициент трения между основанием и плитой *f*=0,1. Определить диаметры болтов. Исходные данные указаны в таблице 34.

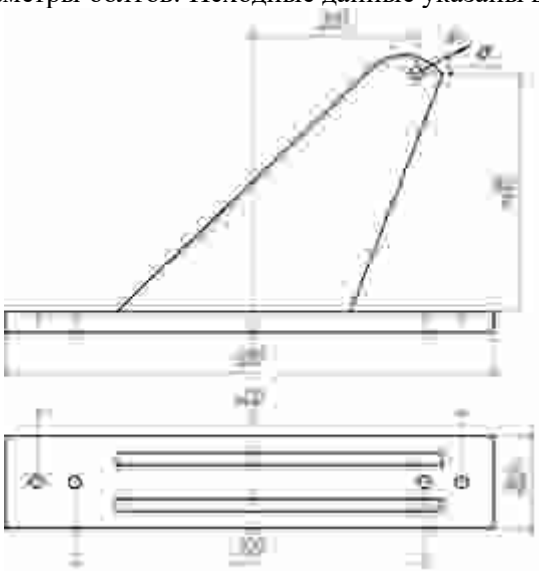

Рис.29. Крепление кронштейна к бетонной плите

Таблица 34. Исходные данные для задачи 34

	Варианты									
	1	2	3	4	5	6	7	8	9	0
P, кН	10	5	10	8	10	15	18	9	12	10
α, град	20	30	40	45	60	20	30	40	45	60
z, число болтов	4	2	4	2	2	4	4	2	4	4

Задача 35.

Определить размеры болтов клеммового соединения (рис.30) при условии: а) сила сдвигает клемму вдоль оси вала; б) сила вращает клемму вокруг оси вала. Исходные данные указаны в таблице 35.

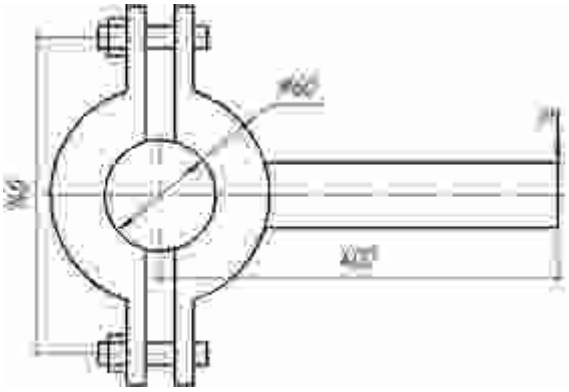

Рис.30. Клеммовое соединение

Таблица 35. Исходные данные для задачи 35

	Варианты									
	1	2	3	4	5	6	7	8	9	0
P, кН	1	1,5	2	4	1	1,5	4	1,5	3	3,5
z, число болтов	2	2	4	4	2	2	4	2	4	4
материал клеммы	Сталь				Чугун			Бронза		

Задача 36.

Определить диаметры болтов соединения, нагруженного поперечной силой *P* (рис.31). Число болтов z. Задачу решать в двух вариантах: 1) болты поставлены без зазора, 2) болты поставлены в отверстия с зазором. Исходные данные указаны в таблице 36.

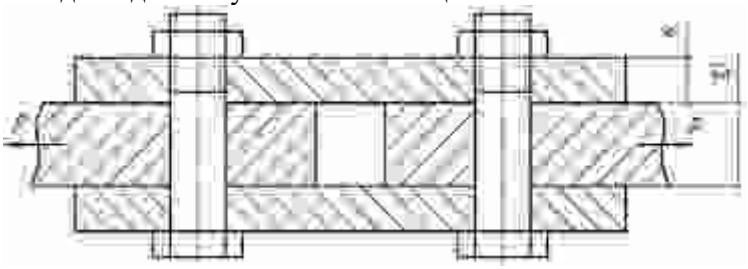

Рис.31. Соединение, нагруженное поперечной силой

Таблица 36. Исходные данные для задачи 36

	Варианты									
	1	2	3	4	5	6	7	8	9	0
P, кН	10	15	20	25	30	35	40	45	60	80
Число болтов z	2	2	2	4	4	4	6	2	4	6

Задача 37.

Рассчитать болты фланцевого соединения водопроводных труб (рис.32) при условии: давление по манометру *P*, атм, диаметр трубы *D*, число болтов *z*. Материал труб – сталь Ст.3. Исходные данные указаны в таблице 37.

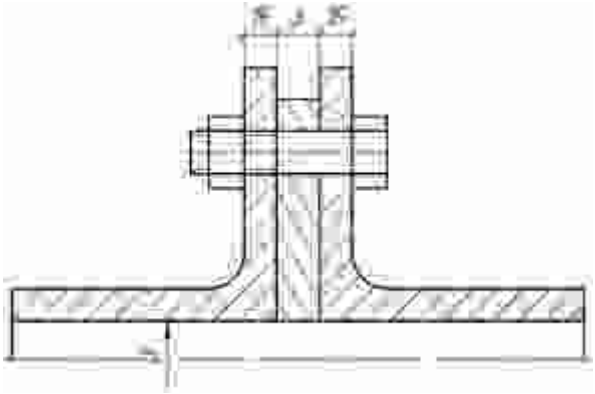

Рис.32. Фланцевое соединение водопроводных труб

Таблица 37. Исходные данные для задачи 37

	Варианты									
	1	2	3	4	5	6	7	8	9	0
P, атм	3	4	5	6	7	8	9	4,5	5,5	6,5
D, мм	100	120	150	100	150	120	200	100	200	200
Число болтов *z*	4	6	6	4	6	4	8	6	8	8
материал прокладки	Резина				Картон			Алюминий		

Задача 38.

Рассчитать винт и гайку механизма отводки муфты (рис.33). Сила, действующая на гайку 2*P*. Длина винта *l*. Исходные данные указаны в таблице 38.

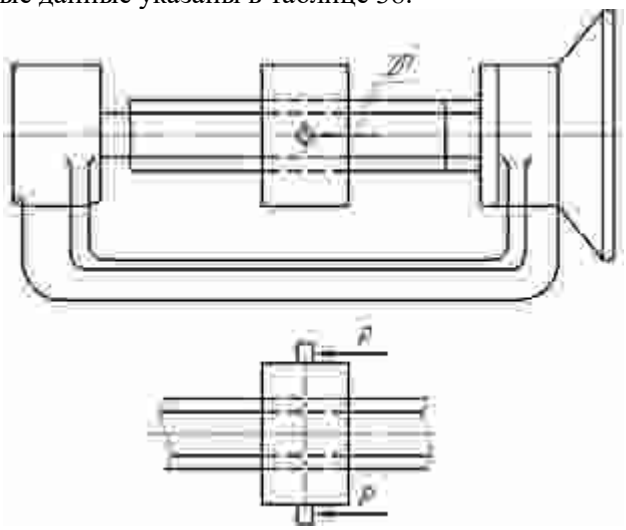

Рис.33. Механизм отводки муфты

Таблица 38. Исходные данные для задачи 38

	Варианты									
	1	2	3	4	5	6	7	8	9	0
2*P*, кН	10	12	9	8	10	12	9	10	12	8
l, мм	400	350	400	400	500	400	350	500	400	450
Тип резьбы	Прямоугольная				Метрическая			Трапецеидальная		

Задача 39.

Рассчитать шпильки, которыми крышка крепится к паровому цилиндру (рис.34). Давление пара в цилиндре меняется от P_{min}=0 до P_{max}. Внутренний диаметр цилиндра *D*. Исходные данные указаны в таблице 39.

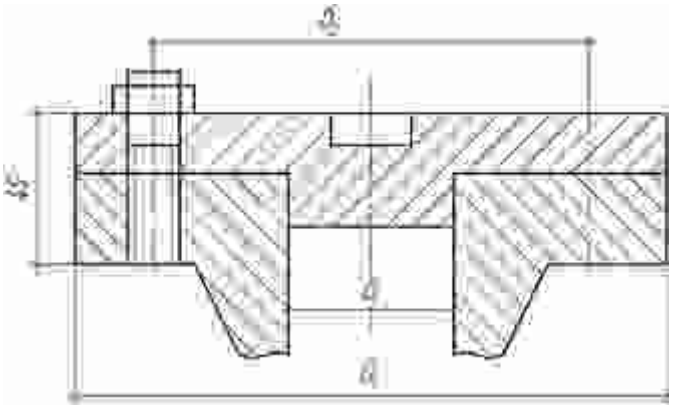

Рис.34. Крепление крышки к паровому цилиндру

Таблица 39. Исходные данные для задачи 39

	Варианты									
	1	2	3	4	5	6	7	8	9	0

P_{max}, атм	2	3	4	3,5	2,5	2	3	4	4,5	5
D, мм	310	320	330	340	350	360	370	380	390	400
D_1, мм	410	420	430	440	450	460	470	480	490	500
Число болтов z	12	12	12	12	15	15	15	12	15	15
Материал прокладки	Без прокладки				Асбест			Картон		

Задача 40.

Рассчитать винт и гайку пресса для сгибания двутавровых балок (рис.35). Расстояние между опорными лапами пресса L. Исходные данные указаны в таблице 40.

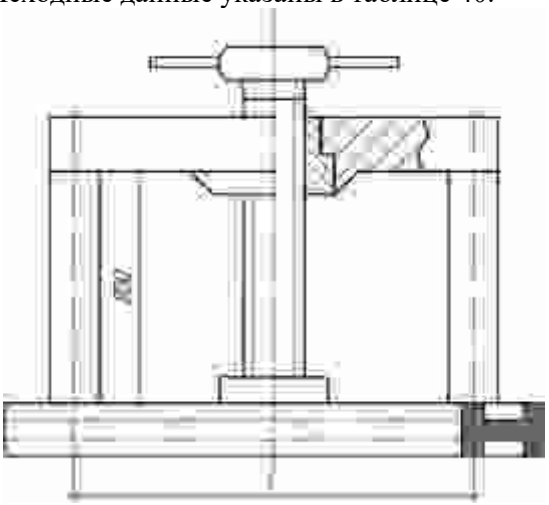

Рис.35. Пресс для сгибания двутавровых балок

Таблица 40. Исходные данные для задачи 40

	Варианты									
	1	2	3	4	5	6	7	8	9	0
L, м	1,0	1,1	1,2	0,8	1,0	1,2	0,8	1,0	1,2	0,8
Номер двутавра	8	10	12	14	16	18	20	22	20	16

Задача 41.

Определить размеры болтов крепления электродвигателя к раме (рис.36). Рама стальная, число болтов z=4. Крутящий момент ротора электродвигателя M, давление на вал от ременной передачи Q. Исходные данные указаны в таблице 41.

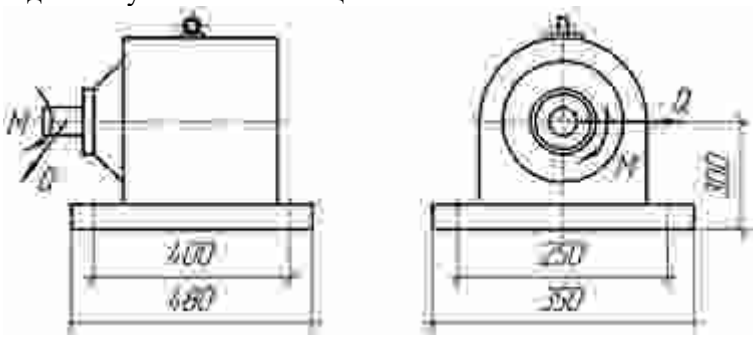

Рис.36. Крепление электродвигателя к раме

Таблица 41. Исходные данные для задачи 41

	Варианты									
	1	2	3	4	5	6	7	8	9	0
M, нм	10000	12000	13000	14000	16000	20000	22000	25000	30000	18000
Q, кН	1,7	1,6	1,2	1,2	2	2	1,5	1,5	1	1

Задача 42.

Рассчитать болты крепления редуктора к фундаментной плите (рис.37). Момент на входном валу редуктора M_1, на выходном валу $M_в$, давление на выходной вал от цепной передачи Q. Исходные данные указаны в таблице 42.

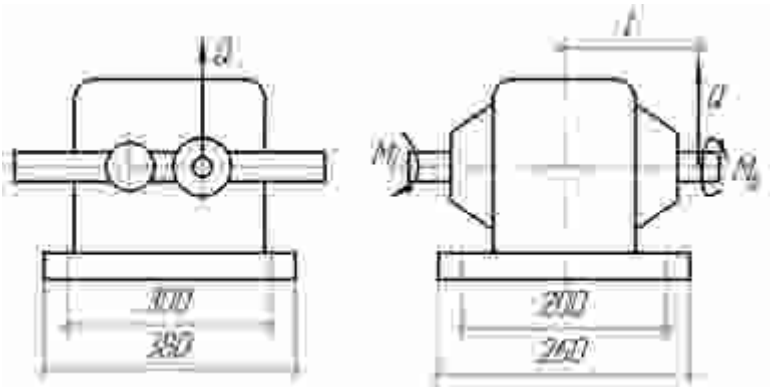

Рис.37. Крепление редуктора к фундаментной плите

Таблица 42. Исходные данные для задачи 42

	Варианты									
	1	2	3	4	5	6	7	8	9	0
M_1, нм	5000	7000	6000	10000	12000	6000	5000	5000	8000	5000
$M_в$, нм	15000	20000	18000	30000	30000	25000	20000	30000	35000	35000
Q, кН	1	1	1,5	1,5	1	1	1,8	1,8	0,7	0,6
l, мм	150	180	190	200	200	220	150	180	200	250

Задача 43.

Определить размеры болтов крепления ручки с основанием (рис.38) для двух типов болтов (чистых и черных). Число болтов z. Материал деталей Ст.3. Исходные данные указаны в таблице 43.

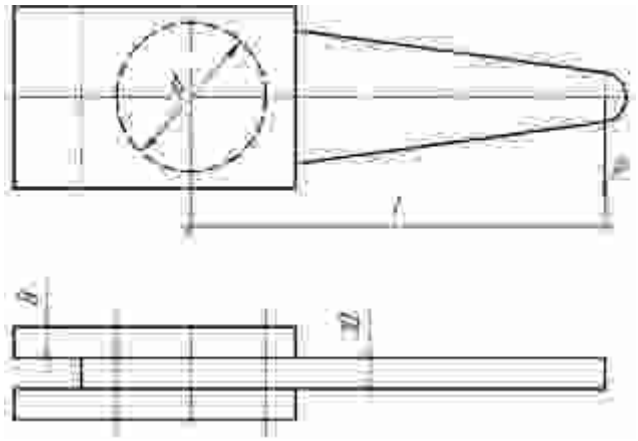

Рис.38. Крепление ручки с основанием

Таблица 43. Исходные данные для задачи 43

	Варианты									
	1	2	3	4	5	6	7	8	9	0
P, кН	0,4	0,5	0,6	0,7	0,8	0,9	1	2	2,5	1,5
l, мм	1000	1200	900	800	700	800	600	500	700	700
d, мм	150	150	120	180	150	150	200	300	250	160

Задача 44.

Определить размеры фундаментных болтов редуктора, установленного на стальной плите (рис.39). Исходные данные указаны в таблице 44.

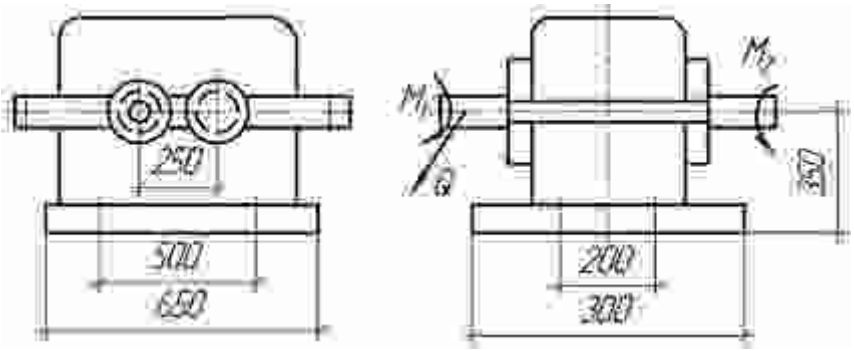

Рис.39. Крепление редуктора на стальной плите

Таблица 44. Исходные данные для задачи 44

	Варианты									
	1	2	3	4	5	6	7	8	9	0
M_1, нм	100	120	140	150	130	80	90	70	110	160
M_2, нм	200	250	300	350	400	450	500	550	600	650
Q, кН	1	1,5	0,8	1,2	1,3	1,4	1	1,5	1	0,8

Задача 45.

Определить размеры болтов крепления прямоугольной трубы к стальной плите, труба нагружена силами P и Q (рис.40). Болты поставлены в отверстия с зазором. Исходные данные указаны в таблице 45.

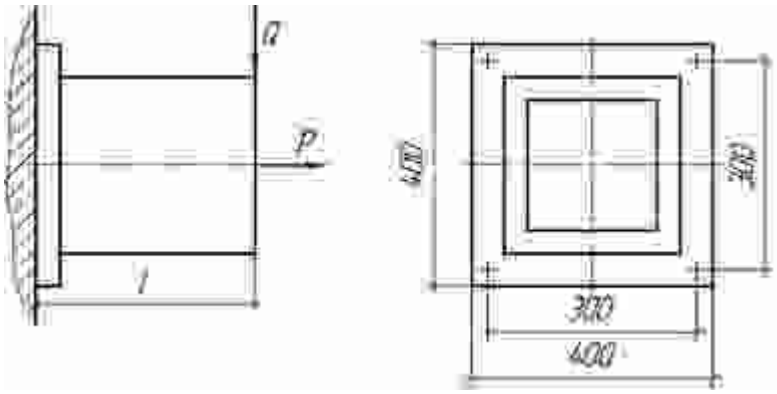

Рис.40. Крепление прямоугольной трубы к стальной плите

Таблица 45. Исходные данные для задачи 45

	Варианты									
	1	2	3	4	5	6	7	8	9	0
Q, кН	1	1,5	2	2,5	3	3,5	4	4,5	5	6
P, кН	5	5	5	5	4	4	4	4,2	5	5
l, мм	500	500	500	400	400	300	300	300	400	400

Задача 46.

Определить размеры болтов крепление квадратной трубы к фундаментной плите (рис.41). Болты поставлены в отверстия с зазором. Исходные данные указаны в таблице 46.

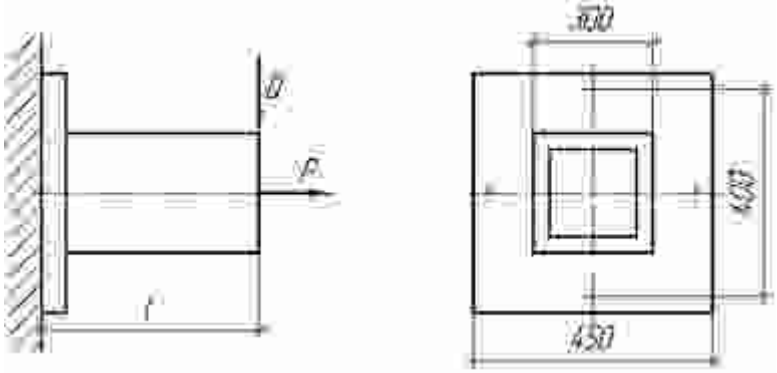

Рис.41. Крепление квадратной трубы к фундаментной плите

Таблица 46. Исходные данные для задачи 46

	Варианты									
	1	2	3	4	5	6	7	8	9	0
Q, кН	4	5	2	3	3,5	4	6	4,5	3,8	1,5
P, кН	4	5	6	7	8	10	4	4,5	6	12
l, мм	600	600	700	600	500	500	400	400	500	600
Коэффициент трения *f*	0,1	0,15	0,1	0,3	0,2	0,2	0,4	0,4	0,3	0,1

Задача 47.

Определить размеры болтов крепления трубы к фундаментной плите (рис.42). Болты поставлены в отверстия с зазором. Исходные данные указаны в таблице 47.

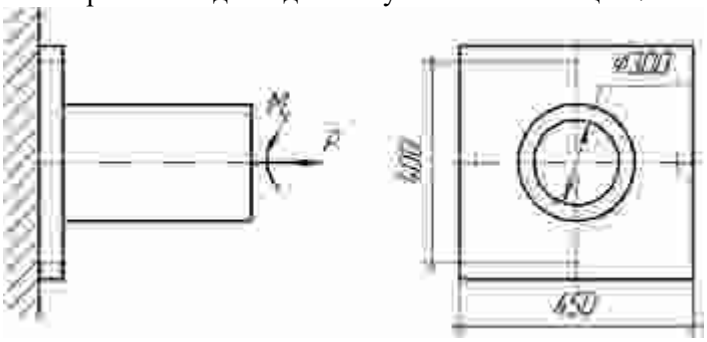

Рис.42. Крепление трубы к фундаментной плите

Таблица 47. Исходные данные для задачи 47

	Варианты									
	1	2	3	4	5	6	7	8	9	0
M, нм	200	300	350	400	450	500	550	600	650	700
P, кН	10	9	8	7	6	5	4	6	5	4
Коэффициент трения *f*	0,1	0,1	0,2	03	0,2	0,3	0,3	0,4	0,3	0,4

Задача 48.

Определить размеры болтов крепления трубы к фундаментной плите (рис.43) для двух случаев поставленных болтов: 1) Болты поставлены в отверстия с зазором. 2) Болты поставлены в отверстия с натягом. Число болтов z=6. Исходные данные указаны в таблице 48.

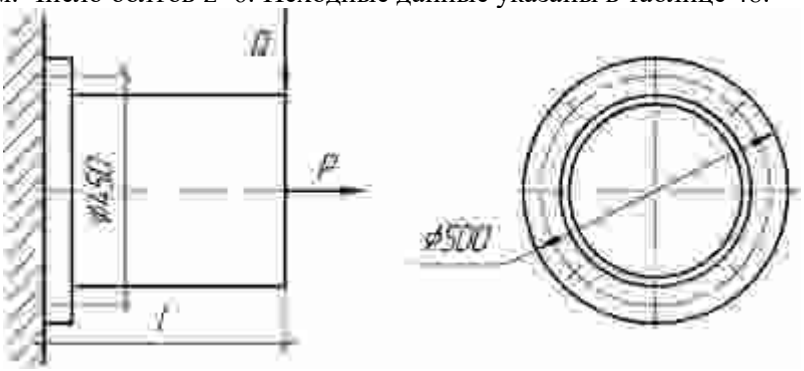

Рис.43. Крепление трубы к фундаментной плите

Таблица 48. Исходные данные для задачи 48

	Варианты									
	1	2	3	4	5	6	7	8	9	0
Q, кН	5	6	7	8	9	8,5	7,5	6,5	5,5	4
P, кН	10	12	14	15	10	10	12	6	16	6
l, мм	600	600	500	400	400	500	500	700	700	800

Задача 49.

Определить размеры болтов крепления кронштейна к стене (рис.44). Коэффициент трения между стеной и основанием кронштейна *f*. Исходные данные указаны в таблице 49.

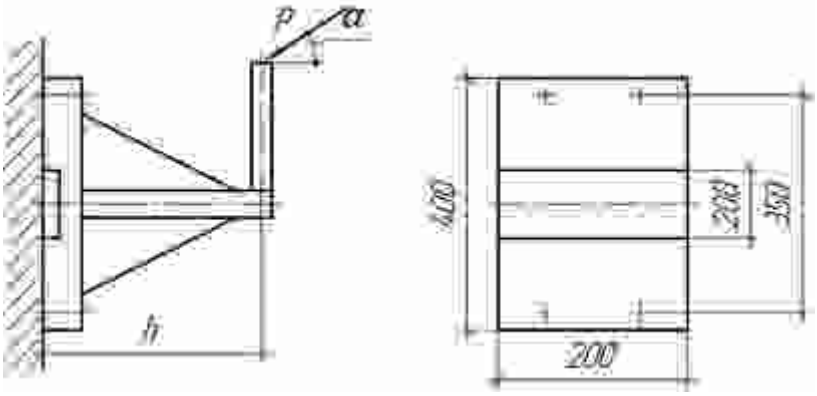

Рис.44. Крепление кронштейна к стене

Таблица 49. Исходные данные для задачи 49

	Варианты									
	1	2	3	4	5	6	7	8	9	0
P, кН	6	7	8	7	5	9	10	11	12	15
h, мм	300	300	300	350	350	350	250	250	250	300
α, град	25	25	45	45	30	30	45	30	60	30
Коэффициент трения *f*	0,2	0,25	0,3	0,2	0,15	0,3	0,4	0,3	0,2	0,4

Задача 50.

Определить размеры болтов крепления редуктора к раме (рис.45) по следующим данным (таблица 50). Недостающими размерами задаться.

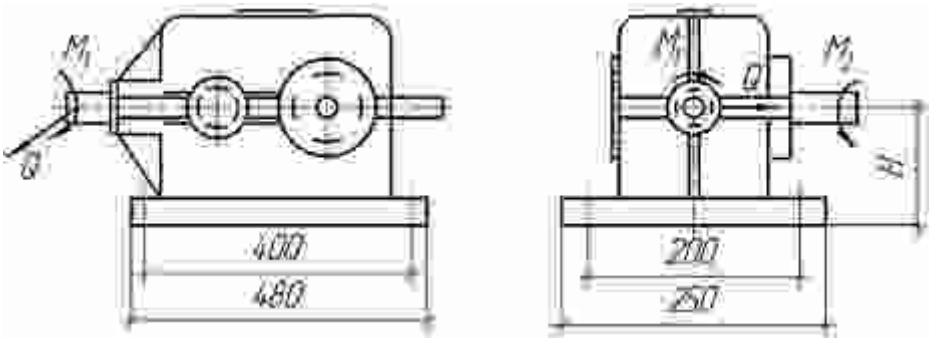

Рис.45. Крепление редуктора к раме

Таблица 50. Исходные данные для задачи 50

	Варианты									
	1	2	3	4	5	6	7	8	9	0
M_1, нм	100	120	110	130	140	150	160	170	180	190
M_2, нм	300	350	400	450	500	550	600	650	700	750
Q, кН	1,8	1,5	1,4	1,2	1,0	0,95	0,90	0,80	0,70	0,50
H, см	20	25	15	18	25	35	20	25	15	25

Задача 51.

Определить размеры болтов крепления трубопровода (рис.46). Давление газа в трубе изменяется от P_{min} до P_{max}. Внутренний диаметр трубы d_1. Трубопровод нагревается до температуры t_2. Число болтов z. Исходные данные указаны в таблице 51. Недостающими размерами задаться.

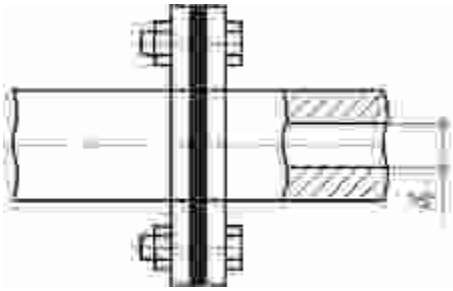

Рис.46. Крепление редуктора к раме

Таблица 51. Исходные данные для задачи 51

	Варианты									
	1	2	3	4	5	6	7	8	9	0
P_{min}, атм	5	6	7	8	9	4	3	2	1	0
P_{max}, атм	10	12	15	16	18	15	14	8	9	10
d_1, мм	200	100	150	100	250	300	300	200	100	150
t_2, град	200	250	300	350	150	200	300	350	400	450
Материал прокладки	Асбест			Алюминий						
z	6	4	6	4	6	8	12	6	4	6

Методические указания к решению задач

Решения задач, как правило, ведут в следующем порядке.

1) *Составляют расчетную схему соединения и определяют нагрузку, действующую на болт* (*винт*, *шпильку*).

Внешние нагрузки, действующие на резьбовые соединения, в зависимости от условий нагружения могут быть осевыми, поперечными или комбинированными, по характеру действия - постоянными или циклическими.

При действии поперечной нагрузки применяют соединения двух видов:

- болт поставлен в отверстие с зазором;
- болт поставлен в отверстие без зазора.

а) *в случае установки болтов с зазором*, затяжкой должна создаваться сила трения на поверхности стыка, превышающая внешнюю сдвигающую нагрузку.

При этом сила, растягивающая болт (винт, шпильку), определяется следующим образом

$$F_B = \frac{K \cdot F}{f \cdot z \cdot i} \qquad (1)$$

где F_B - сила, действующая на болт; F - внешняя сдвигающая сила; K - коэффициент запаса: K = 1,3…1,5 при статической нагрузке, K = 1,8…2,0 при переменной нагрузке; f - коэффициент трения в стыке: f = 0,15... 0,20 - сталь по чугуну (по стали); f = 0,3... 0,35 - сталь (чугун) по бетону; f = 0,25 - сталь (чугун) по дереву; z - количество болтов; i - число стыков в соединении.

б) *при установке болтов без зазора* (по переходной или посадке с натягом) силы трения в стыке не учитывают, т.к. затяжка болтов не обязательна. В этом случае стержень болта рассчитывают из условия прочности на срез и смятие.

Приступая к расчету соединений, изображенных на рисунках 12, 13, 16, 17, необходимо уяснить, что в этих соединениях действует поперечная сила, стремящаяся сдвинуть соединяемые детали.

Сдвигающую силу определяют из условия равновесия деталей относительно оси вращения:

$$\sum T_F = \sum F_i \cdot \frac{D_i}{2} = 0, \qquad (2)$$

здесь F_i – сдвигающая сила, действующая на диаметре расположения болтов (винтов, шпилек) D_i и окружные силы, действующие на соответствующих диаметрах; обычно это - силы сопротивления от приводимых в движение деталей.

Эту поперечную силу уравновешивает сила трения в стыке соединяемых деталей, которая обеспечивается при затяжке резьбового соединения. При этом болт (винт, шпилька) подвержен растяжению.

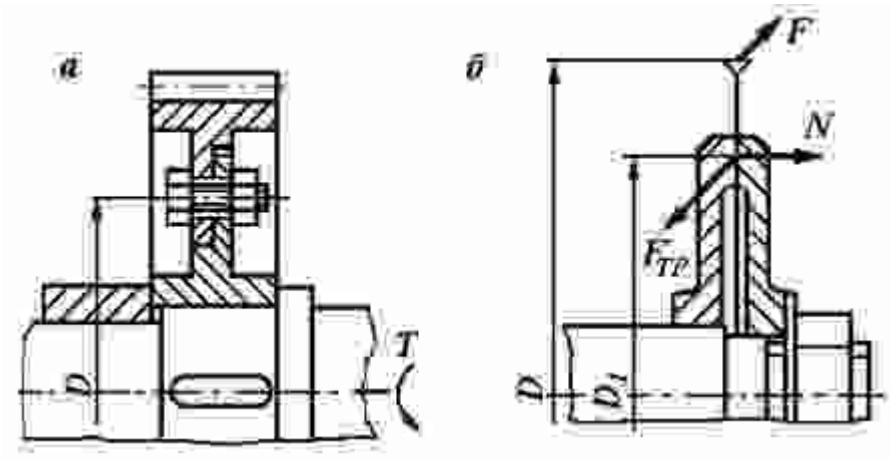

Рис.47

В соединении изображенном на рис. 47 для надежной передачи пиле вращения необходимо, чтобы момент сил трения был больше момента резания на 20…25%, т.е.

$T_{TP} \geq 1{,}25 T_{PEЗ}$ или $F_{TP} \cdot (D_1/2) \geq 1{,}25F \cdot (D/2)$,

где F_{TP} - сила трения, возникающая между полотном пилы и шайбами при затяжке гайки $F_{TP} = f \cdot N$;

f – коэффициент трения между пилой и шайбами, принимаем $f = 0{,}12$;

N – сила давления в стыке, создаваемая усилием затяжки

$F_B = N$.

В соединении (рис.48,а) сила, действующая на винт F_B определяется из условия равновесия балки (рис.48,б)

$F \cdot (a + b) = F_B \cdot b$.

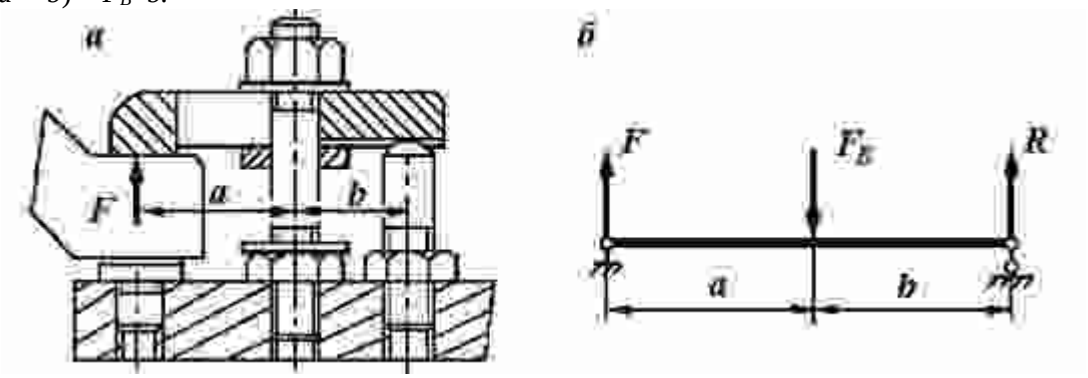

Рис.48

В случае, когда усилие приложено асимметрично, действующую нагрузку раскладывают на составляющие и приводят их к центру тяжести стыка. Если число болтов в задаче не указано, то их количеством задаются.

Рассмотрим соединения в задачах 14, 15, 19, 20 (рис.49 и 50). В этих случаях нагрузка, приложенная асимметрично, раскрывает стык (и вызывает сдвиг деталей). Решение подобных задач является комбинированным. Действующую нагрузку раскладывают на составляющие – осевую и поперечную, а затем приводят их к центру тяжести стыка. Также можно воспользоваться рекомендациями, изложенными при решении задач первой группы.

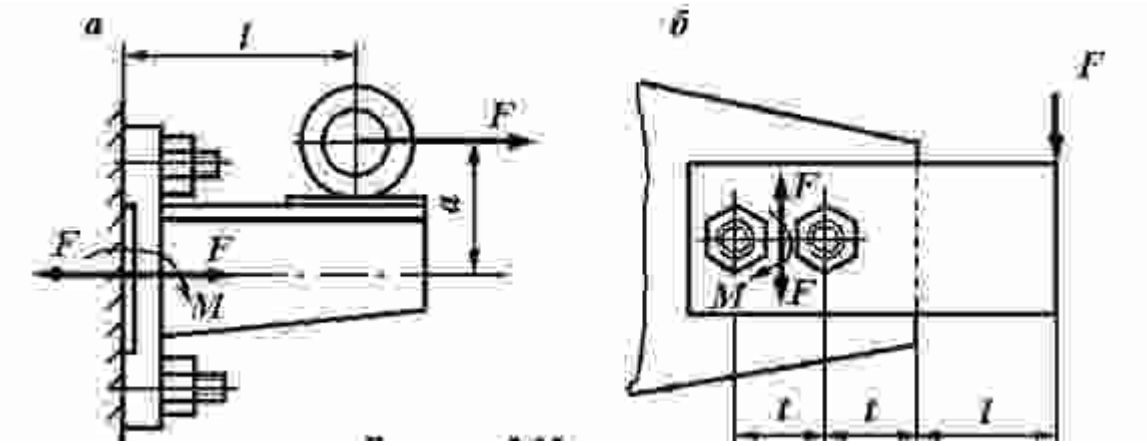

Рис.49

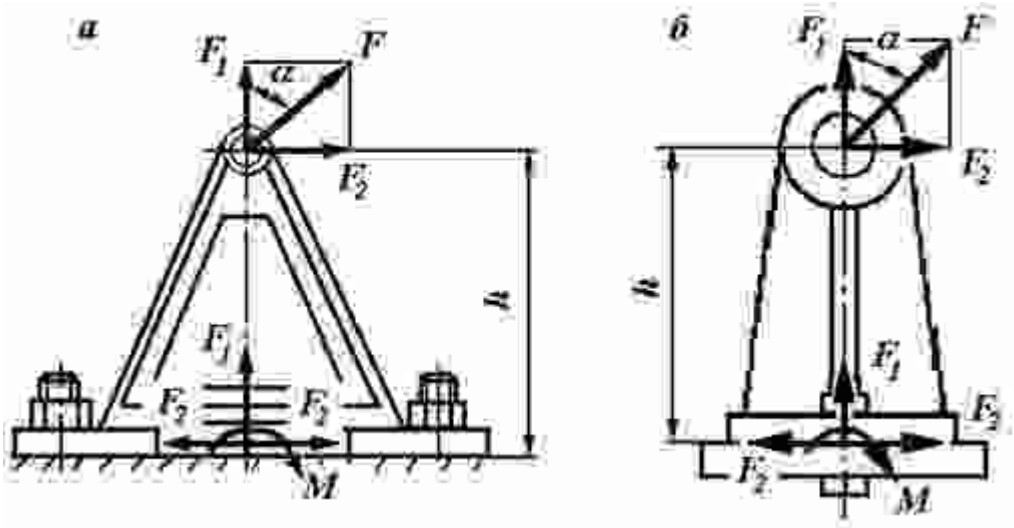

Рис.50

В результате этого к соединению, в общем случае, приложены: осевая и поперечная силы, равномерно воспринимаемые всеми резьбовыми деталями, и опрокидывающий момент, стремящийся раскрыть стык. Из уравнения равновесия – уравнения моментов относительно центра тяжести стыка – определяются силы, дополнительно действующие на болты (винты, шпильки) в осевом направлении.

По величине наибольшей осевой (отрывающей) силы из условия прочности стержня болта (винта, шпильки) на растяжение вычисляется внутренний диаметр резьбы.

В соединении (рис.51) болты поставлены с предварительной затяжкой, обеспечивающей герметичность соединения.

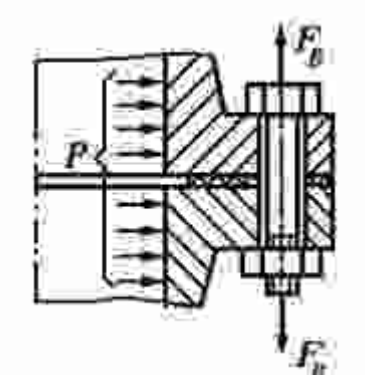

Рис.51

Внешняя сила, действующая на болтовое соединение F_B, представляет собой силу внутреннего давления сжатого воздуха внутри емкости диаметром D

$F_B = P\cdot(\pi\cdot D^2/4)$

2) *Выбирают материал болта* (винта, шпильки), а при необходимости и материал соединяемых деталей. Крепежные детали общего назначения изготавливают из низко- и среднеуглеродистых сталей типа Сталь 10… Сталь 35.

3) *Находят допускаемые напряжения* растяжения, смятия или среза в зависимости от условий работы резьбовых деталей.

Допускаемое напряжение растяжения $[\sigma_p]$ для болтового соединения находится из условия отсутствия пластических деформаций. Оно зависит от предела текучести материала винта σ_T и равно

$[\sigma_P] = \sigma_T / [s_T]$. (3)

Здесь $[s_T]$ - коэффициент запаса прочности. Численное значение коэффициента запаса $[s_T]$ рекомендуется выбирать в зависимости от технологии сборки. Если такая сборка выполняется динамометрическим ключом, который позволяет строго контролировать усилие затяжки, то $[s_T]$ = 1,3… 1,5 . Затяжка при таком варианте сборки называется *контролируемой.* Однако в большинстве случаев ключи для затяжки не имеют средств контроля момента завинчивания, и в результате сила затяжки оказывается неопределенной. Сборка, выполняемая таким ключом, считается *неконтролируемой,* и в этом случае целесообразно увеличить значение коэффициента запаса и принимать его равным $[s_T]$ = 1,5… 4,0; причем наибольшие значения из указанного интервала следует выбирать для винтов малых диаметров ($d \leq 10$ мм), у которых возможность перетяжки является более вероятной.

Допускаемое напряжение среза можно определить по зависимости

$[\tau_{CP}] = (0{,}2\ldots 0{,}3)\sigma_T$, (4)

а допускаемое напряжение смятия

$[\sigma_{CM}] = (0{,}35\ldots 0{,}45)\sigma_T$. (5)

4) *Рассчитывают внутренний диаметр резьбы* d_1. Из ГОСТ подбирают болт (винт, шпильку) с ближайшим большим внутренним диаметром резьбы.

5) *Проводят проверочные расчеты*.

6) *При необходимости можно проверить соединение на отсутствие сдвига* по основанию, сравнив сдвигающую составляющую с силой трения, вызванной затяжкой болта (винта, шпильки).

Если материал основания недостаточно прочный по сравнению с материалом болтов, например: чугунный кронштейн крепится к бетонной стене (основанию), то стену проверяют по максимальным напряжениям смятия

$$\sigma_{см} = \frac{\sum F_i}{A_{ст}} \leq [\sigma_{см}] \qquad (6)$$

где ΣF_i – суммарная нагрузка на болт, сжимающая (сминающая) основание; A_{CT} – площадь основания, $[\sigma_{CM}]$ - допускаемое напряжение смятия для менее прочной детали резьбовой пары определяется согласно (5).

Допускаемое напряжение смятия в стыке для кирпичной кладки на известковом растворе - 0,7...1,0 Н/мм^2; для кирпичной кладки на цементном растворе - 1,5...2,0 Н/мм^2; для бетона - 2...3 Н/мм^2; для дерева - 2...4 Н/мм^2.

Примеры решения задач

Пример 1.

Стальные полосы, растянутые силой F = 2,8 кН, крепятся с помощью двух болтов, выполненных из стали Ст20 (рис.52). Определить диаметр болтов. Нагрузка постоянная.

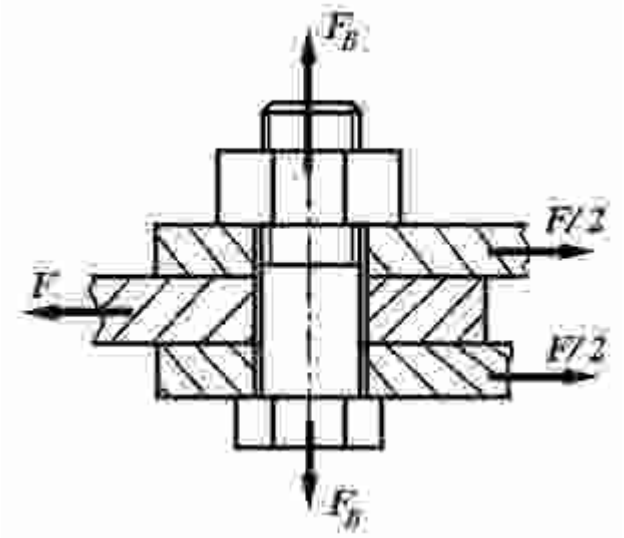

Рис.52

Решение.

1. Для болтового соединения с неконтролируемой затяжкой принимаем $[s_T] = 3{,}5$ (см. п. 3).

По таблице для Ст20 предел текучести материала $\sigma_T = 245$ МПа.

Допускаемое напряжение растяжения по (3)

$[\sigma_P] = \sigma_T / [s_T] = 245/3{,}5 = 70$ МПа

2. Необходимая сила затяжки болта согласно (1) Принимаем: коэффициент запаса по сдвигу, листов $K = 1{,}6$ и коэффициент трения $f = 0{,}16$

$F_B = F \cdot K / (f \cdot i \cdot z) = 2{,}8 \cdot 1{,}6 / (0{,}16 \cdot 2 \cdot 2) = 7$ кН,

где $i = 2$ (см рис.52).

3. С учетом скручивания винта из-за трения в резьбе расчетная сила затяжки болта

$F_{РАСЧ} = 1{,}3 F_B = 1{,}3 \cdot 7 = 9{,}1$ кН

4. Расчетный (внутренний) диаметр резьбы

$$d_1 \geq \sqrt{4F_{расч}/(\pi \cdot [\sigma_p])} = \sqrt{4 \cdot 9{,}1 \cdot 10^3/(\pi \cdot 70)} = 13{,}5 \text{ мм}$$

По таблица принимаем резьбу М16 с шагом $p = 2$ мм, для которой $d_p = d - 0{,}94\,p = (16 - 0{,}94 \cdot 2) = 14{,}12$ мм.

Пример 2.

Приближенно рассчитать (рис.53): а) болты, крепящие к стене кронштейн, на котором установлен электромотор; б) удельное давление на стену.

Данные: $F = 12$ кН, $l = 1000$ мм, $a = 600$ мм, $b = 300$ мм

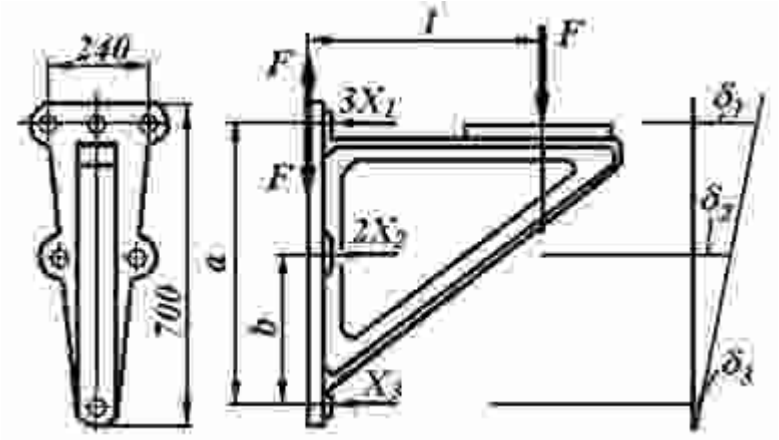

Рис.53

Решение.

1. Нагрузка к соединению приложена асимметрично, поэтому выполним приведение усилия к оси симметрии соединения. Для этого силу F переносим параллельно самой себе в плоскость стыка. Прикладывая в плоскости стыка стены с кронштейном две равные и прямо противоположные силы F, получаем пару сил $M = F \cdot l$, опрокидывающую кронштейн, и силу F, стремящуюся сдвинуть его вниз.

Предполагаем, что кронштейн опрокидывается (поворачивается) вокруг оси, проходящей через центр нижнего болта.

Момент $M = F \cdot l$ должен быть уравновешен моментами от силы затяжки болтов.

Предполагая, что верхние три болта затянуты каждый с усилием X_1, а средние - с усилием X_2, получаем уравнение моментов относительно оси поворота кронштейна

$3X_1 \cdot a + 2X_2 \cdot b = F \cdot l$.

Принимая далее приближенно, что деформации болтов пропорциональны расстояниям a и b

$\frac{X_1}{X_2} \approx \frac{a}{b}$, находим $X_2 \approx X_1 \frac{b}{a}$

и подставляем это значение в уравнение моментов

$3X_1 \cdot a + 2X_1 \cdot \frac{b^2}{a} = F \cdot l$.

Отсюда усилие затяжки верхнего болта

$$X_1 = \frac{Fl}{3a + 2 \cdot \frac{b^2}{a}} = \frac{12000 \cdot 1000}{3 \cdot 600 + 2 \cdot \frac{300^2}{600}} \approx 5710 \text{ Н}.$$

Так как, кроме момента, действует еще усилие F = 1200 Н, нагружающее поперечно все болты, последние нужно затянуть дополнительно, чтобы получить силу трения, достаточную для удержания кронштейна на месте. Пусть V_1 - дополнительная сила затяжки на каждый из шести болтов, а f = 0,3 - коэффициент трения между плитой кронштейна и стеной, полагая при этом, что кронштейн чугунный.

Из условия неподвижности плиты

$6 \cdot V_1 \cdot f \geq F$

Получим

$$V_1 = \frac{A}{6f} = \frac{12000}{6 \cdot 0{,}3} = 6660 \text{ Н}.$$

Таким образом, необходимая полная затяжка болта составит

$F_B = X_1 + V_1$ = 5710 + 6660 = 12370 Н.

Так как при расчете не учитывалось влияние собственного веса кронштейна и вибрации, имеющей место при работе электромотора, расчетное усилие для болта верхнего ряда необходимо увеличить (обычно достаточно в 1,5 раза)

$F_{расч} = 1{,}5F_B = 1{,}5 \cdot 12370 = 18550$ Н.

Хотя болты среднего и нижнего рядов несут меньшую нагрузку, чем верхнего ряда, все болты делаем одинаковыми.

2. Принимаем, что материал кронштейна - сталь Ст 5. Крепление кронштейна осуществляется к кирпичной стене, выполненной на цементном растворе.

3. Для болтового соединения с неконтролируемой затяжкой принимаем $[s_T] = 2{,}5$ (см. п. 3).

По таблице для стали Ст 5 предел текучести материала σ_T = 280 МПа.

Допускаемое напряжение растяжения по (3)

$[\sigma_P] = \sigma_T / [s_T] = 280/2{,}5 = 112$ Мпа.

4. Расчетный внутренний диаметр резьбы болта

$$d_1 \geq \sqrt{\frac{4F_{расч}}{\pi \cdot [\sigma_p]}} = \sqrt{\frac{4 \cdot 18550}{\pi \cdot 112}} = 14{,}252 \text{ мм}.$$

Принимаем болт с метрической резьбой. По таблице внутренний диаметр резьбы d_1 = 15,294 (d = 18 мм, P= 2,5 мм). Обозначение резьбы М18×2,5 ГОСТ 9150- 81.

5. Общая затяжка шести болтов прижимает плиту кронштейна к стене с усилием

$Q = 6F_{расч} = 6 \cdot 18550 = 111{,}3$ кН.

6. Площадь плиты кронштейна составляет примерно (размеры кронштейна см. на рис.53)

$$A \approx \frac{240 + 80}{2} \cdot 700 = 112000 \text{ мм}^2.$$

7. Если основание (опорная поверхность) выполнено из материала (бетон, кирпичная кладка, дерево) менее прочного, чем кронштейн, производят проверку прочности основания по напряжениям смятия согласно (6)

$$\sigma_{см} = \frac{Q}{A} = \frac{111300}{112000} \approx 1 \text{ МПа}.$$

Полученное напряжение смятия равное $\sigma_{см}$ = 1 МПа допустимо, если выполнить стену кирпичной на цементном растворе для которой $[\sigma_{см}]$ = 1,5...2,0 МПа (см. п. 6).

Пример 3.

Болты крепления барабана

Рассчитать болты *1* в соединении (рис. 54) диска *2*, к которому приварен цилиндр *3* барабана для намотки каната, со ступицей *4* по следующим данным: сила на канате F = 70 кН; диаметры: барабана D = 630 мм, расположения болтов D_0 = 560 мм; толщина диска δ =16 мм.

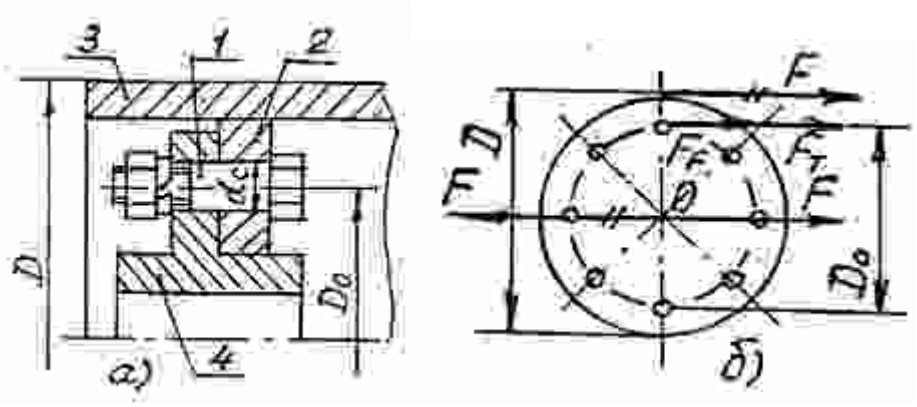

Рис.54

Решение.

1. Длина окружности расположения болтов

$L_0 = \pi D_0 = \pi \cdot 560 = 1759$ мм. Шаг расположения болтов по длине L_0 равен (10…12)d, где d – наружный диаметр болта. Предварительно примем болты с резьбой М20, тогда число болтов z' на длине L_0 будет равно:

$z' = 1759 /(200…240) = 8{,}8…7{,}3$. Принимаем $z = 8$ (с расположением их под углом 45^0).

2. Нагрузка на соединение: вращающий момент на барабане $T = FD /2000 = 70000 \cdot 630 / 2000 = 22050$ Нм; центральная сдвигающая сила (рис.54, б) $F = 70$ кН.

Наиболее нагруженным (рис.54, *б*) является болт *1* (векторы сил F_F и F_T алгебраически складываются). Силы, действующие на болт *1*:

а) по формуле от F: $F_F = 70000 / 8 = 8750$ Н;

б) по формуле от T: $F_T = 10^3 \cdot 22050 \cdot 280 / (8 \cdot 280^2) = 9844$ Н;

в) полная сдвигающая сила $F_d = F_F + F_T = 8750 + 9844 = 18594$ Н.

При вращении барабана в положение *5* (рис.54, *б*) болт *1* разгружается:

$F_d = F_T - F_F = 9844 - 8750 = 1094$ Н.

3. Вариант 1. Болт без зазора

Расчетный диаметр гладкого стержня болта d_c:

а) из условия смятия по формуле:

$d_c' = F_d / (\delta \cdot [\sigma_{см}]) = 18594/(16 \cdot 84) = 13{,}83$ мм, где $[\sigma_{см}] = (0{,}3…0{,}4)\,\sigma_T$. Для сварного из стали Ст3 барабана $\sigma_T = 240$ МПа и тогда $[\sigma_{см}] = 0{,}35 \cdot 240 = 84$ МПа. По ГОСТ 7817-80 ближайший больший $d_1 = d_c = 17$ мм; резьба М16;

б) приняв класс прочности болта 5.8 ($\sigma_T = 400$ МПа), проверяем сечение стержня на срез по формуле:

$\tau = 4 \cdot 18594 / (1 \cdot \pi \cdot 17^2) = 81{,}9$ МПа < 100 МПа,

где $[\tau]_{ср} = 0{,}25 \cdot 400 = 100$ МПа. Условие прочности на срез выполняется.

Для $d = 16$ мм длина $l - l_2 = 28$ мм. Для барабана (рис.54, *а*) $l_2 = 2\delta = 2 \cdot 16 = 32$ мм. Тогда длина болта l должна равняться $l_2 + 28 = 60$ мм.

Итак, назначаем БОЛТ М16–6g × 60.58.016 ГОСТ 7817-80.

4. Вариант 2. Болт с зазором

Как указано в п.1, принимаем восемь болтов М20: $d_1 = 17{,}294$ мм. Требуемая сила затяжки по формуле при $F_z = 0$; $K = 1{,}4$; $i = 1$; $f = 0{,}15$

$F_{зат1} = 1{,}4 \cdot 18594 / (1 \cdot 0{,}15) = 173544$ Н.

Осевая сила на болте при затяжке соединения по формуле:

$F_б = 1{,}3 \cdot 173544 = 225607$ Н.

Напряжения растяжения в стержне болта по формуле:

$\sigma_p = 4 \cdot 225607 / (\pi \cdot 17{,}294^2) = 960$ МПа.

Требуемый предел текучести материала болта: $\sigma_T' = [S]\sigma_p = 1{,}5 \cdot 960 = 1440$ МПа, где (для примера) $[S] = 1{,}5$ – при контроле затяжки. Самый высокий класс прочности 12.9 может обеспечить σ_T (12·9·10) равным только 1080 МПа, что недостаточно.

Отсюда следует, что в данном примере безусловное преимущество имеет соединение на болтах без зазора.

Пример 4.

Крепление кронштейна к колонне

Рассчитать болты без зазора крепления кронштейна *1* (рис.55, *а*) к колонне *2*, состоящей из двух швеллеров 20, по следующим данным: сила $F = 32$ кН; вылет консоли $L = 1$ м; толщина листа кронштейна $\delta = 12$ мм; число болтов в одном вертикальном ряду $z = 3$ (всего болтов в четырех рядах

12). Размеры конструкции приведены на рис.55, *а*; размеры сечения швеллера 20 – на рис.55, *б*, где размер $a_1 = 4\delta$.

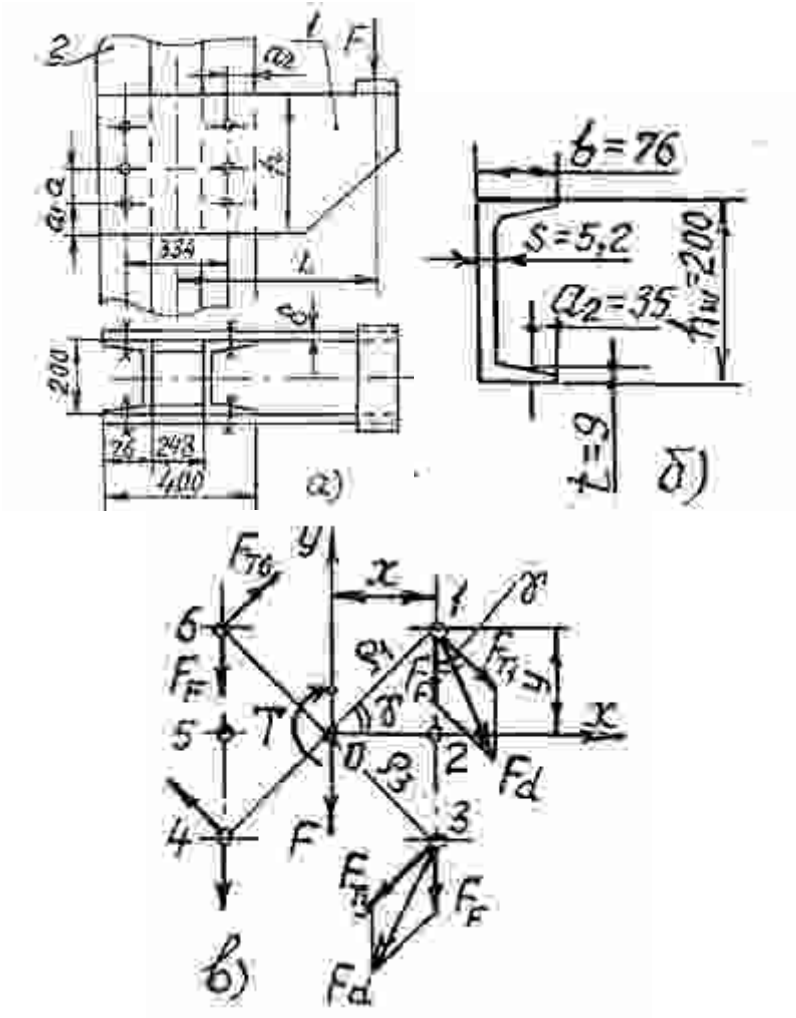

Рис.55

Решение.

1. Назначаем материал основной конструкции сталь Ст3 ГОСТ 380-94, у которой σ_B= (400…490) МПа, σ_T = 240 МПа, σ_p = 160 МПа.

2. Требуемая высота *h* листа кронштейна *1* из условия прочности на изгиб при $[\sigma]_и \approx [\sigma]_p$:

$h' = [6\cdot10^3 M / (\delta[\sigma]_p)]^{1/2} = [6\cdot10^3\cdot16000 / (12\cdot160)]^{1/2} = 224$ мм,

где $M = FL/2 = 32000\cdot1/2 = 16000$ Нм – изгибающий момент на одном листе кронштейна. Принимаем $h = 250$ мм; размеры $a_1 = 4\delta = 4\cdot12 = 48$ мм,

$a_1 = (b - s) / 2 = (76 - 5{,}2) / 2 \approx 35$ мм,

$a = (h - 2a_1) / (z - 1) = (250 - 2\cdot48) / (3 - 1) = 77$ мм – расстояние между осями болтов.

3. На соединение (с одной стороны кронштейна) действуют вращающий момент $T = M$ = 16000 Нм и сдвигающая сила F = 16 кН, приложенные в центре масс О (рис.55, *в*) в плоскости стыка. Силы, распределенные по болтам, показаны на рис.55, *в*. Наиболее нагруженными из условия симметрии являются болты *1* и *3*.

Сила $F_F = F/ (2z) = 16000 / (2\cdot3) = 2670$ Н. Расстояния ρ_i до осей болтов:

$\rho_{1,3,4,6} = (x^2 + y^2)^{1/2} = (165^2 + 77^2)^{1/2} = 182$ мм; $\rho_{2,5} = \chi = 165$ мм,

где (рис.55, *а,б*) $\chi = 200 - a_2 = 200 - 35 = 165$ мм.

Сила F_{T1} по формуле:

$F_{T1} = 10^3\cdot16000\cdot182 / (4\cdot182^2 + 2\cdot165^2) = 15580$ Н.

Суммарная сдвигающая сила F_d по формуле:

$F_d = (15{,}58^2 + 2{,}67^2 + 2\cdot15{,}58\cdot2{,}67\cdot0{,}9066)^{1/2} = 18$ кН,

где $\cos\gamma = \chi/\rho_1 = 165 / 182 = 0{,}9066$.

4. Допускаемые напряжения на срез в болтах класса прочности 5.8 (σ_T= 400 МПа):

$[\tau]_{ср} = 0{,}25\cdot400 = 100$ МПа.

Диаметр стержня болта без зазора из условий среза по формуле:

$d_c' = [4F_d / (i\pi[\tau]_{ср})]^{1/2} = [4\cdot18000 / (1\cdot\pi\cdot100)]^{1/2} = 15{,}14$ мм.

По ГОСТ 7817-80 ближайший больший $d_c = d_1$ =17 мм, что соответствует резьбе М16. Исходя из рис.31, принимаем длину болта l = 50 мм, тогда $l - l_2$ = 28 мм, откуда l_2 = 22 мм.

Проверяем боковые поверхности соединения на смятие по формуле, где $h_{min} = t$ = 9 мм (рис.56),

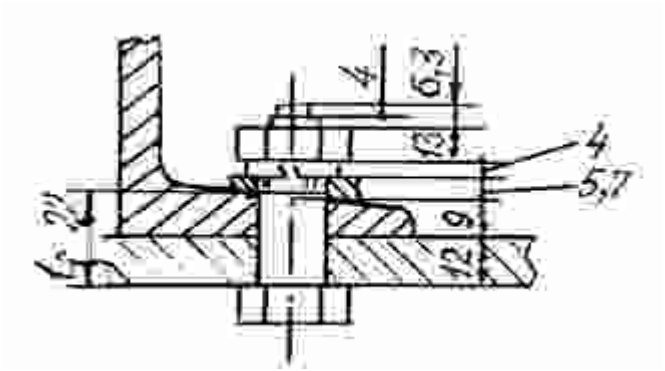

Рис.56

при допускаемых напряжениях $[\sigma]_{см}$= 0,35σ_T= 0,35·400 = 140 МПа:

$\sigma_{см}$= 18000 / (17·9) = 118 МПа <140 МПа. Условие прочности выполняется.

5. Длина болта (рис.56) l' = 12 + 9 + 5,7 + 4 + 13 + 4 = 47,7 мм, принято l = 50 мм.

Комплект крепежных деталей:

БОЛТ М16–6g × 50.58 ГОСТ 7817-80;
ГАЙКА М16–6Н.5 ГОСТ 5915-70;
ШАЙБА 16.02 ГОСТ 10906-78;
ШАЙБА 16.65Г ГОСТ 6402-70.

Пример 5.

Опора стяжной муфты

Рассчитать болты крепления опоры *1* стяжной муфты (рис.57) к двутавру *2* (№ 20), если F = 20 кН; c = 120 мм; a = 300 мм; b = 100 мм; $b_1 = (b - s) / 4 = (100 - 5,2) /4 \approx 24$ мм.

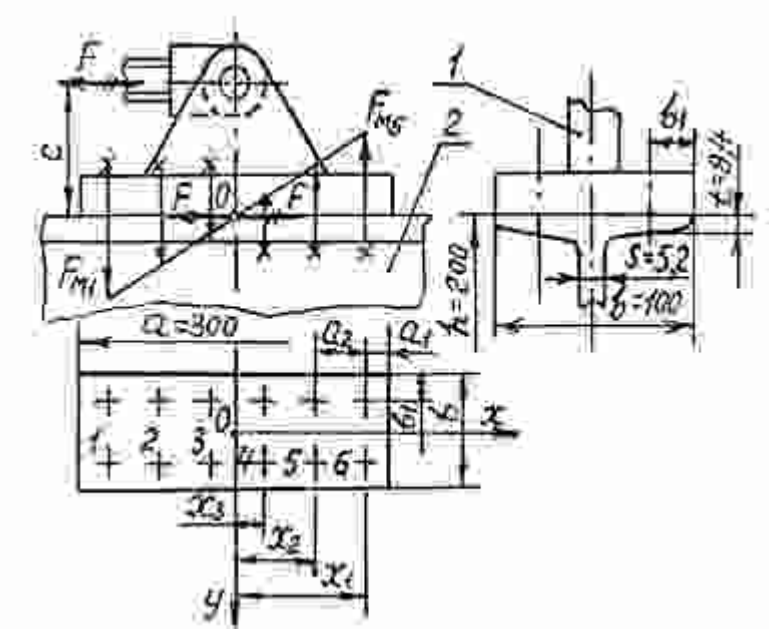

Рис.57

Решение.

1. Ориентируясь на средний размер болтов, предварительно принимаем болты с резьбой М16 по ГОСТ 7798-70 (размер “под ключ” S = 24 мм, d_1 =13,835 мм) – установлены с зазором.

Тогда расстояния (рис.57) $a_{1min} = E_{min}$ = 16 мм, $a_{2min} = A_{min}$ = 48 мм; принимаем a_1 = 25 мм, a_2 = 50 мм.

Тогда в пределах размера a = 300 мм можно разместить $z = (a - 2a_1) / a_2 + 1$ = (300 – 2·25) / 50 + 1 = 6 болтов (в двух рядах z = 12).

2. Согласно распределению нагрузки от изгибающего момента $M = Fc$ = 20000·0,12 = 2400 Нм и сдвигающей силы F = 20000 Н наиболее нагруженным болтом на отрыв является болт 6.

По формуле F_d = 20000 / 12 = 1667 Н.

По формуле $F_{M\,6} = 10^3 \cdot 2400 \cdot 125 / [2 \cdot 2(125^2 + 75^2 + 25^2)] = 3430$ Н.

3. Требуемые усилия затяжки болтов:

а) из условия сдвига по формуле при $F_z = 0$; $i = 1$; $f = 0{,}2$; $K = 1{,}4$

$F_{зат1} = 1{,}4 \cdot 1667 / (1 \cdot 0{,}2) = 11670$ Н;

б) из условия отрыва по формуле, где $K = 1{,}75$; $\chi = 0{,}25$ (стык жесткий); площадь $A_{ст} = ab = 300 \cdot 100 = 30 \cdot 10^3$ мм^2; момент сопротивления изгибу $W_{ст} = a^2b/6 = 300^2 \cdot 100/6 = 1{,}5 \cdot 10^6$ мм^3,

$F_{зат2} = 1{,}75 \cdot (1 - 0{,}25) \cdot (10^3 \cdot 30 \cdot 10^3 \cdot 2400) / (12 \cdot 1{,}5 \cdot 10^6) = 5250$ Н.

Сила $F_{зат1}$ в 2,2 раза больше $F_{зат2}$, поэтому для восприятия сдвигающей силы установим два штифта *3* (рис.58).

Осевая сила на болте *б* по формуле:

$F_б = 1{,}3 \cdot 5250 + 0{,}25 \cdot 3430 = 7683$ Н.

Возможность затяжки болтов рабочим по формуле:

$F_{раб}' = 5250 / 70 = 75$ Н < [200…300 Н].

Затяжка возможна стандартными гаечными ключами при ее контроле.

4. Допускаемый коэффициент безопасности при контролируемой затяжке $[S] = 2$. По формуле требуемый предел текучести болта М16

$\sigma_T = 4F_б[S] / (\pi d_1^2) = 4 \cdot 7683 \cdot 2 / (\pi \cdot 13{,}835^2) = 102{,}2$ МПа.

Этому удовлетворяет любой класс прочности болтов. Принимаем 4.6, у которого $\sigma_T = 240$ МПа.

5. Расчет штифтов

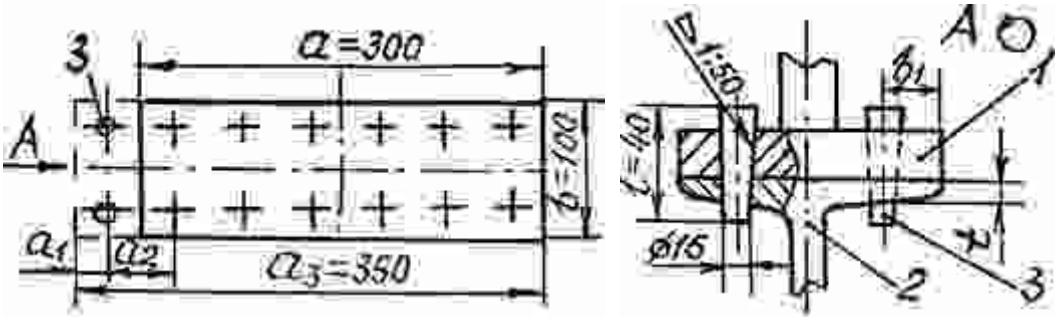

Рис.58

По формуле из условия среза для стали Ст3 ($\sigma_T = 240$ МПа), где

$[\tau_{ср}] = 0{,}25 \cdot 240 = 60$ МПа, диаметр штифта

$d_ш' = [4 \cdot 20000 / (2 \cdot 1 \cdot \pi \cdot 60)]^{1/2} = 14{,}6$ мм.

Из условия смятия по формуле, где $[\sigma]_{см} = 0{,}35 \cdot 240 = 84$ МПа, $h_{min} = t = 8{,}4$ мм:

$d_ш' = 20000 / (2 \cdot 8{,}4 \cdot 84) = 14{,}2$ мм.

Принимаем (рис.33) два конических штифта диаметром $d = 16$ мм, длиной $l = 40$ мм (наименьшая длина для $d = 16$ мм) :

ШТИФТ 16 × 40 ГОСТ 3129-70.

Для установки штифтов необходимо увеличить размер $a = 300$ мм (рис.57 и 58) до $a_3 = 350$ мм. При этом $A_{ст} = 35 \cdot 10^3$ мм^2; $W_{ст} = 2{,}04 \cdot 10^6$ мм^3; $F_{зат2} = 4504$ Н; $F_б = 1{,}3 \cdot 4504 + 0{,}25 \cdot 3430 = 6712$ Н.

Оставляя класс прочности 4.6 ($\sigma_T = 240$ МПа) и $[S] = 2$, получим $[\sigma]_р = 240 / 2 = 120$ МПа и $d_1' = [4 \cdot 6712 / (\pi \cdot 120)]^{1/2} = 8{,}439$ мм. Этому соответствуют $d_1 = 10{,}106$ мм и резьба М12.

Следовательно, диаметры предварительно принятых болтов М16 можно уменьшить до М12.

Пример 6.

Фундаментные болты крепления колонны

Рассчитать болты крепления колонны *1* (рис. 59) к фундаменту *2* по следующим данным: переменная сила $F = 9…5$ кН; размер $a = 180$ мм; $L = 4a$, $c = 3a$, $b = 300$ мм; швеллеры колонны – номер 16 ($h = 160$мм, $b_ш = 64$ мм).

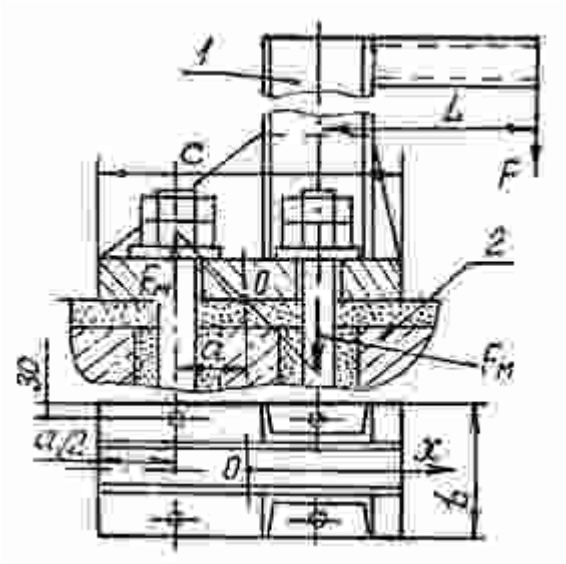

Рис.59

Решение.

1. Изгибающий момент относительно центра масс О осей болтов:

$M = F_{max}(L + a) = 9000 \cdot 5 \cdot 0{,}18 = 8100$ Нм

Сила на болте *1* (рис.59) от момента *M* по формуле:

$F_M = 10^3 \cdot 8100 \cdot 180 / (2 \cdot 2 \cdot 180^2) = 11250$ Н.

Сила, сжимающая стык в зоне одного болта:

$F_F = -9000 / 4 = -2250$ Н.

Осевая сила в зоне болта *1* по формуле:

$F = -2250 + 11259 = 9000$ Н.

2. Потребная сила затяжки болтов по формуле, где $K = 3$ (нагрузка переменная); $\chi = 0{,}25$ (стык жесткий); $F_z = 9000$ Н; площадь $A_{ст} = cb = 3 \cdot 180 \cdot 300 = 16{,}2 \cdot 10^4$ мм^2; момент сопротивления изгибу

$W_{ст} = bc^2 / 6 = 300 \cdot 540^2 / 6 = 14{,}58 \cdot 10^6$ мм^3 (с = $3a = 3 \cdot 180 = 540$ мм):

$F_{зат} = 3 \cdot (1 - 0{,}25) \cdot [-9000 + 10^3 \cdot 16{,}2 \cdot 10^4 \cdot 8100 / (14{,}58 \cdot 10^6)] / 4 = 45562$ Н.

Требуемая сила рабочих для затяжки болтов

$F_{раб}' = 45562 / 70 = 651$ Н > [200…300 Н].

Затяжка возможна двумя рабочими с удлинителем гаечного ключа.

3. Силы на оси болта по формуле:

$F_{бmax} = 1{,}3 \cdot 45562 + 0{,}25 \cdot 9000 = 61480$ Н;

$F_{бmin} = 1{,}3 \cdot 45562 + 0{,}25 \cdot 5000 = 60481$ Н.

4. Коэффициент безопасности при неконтролируемой затяжке по формуле:

$[S] = 2200 \cdot 1 / [900 - (70000 - 61480)^2 \cdot 10^{-7}] = 2{,}46$.

Внутренний диаметр резьбы болта класса прочности 5.8 при $[\sigma]_р = 400 / 2{,}46 = 163$ МПа по формуле:

$d_1' = [4 \cdot 61480 / (\pi \cdot 163)]^{1/2} = 21{,}91$ мм.

Диаметр d_1' находится между $d_1 = 20{,}752$ мм (М24) и $d_1 = 26{,}211$ (М30). Применим класс прочности болтов 6.8, тогда $[\sigma]_р = 480 / 2{,}46 = 195$ МПа; $d_1' = 20{,}04$ мм и можно принять резьбу М24 ($d_1 > d_1'$).

5. Проверка стыка на смятие (для бетона $[\sigma]_{см} = 1…2$ МПа).

Максимальное напряжение смятия на стыке по формуле:

$\sigma_{max} = 4 \cdot 45562 / (16{,}2 \cdot 10^4) + (1 - 0{,}25) \cdot [9000 / (16{,}2 \cdot 10^4) + 10^3 \cdot 8100 / (14{,}58 \cdot 10^6)] = 1{,}58$ МПа.

Прочность фундамента на смятие обеспечивается.

6. Проверка сопротивления усталости болтов при переменной нагрузке.

Напряжение от предварительной затяжки болтов

$\sigma_{зат} = 1{,}3F_{зат} / A_1 = 1{,}3 \cdot 45562 / 338{,}23 = 175$ МПа, где $A_1 = \pi d_1^2 / 4 = \pi \cdot 20{,}752^2 / 4 = 338{,}23$ мм^2.

Амплитуда напряжений по формуле:

$\sigma_a = \chi(F_{бmax} - F_{бmin}) / (2A_1) = 0{,}25 \cdot (61480 - 60481) / (2 \cdot 338{,}23) = 1{,}48$ МПа.

Коэффициент безопасности на предотвращение пластической деформации по формуле:

$S_т = 480 / (175 + 2 \cdot 1{,}48) = 2{,}7 > [S_т] = 1{,}25…2{,}5$ – условие выполняется.

Предельная амплитуда цикла по формуле, где $\sigma_{-1p} = 0{,}36\sigma_в = 0{,}36 \cdot 600 = 216$ МПа; $K_d = 0{,}65$; $K_V = 0{,}95$ (класса прочности 6.8); $K_\sigma = 2{,}8$: $\sigma_{alim} = 216 \cdot 0{,}65 \cdot 095 / 2{,}8 = 47{,}64$ МПа.

Коэффициент безопасности по амплитуде цикла:

S_a = 47,64 / 1,48 = 32,2 > [S_a] = 2,5…4 – условие сопротивления усталости выполняется.

Таким образом, принимаем фундаментные болты с резьбой М24, длиной l =20d = 480 мм, класса прочности 6.8.

Пример 7.

Болты крепления редуктора к раме

На рис.60 изображены схемы нагружения (*а*) и стыка (*б*) редуктора Ц2.

Внешняя нагрузка: $T_Б$ = 40 Нм – момент на входном валу *2* редуктора *1*; $T_Т$ = 950 Нм – момент на выходном валу *3*; $F_{цу}$ = 3475 Н и $F_{цz}$ = 5430 Н – проекции силы ведущей звездочки *6* цепной передачи по осям *y* и *z*.

Координаты оси выходного вала (приложения сил $F_{цу}$ и $F_{цz}$) относительно центра масс О: f = 160 мм, c = 205 мм, h = 150 мм.

Лапы *5* редуктора привинчены к раме *7* четырьмя болтами *4* с резьбой М16 – болты с уменьшенными головками “под ключ” по ГОСТ 7796-70 (S = 22 мм, d_1 = 13,835 мм). Размеры стыка (рис. 60, *б*) взяты с чертежа редуктора. Требуется обеспечить прочность болтов; массой редуктора пренебречь.

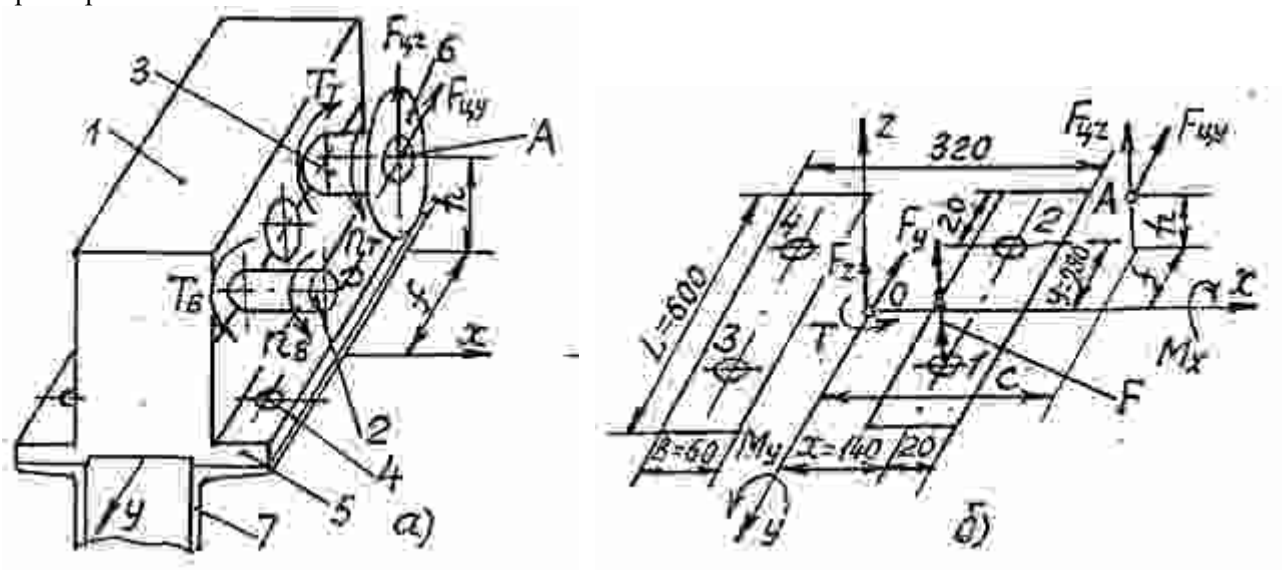

Рис.60

Решение.

1. Координаты расположения осей болтов: x = 140 мм, y = 280 мм.

2. Проекции внешней нагрузки на центральные оси плоскости стыка:

F_x = 0; F_y = $F_{цу}$ = 3475 Н; F_z = $F_{цz}$ = 5430 Н;

M_x = $T_Т$ – $T_Б$ – $F_{цz}f$ + $F_{цу}h$ =950 – 40 – 5430·0,16 + 3475·0,15 = 563 Нм; M_y = $F_{цz}c$ = 5430·0,205 = 1113 Нм

T_z = $F_{цу}c$ = 3475·0,205 = 712 Нм.

3. Нагрузка на один болт от центральных сил по формуле:

F_{Fy} = 3475 / 4 = 869 Н; F_{Fz} = 5430 / 4 = 1358 Н.

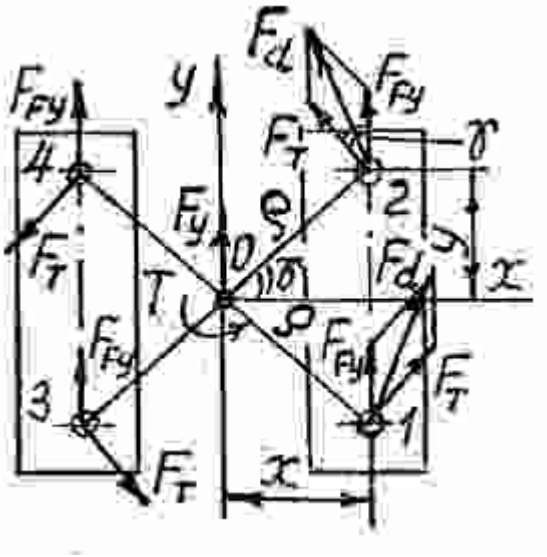

Рис.61

Нагрузка на один болт от вращающего момента T_z (рис. 61) по формуле:

$F_T = 10^3 \cdot 712 \cdot 313 / (4 \cdot 313^2) = 569$ Н,

где $\rho = (x^2 + y^2)^{1/2} = (140^2 + 280^2)^{1/2} = 313$ мм.

Наиболее нагруженные болты на сдвиг – *1* и *2* (симметричные). Суммарная сдвигающая сила на болтах *1* или *2* по формуле:

$F_d = (569^2 + 869^2 + 2 \cdot 569 \cdot 869 \cdot 0{,}4473)^{1/2} = 1233$ Н,

где $\cos\gamma = \chi / \rho = 140 / 313 = 0{,}4473$.

4. Болты установлены с зазором.

Стык жесткий ($\chi = 0{,}25$).

Усилие затяжки из условия отсутствия сдвига деталей в стыке по формуле, при $K = 1{,}3$; $i = 1$; $f = 0{,}2$ (сила F_z – отрывающая)

$F_{зат1} = 1{,}3 \cdot 1233 / (1 \cdot 0{,}2) + (1 - 0{,}25) \cdot 5430 / 4 = 9033$ Н.

5. Наиболее нагруженный на отрыв болт – *1* (рис. 60, *б*) – векторы сил от F_z, M_x, M_y алгебраически складываются.

Силы от изгибающих моментов на оси болта *1* по формуле, где $m = 2$, $n = 1$:

$F_{Mx} = 10^3 \cdot 563 \cdot 280 / (2 \cdot 2 \cdot 280^2) = 503$ Н;

$F_{My} = 10^3 \cdot 1113 \cdot 140 / (2 \cdot 2 \cdot 140^2) = 1988$ Н.

Суммарная осевая сила в зоне болта *1* (рис.60, *б*) по формуле:

$F = 1358 + 503 + 1988 = 3849$ Н.

6. Усилие затяжки из условия нераскрытия стыка по формуле, где $K = 1{,}75$ (нагрузка постоянная); $A_{ст} = 2 \cdot 60 \cdot 600 = 72 \cdot 10^3$ мм^2;

$W_{стх} = 2BL^2 / 6 = 2 \cdot 60 \cdot 600^2 / 6 = 7{,}2 \cdot 10^6$ мм^3;

$I_{сту} = 2 \cdot (LB^3/12 + x^2LB) = 2 \cdot (600 \cdot 60^3/12 + 140^2 \cdot 600 \cdot 60) = 14{,}33 \cdot 10^8$ мм^4;

$W_{сту} = 14{,}33 \cdot 10^8 / 160 = 9 \cdot 10^6$ мм^3

($x_{max} = 160$ мм до ребра опрокидывания):

$F_{зат2} = 1{,}75 \cdot (1 - 0{,}25) \cdot \{5430 + 10^3 \cdot 72 \cdot 10^3 \cdot [563 / (7{,}2 \cdot 10^6) + 1113 / (9 \cdot 10^6)]\} / 4 = 6551$ Н.

Так как $F_{зат1} = 9033$ Н $> F_{зат2} = 6551$ Н, то в дальнейшем расчете принимаем $F_{зат} = F_{зат1} = 9033$ Н.

Возможность затяжки болтов рабочим:

$F_{раб}' = 9033 / 70 = 129$ Н $<$ [200…300 Н].

Затяжка болтов возможна одним рабочим стандартным гаечным ключом.

7. Расчетная сила на оси болта по формуле:

$F_б = 1{,}3 \cdot 9033 + 0{,}25 \cdot 3849 = 12705$ Н.

8. Коэффициент безопасности при неконтролируемой затяжке по формуле:

$[S] = 2200 \cdot 1 / [900 - (70000 - 12705)^2 \cdot 10^{-7}] = 3{,}85$.

Расчетная величина σ_T' материала болта по формуле:

$\sigma_T' = 4F_б[S] / (\pi d_1^2) = 4 \cdot 12705 \cdot 3{,}85 / (\pi \cdot 13{,}835^2) = 325$ МПа.

Назначаем классы прочности: болтов 5.8 ($\sigma_T = 400 > 325$ МПа); гаек 5.

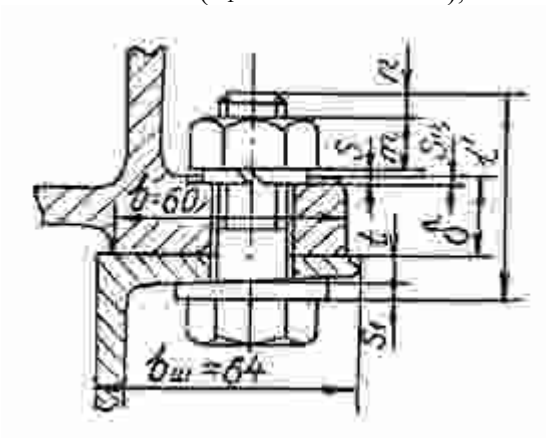

Рис.62

9. По ширине лапы редуктора $B = 60$ мм для рамы выбираем швеллер 16 (из условия $b_ш = 64$ мм $\geq B = 60$ мм – рис.62). Длина болта $l' = S_1 + t + \delta - S_ц + S + m + n$, где $S_1 = 5{,}7$ мм – средняя толщина косой шайбы 16; $t = 8{,}4$ мм – средняя толщина полки швеллера 16; $\delta = 18$ мм – толщина лапы редуктора; $S_ц = 1…2$ мм – глубина цековки; $S = 3{,}5$ мм – толщина пружинной шайбы 16; $m = 13$ мм – высота гайки М16;

$n = l_3 = (0{,}2\ldots0{,}3)d = 3{,}2\ldots4{,}8$ мм – выход резьбового конца болта; $l' = 5{,}7 + 8{,}4 + 18 - (1\ldots2) + 3{,}5 + 13 + (3{,}2\ldots4{,}8) = 49{,}8\ldots52{,}4$ мм. По ГОСТ 7796-70 принимаем $l = 50$ мм.

10. Комплект крепежных деталей:

БОЛТ М16–6*g* ×50.58.016 ГОСТ 7796-70;
ГАЙКА М16–6*H*.5.016 ГОСТ 5915-70;
ШАЙБА 16 65Г ГОСТ 6402-70;
ШАЙБА 16 01 ГОСТ 10906-78.

Пример 8.

Рассчитать болтовое соединение крышки с цилиндрическим сосудом для сжатого газа (рис.63) при следующих данных: давление газа в сосуде $P = 0{,}5$ МПа; $D_0 = 400$ мм; $D = 540$ мм; $l_1 = 30$ мм; число болтов $z = 12$. Между стальными крышкой и цилиндром имеется неметаллическая прокладка толщиной $l_2 = 2$ мм с модулем упругости $E_2 = 7\cdot10^2$ МПа. Затяжка болтов контролируемая.

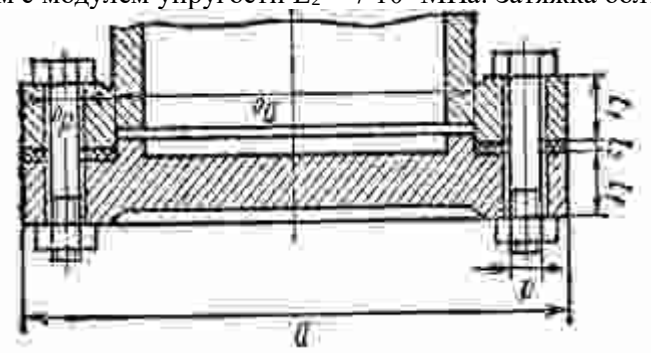

Рис.63

Решение.

Определяем внешнюю (рабочую) нагрузку на один болт:

$$F = \frac{P\pi D_0^2}{4Z} = \frac{0.5\pi 400^2}{4\cdot 12} = 5230\ H.$$

По формуле определяем расчетную нагрузку на болт, учитывая наличие податливой прокладки:

$$F_{расч} = F[\nu(1-\chi)+\chi] = 5230[2(1-0.5)+0.5] = 7840\ H,$$

где ν - коэффициент затяжки, при статической нагрузке ν=2; χ- коэффициент внешней нагрузки; χ принимаем равным 0.5.

Примем материал болтов Ст3 с $\sigma_T = 220$ МПа и $E=2\cdot10^5$ МПа. При контролируемой затяжке болтов назначим коэффициент запаса прочности n=2. Допустимое напряжение на растяжение

$[\sigma_p] = \sigma_T/n = 220/2 = 110$ МПа.

Получим по формуле расчетный диаметр резьбы болтов

$$d_p = \sqrt{\frac{4\cdot 1.3F_{расч}}{\pi[\sigma_p]}} = \sqrt{\frac{4\cdot 1.3\cdot 7840}{\pi\cdot 110}} = 10.8\ мм$$

Выбираем по ГОСТ 7798-70 болты с резьбой М14, шаг $P = 2$ мм:

$d_p = d - 0.94P = 14 - 0.94\cdot 2 = 12.12$ мм.

Выполним проверочный расчет на прочность подобранных болтов.

Вычисляем коэффициент податливости болтов (стержней винтов) по формуле:

$$\lambda_B = \frac{\ell_B}{E_B A_B} = \frac{62\cdot 4}{2\cdot 10^5\cdot\pi\cdot 12.12^2} = 2.7\cdot 10^{-6}\ мм/Н.$$

Определяем коэффициент податливости деталей по формуле, как сумму коэффициентов податливости прокладки и фланцев крышки и цилиндра. Диаметр опорной поверхности гайки $D_1 = 20$ мм; принимаем диаметр отверстий под болты $d_{отв} = 15$ мм.

$$\lambda_Д = 2\frac{\ell_1}{E_1A_1} + \frac{\ell_2}{E_2A_2} = 2\frac{4\ell_1}{E_1\pi[(D_1+0.5\ell_1)^2 - d_{отв}^2]} + \frac{4\ell_2}{E_2\pi[(D_1+0.5\ell_1)^2 - d_{отв}^2]} =$$

$$= \frac{2\cdot 4\cdot 30}{2\cdot 10^5\pi[(20+0.5\cdot 30)^2 - 15^2]} + \frac{4\cdot 2}{7\cdot 10^2\pi[(20+0.5\cdot 30)^2 - 15^2]} = 4\cdot 10^{-6}\ мм/Н$$

Вычисляем по формуле коэффициент

$$\chi = \frac{\lambda_Д}{\lambda_Д + \lambda_B} = \frac{4\cdot 10^{-6}}{4\cdot 10^{-6} + 2.7\cdot 10^{-6}} = 0.6$$

Определяем действующую на болт нагрузку

$$F_{расч} = F[\sigma(1-\chi)+\chi] = 530[2(1-0.6)+0.6] = 7320\ H$$

Условие прочности болтов

$$\sigma = \frac{4\cdot 1.3\cdot F_{расч}}{\pi\cdot d_p^2} = \frac{4\cdot 1.3\cdot 7320}{\pi\cdot 12.12^2} = 82.5\ МПа$$

Прочность болтов обеспечена.

Силу затяжки болтов находим по формуле:

$$F_{зат} = \gamma F(1-\chi) = 2\cdot 5230(1-0.6) = 4180\ H.$$

Пример 9.

Рассчитать болтовое соединение, показанное на рис.64, если сила F = 8 кН, толщина скрепляемых деталей t = 8 мм, допускаемое напряжение сдвига $[\tau_{ср}] = 60$ МПа, а смятия $[\sigma_{см}] = 200$ МПа.

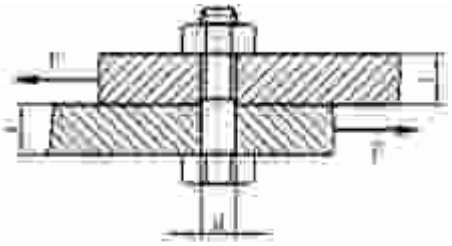

Рис.64

Решение.

Сила F стремится срезать болт в плоскости соединения деталей.

Найдем диаметр болта из условия прочности на срез:

$$\tau_{ср} = \frac{F}{A_{ср}} \le [\tau_{ср}];$$

$$A_{ср} = \frac{\pi d^2}{4}$$

$$d \ge \sqrt{\frac{4F}{\pi[\tau_{ср}]}} = \sqrt{\frac{4\cdot 8\cdot 10^3}{3{,}14\cdot 60\cdot 10^6}} = 1{,}3\ см$$

Проверим стенки отверстий деталей, скрепленных болтом, на смятие:

$$\sigma_{см} = \frac{F}{A_{см}} = \frac{F}{td} = \frac{8\cdot 10^3}{0{,}008\cdot 1{,}3\cdot 10^{-2}} = 76{,}8\ МПа$$

.

Полученные напряжения меньше $[\sigma_{см}] = 200$ МПа, следовательно, принимаем d = 1,4 см.

Если напряжения смятия получаются больше допускаемых, то вследствие обмятия поверхностей деталей болтом условия эксплуатации последней ухудшаются.

Пример 10.

Винтовая стяжка имеет правую и левую метрическую резьбу с крупным шагом (рис.65). Определить диаметр резьбы, если максимальная осевая нагрузка $F = 20\cdot 10^3 H$. Материал винтов повышенного класса прочности. Нагрузка постоянная.

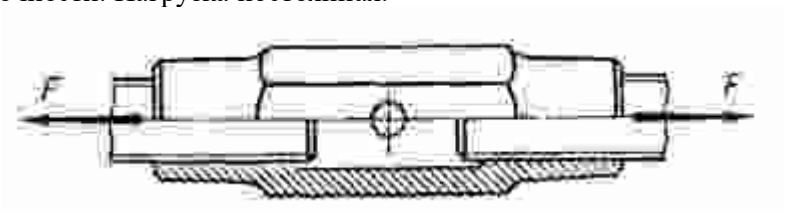

Рис.65

Решение.

Для резьбового соединения с неконтролируемой затяжкой принимаем $[S_T] = 3$ в предположении, что наружный диаметр резьбы находится в интервале 16...30*мм*. Принимаем для материала винтов $[\sigma_T] = 240$ МПа.

Допускаемое напряжение

$$[\sigma]_p = \sigma_T / [S_T] = 240/3 = 80\ МПа.$$

Расчетная нагрузка

$F_{расч} = 1{,}3F = 1{,}3 \cdot 20 \cdot 10^3 = 26 \cdot 10^3$ Н.

Расчетный диаметр резьбы винтов, формула

$$d_p \geq \sqrt{\frac{4F_{расч}}{\pi[\sigma]_p}} = \sqrt{\frac{4 \cdot 26 \cdot 10^3}{\pi \cdot 80}} = 20{,}1 \text{ мм.}$$

Принимаем стандартную резьбу М24 с шагом t = 3*мм* для которой

$d_p = d - 0{,}94t = 24 - 0{,}94 \cdot 3 = 21{,}18$ мм $\geq 20{,}1$ мм.

Резьба М24 пригодна.

Пример 11.

Стальные полосы, растянутые силой F=2,8·10^3*Н*, крепятся с помощью двух болтов, (см. рис.66). Определить диаметр болтов. Нагрузка постоянная.

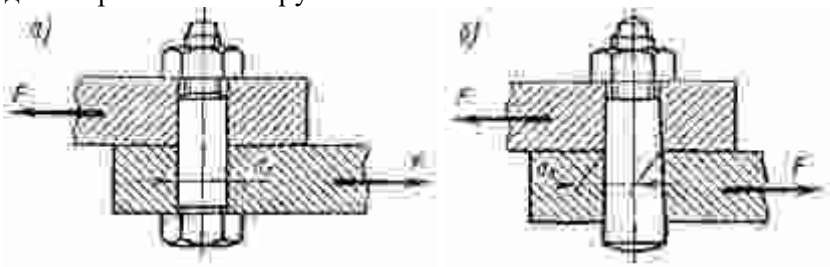

Рис.66

Решение.

Для болтового соединения с неконтролируемой затяжкой принимаем $[S_T] = 3{,}5$ в предположении, что наружный диаметр резьбы находится в интервале 16...30мм. Для материала болтов принимаем сталь с $\sigma_T = 240$ МПа.

Допускаемое напряжение растяжения

$[\sigma]_p = \sigma_T / [S_T] = 240/3{,}5 = 68{,}5$ МПа.

Принимаем коэффициент запаса по сдвигу листов K=1,6 и коэффициент трения f=0,16.

Необходимая сила затяжки болта

$$F_0 = \frac{FK}{fiz} = \frac{2{,}8 \cdot 10^3 \cdot 1{,}6}{0{,}16 \cdot 2 \cdot 2} = 7 \cdot 10^3 \text{ Н.}$$

Расчетная сила затяжки болта

$F_{расч} = 1{,}3F_0 = 1{,}3 \cdot 7 \cdot 10^3 = 9{,}1 \cdot 10^3$ Н.

Расчетный диаметр резьбы

$$d_p \geq \sqrt{\frac{4F_{расч}}{\pi[\sigma]_p}} = \sqrt{\frac{4 \cdot 9{,}1 \cdot 10^3}{\pi \cdot 68{,}5}} = 13{,}15 \text{ мм}$$

Принимаем стандартную резьбу М16 с шагом t = 2*мм*, для которой

$d_p = d - 0{,}94t = 16 - 0{,}94 \cdot 2 = 14{,}12$ мм $\geq 13{,}15$ мм.

Болт М16 пригоден.

Пример 12.

Определить диаметр резьбы болтов, крепящих крышку газового резервуара (см. рис.67), если максимальная сила давления газа на крышку F_{max} = 38·10^3*Н*, число болтов z=12, материал болтов - сталь повышенного класса прочности, материал прокладок - асбест.

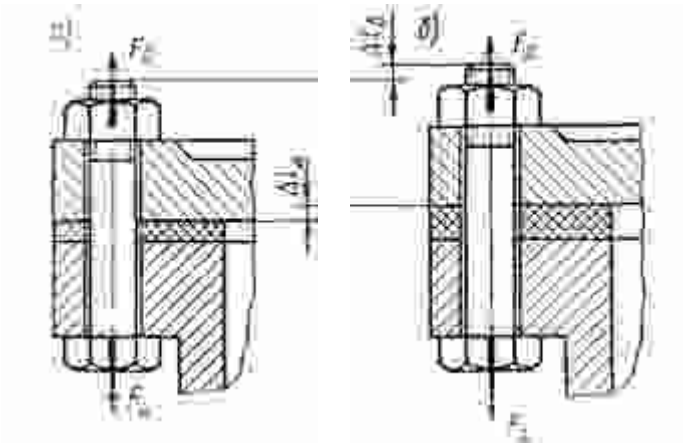

Рис.67

Решение.

Для резьбового соединения с неконтролируемой затяжкой при постоянной нагрузке принимаем $[S_T] = 4{,}5$ в предположении, что наружный диаметр резьбы болтов находится в интервале 6...16*мм*. Принимаем сталь σ_T= 300*МПа*.

Допускаемое напряжение растяжения

$$[\sigma]_p = \sigma_T / [S_T] = 300/4{,}5 = 66{,}7 \text{ МПа}$$

Нагрузка на один болт

$$F = \frac{F_{max}}{z} = \frac{38 \cdot 10^3}{12} = 3{,}18 \cdot 10^3 \ H.$$

Для герметичности соединения болты ставятся с предварительной затяжкой при сборке. Учитывая упругую асбестовую прокладку в соединении, принимаем χ = 0,45. При постоянной нагрузке. $K_{зат} = 1{,}75$.

Сила предварительной затяжки

$$F_0 = K_{зат}(1-\chi)F = 1{,}75(1-0{,}45) \cdot 3{,}18 \cdot 10^3 = 3{,}06 \cdot 10^3 \ H.$$

Расчетная сила

$$F_{расч} = 1{,}3F_0 + \chi F = 1{,}3 \cdot 3{,}06 \cdot 10^3 + 0{,}45 \cdot 3{,}18 \cdot 10^3 = 5{,}4 \cdot 10^3 \ H.$$

Расчетный диаметр резьбы болта

$$d_p \geq \sqrt{\frac{4F_{расч}}{\pi[\sigma]_p}} = \sqrt{\frac{4 \cdot 5{,}4 \cdot 10^3}{\pi \cdot 66{,}7}} = 10{,}2 \text{ мм}$$

По таблицам принимаем резьбу М12 с шагом *t*=1,75, для которой

$$d_p = d - 0{,}94t = 12 - 0{,}94 \cdot 1{,}75 = 10{,}35 \text{ мм} > 10{,}2 \text{ мм}$$

Резьба М12 пригодна.

Пример 13.

Определить диаметр стержня грузового винта (рис.68) и глубину ввинчивания в корпус для случаев, когда корпус изготовлен из дюралюминия Д-1, чугуна СЧ 18-36 и стали Ст3. Грузовой винт нагружен силой Q=25·10^3*Н*. Материал винта – сталь 25.

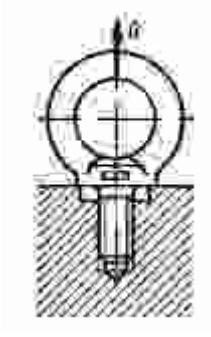

Рис.68

Решение.

Определяем диаметр стержня. Стержень воспринимает только внешнюю растягивающую нагрузку (без предварительной затяжки). Опасным является сечение, ослабленное резьбой. Площадь этого сечения для метрических резьб оценивают по расчетному диаметру. Условие прочности по напряжениям растяжения в стержне имеет вид:

$$\sigma = \frac{4F}{\pi d^2} \le [\sigma_p]$$

где: $F = Q$ - растягивающая нагрузка. Отсюда определяем внутренний диаметр болта, способного выдержать нагрузку F.

$$d_1 \ge \sqrt{\frac{4F}{\pi [\sigma]_p}}$$

$[\sigma_p]$ для болтов крепления подвесных деталей, типа грузовая скоба. Для стали Ст.25 σ_T =274*МПа*, тогда

$$[\sigma_p] = 0{,}6 \cdot 274 = 164 \text{ МПа}$$

то есть $d_1 = \sqrt{\frac{4 \cdot 25 \cdot 10^3}{3{,}14 \cdot 164}} = 13{,}93$ мм

По ГОСТ 24705-88 принимаем метрическую резьбу М-16 при d_1=14,267 *мм*; t=1,5 *мм*; d = 16*мм* (t шаг резьбы, d наружный диаметр)

Определение глубины ввинчивания в корпус:

1. Корпус из дюралюминия Д-1. Предел прочности $\sigma_B = 372$ МПа у материала винта $\sigma_B = 451$ МПа.

Если гайка (корпус) изготовлена из менее прочного материала, чем болт (винт) то требуемая высота гайки (глубина ввинчивания) равна.

$$H = \frac{d_1^2 \cdot [\sigma_p]}{4 \cdot K_n \cdot d \cdot [\tau']_{cp}};$$

где K_n- так называемый коэффициент резьбы, показывающий отношение высоты прямоугольника, представляющего собой плоскость среза, к шагу резьбы. Для метрической резьбы гайки (корпуса) K_n=0,88; $[\tau']_{cp}$ -допускаемое напряжение на срез дюралюминия Д-1,

$$[\tau']_{cp} = 0{,}1\sigma_{вр};$$

$$\sigma_{вр} = \sigma_в = 372 \text{ МПа};$$

то есть $[\sigma']_{cp} = 0{,}1 \cdot 372 = 37{,}2$ МПа, отсюда

$$H_1 = \frac{14{,}376^2 \cdot 164}{4 \cdot 0{,}88 \cdot 16 \cdot 37{,}2} = 16{,}2 \text{ мм}$$

2. Корпус из чугуна С418-36. Для этого чугуна $\sigma_{вр}$=18*кг/мм*^{2}, тогда

$$H_2 = \frac{14{,}376^2 \cdot 164}{4 \cdot 0{,}88 \cdot 16 \cdot 17{,}7} = 34 \text{ мм.}$$

3. Корпус из стали Ст3.

$$[\tau'] = 0{,}1\frac{370 + 480}{2} = 42{,}5 \text{ МПа},$$

Тогда

$$H = \frac{d_1^2 \cdot [\sigma_p]}{4 \cdot K_n \cdot d \cdot [\tau']_{cp}} = \frac{14{,}376^2 \cdot 164}{4 \cdot 0{,}88 \cdot 16 \cdot 42{,}5} = 12{,}2 \text{ мм}$$

Пример 14.

Подобрать болты для клеммового соединения ступицы маховика (рис.69) с валом диаметром $d_в$. Допускаемое напряжение для вала при кручении $[\tau]_k$. Нагрузка постоянная. $[\tau]_k$ = 10*МПа*; $d_в$=35*мм*.

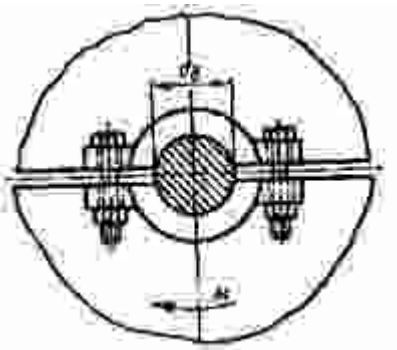

Рис.69

Решение.

Из условия прочности вала на кручение, предаваемый валом момент равен:

$$T = 0{,}2d_B^3 \cdot [\tau_k] = 0{,}2 \cdot 0{,}035^3 \cdot 10 \cdot 10^6 = 85{,}75\ Нм.$$

Силу затяжки болта клеммового соединения определим из условия

$$F_3 = \frac{1{,}2T}{(f \cdot d_B \cdot z)}$$

где f=0,15 – коэффициент трения; z = 4 – число болтов.

$$F_3 = 1{,}2 \cdot 85{,}75 / (0{,}15 \cdot 0{,}06 \cdot 4) = 2858\ Н.$$

Задаемся болтами нормальной прочности, изготавливаемыми из стали Ст3 (σ_T=220 МПа). Коэффициент запаса прочности для болтов [s] =3

Допускаемое напряжение на растяжение

$[\sigma] = \sigma_T/[S]$=220/3=73,3 МПа.

Расчетный внутренний диаметр резьбы болта определим:

$$d_1 = 1{,}3\sqrt{F_3/[\sigma_p]} = 1{,}3\sqrt{\frac{2858}{73{,}3 \cdot 10^6}} = 8{,}1\ мм.$$

По ГОСТ 24705-81 принимаем резьбу М10, у которой d_1=8,376 мм.

Критерии оценивания заданий, выполненных на практических занятиях

Критерий	**Балл**
Устанавливает причинно-следственные связи между своими действиями и полученными результатами.	1 балл
Соответствие предлагаемых решений поставленной задаче	2 балла
Осуществляет самоанализ и рефлексию результатов своих действий.	1 балл
Демонстрирует личную организованность.	1 балл
Максимальный балл	**5**

7.2. Фонд оценочных средств для проведения промежуточной аттестации обучающихся по дисциплине

7.2.1. Требования к проведению промежуточной аттестации по дисциплине:

Рейтинговый балл получения зачёта предполагает активную работу на лекциях, практических занятиях (выполнение различных видов самостоятельной работы) и должен быть не менее 86 баллов.

7.2.2 Критерии оценки результатов прохождения студентом промежуточной аттестации по дисциплине

Уровень проявления компетенций	**Качественная характеристика**	**Количественный показатель (баллы БРС)**	**Оценка**	
			Квантитативная	
высокий	Студент проводит критическую оценку вариантов действий в процессе решения профессиональной задачи, устанавливает причинно-следственные связи между своими действиями и полученными результатами, осуществляет самоанализ и рефлексию результатов своих действий, может использовать	**100-91% 129-144 балла**	**отлично**	

	образовательные технологии, обеспечивающие субъектную позицию обучающихся в образовательной деятельности			
повышенный	Студент не в полной мере проводит критическую оценку вариантов действий в процессе решения профессиональной задачи, устанавливает причинно-следственные связи между своими действиями и полученными результатами, осуществляет самоанализ и рефлексию результатов своих действий, может использовать образовательные технологии, обеспечивающие субъектную позицию обучающихся в образовательной деятельности	**90-76%** **103-128 балла**	**хорошо**	
базовый	Студент имеет представление о критической оценке вариантов действий в процессе решения профессиональной задачи, причинно-следственных связях между своими действиями и полученными результатами, самоанализе и рефлексии результатов своих действий, может использовать образовательные технологии, обеспечивающие субъектную позицию обучающихся в образовательной деятельности	**75-61%** **86-102 балла**	**удовлетворительно**	
низкий	Студент не проводит критическую оценку вариантов действий в процессе решения профессиональной задачи, плохо устанавливает причинно-следственные связи между своими действиями и полученными результатами, осуществляет самоанализ и рефлексию результатов своих действий, не может использовать образовательные технологии, обеспечивающие субъектную позицию обучающихся в образовательной деятельности	**60 и ниже %** **86 баллов и ниже**	**неудовлетворительно**	

7.2.3 Спецификация оценочных средств

Проверяемые индикаторы проявления компетенций			
УК	**ОПК**	**ПК**	
Практическая работа			

УК-1.6. Устанавливает причинно-следственные связи между своими действиями и полученными результатами.		ПК-3.3. Осуществляет целеполагание образовательной деятельности в рамках взаимодействия с другими участниками образовательного процесса	
УК-6.2. Осуществляет самоанализ и рефлексию результатов своих действий.			
УК-6.3. Демонстрирует личную организованность.			

7.2.4. Описание оценочных средств для проведения промежуточной аттестации

Практическая работа

Практическая работа – форма контроля, используемая для привития обучающемуся навыков краткого, грамотного и лаконичного представления собранных материалов и фактов в соответствии с требованиями.

Критерии оценивания

Критерий (формулируется на основе индикаторов проверяемых компетенций)	**Балл**
Устанавливает причинно-следственные связи между своими действиями и полученными результатами.	2 балла
Осуществляет целеполагание образовательной деятельности в рамках взаимодействия с другими участниками образовательного процесса	1 балл
Осуществляет самоанализ и рефлексию результатов своих действий.	1 балл
Демонстрирует личную организованность.	1 балл
Максимальный балл	**5**

8. Перечень основной и дополнительной литературы, необходимой для освоения дисциплины

а) основная литература

1. Едунов В.В., Едунов А.В., Механика, М, Академия, 2010, 352с
2. Белоконев И.м. и др., Теория механизмов и машин, М, Дрофа, 2004, 172с
3. Коловский М.З. и др., Теория механизмов и машин, М, Академия, 2008, 560с

б) дополнительная литература

1. Иванов, М. Н. Детали машин : учебник для среднего профессионального образования / М. Н. Иванов, В. А. Финогенов. — 16-е изд., испр. и доп. — Москва : Издательство Юрайт, 2020. — 409 с. — (Профессиональное образование). — ISBN 978-5-534-10937-5. — Текст : электронный // ЭБС Юрайт [сайт]. — URL: https://urait.ru/bcode/456887

в) программное обеспечение

Наименования ежегодно обновляемых лицензионных программных продуктов, используемых при изучении дисциплины:

- Microsoft Windows
- Microsoft Office
- Kaspersky Endpoint Security для бизнеса - Стандартный Russian Edition

9. Перечень ресурсов информационно-телекоммуникационной сети «Интернет», необходимых для освоения дисциплины

1. Научная электронная библиотека eLIBRARY.ru – рефераты, полные тексты научных статей из российских и зарубежных журналов;
2. Электронно-библиотечная система IPRbooks - полнотекстовая база учебных и

учебно-методических электронных изданий (http://www.iprbookshop.ru)

3. ФГНУ «Научная педагогическая библиотека имени К. Д. Ушинского» http://elib.gnpbu.ru/.

4. Электронно-библиотечная система «ЭБС ЮРАЙТ» - полнотекстовая база учебных и учебно-методических электронных изданий (www.biblio-online.ru)

10. Методические указания для преподавателя и обучающихся по освоению дисциплины

Главные особенности изучения дисциплины:

С целью повышения качества подготовки студентов необходимо применять принципы взаимной интеграции общетехнических дисциплин, осуществлять прикладную направленность обучения, использовать активные формы и методы организации занятий, широко применять наглядные и технические средства обучения, вычислительную и аудио-видеотехнику.

11. Перечень информационных технологий, используемых при осуществлении образовательного процесса по дисциплине

Контроль знаний студентов по дисциплине осуществляется в рамках электронной среды фиксации успеваемости студентов (БРС) ЯГПУ.

12. Материально-техническое обеспечение дисциплины

1. Оборудованные аудитории – столы, стулья, доска, экран, телевизор;
2. Задания для работы студентов, обучающихся по индивидуальному графику;
3. Материалы для итогового и промежуточного контроля;
4. Раздаточный материал;
5. Хрестоматийный материал;
6. Компьютер, принтер, мультимедиа.

13. Преподавание дисциплины на заочном отделении

13.1. Объем дисциплины и виды учебной работы

Общая трудоемкость дисциплины составляет 6 зачетных единиц.

Вид учебной работы	**Всего часов**	**Триместры**			
		8	**9**	**11**	
Контактная работа с преподавателем (всего)	**32**	**10**	**22**		
В том числе:					
Лекции	**12**	**6**	**6**		
Практические занятия (ПЗ)	**20**	**4**	**16**		
Лабораторные работы (ЛР)					
Самостоятельная работа (всего)	**184**	**98**	**86**		
В том числе:					
Подготовка и выполнение практической работы					
Вид промежуточной аттестации (зачет, экзамен)	**Зачёт с оценкой**		**Зачёт**	**Зачёт с оценкой**	

Общая трудоемкость (часов)	**216**	**108**	**108**		
Общая трудоемкость (зачетных единиц)	**6**	**3**	**3**		

13.2. Содержание дисциплины

13.2.1. Разделы дисциплин и виды занятий

№	**Наименование раздела дисциплины и входящих в него тем**	**Кол-во часов**				
		Лекции	**Практ. занятия**	**Лабор. занятия**	**Самост. работа студ.**	**Всего часов**
1	**Введение в машиноведение**	**2**	**2**		**20**	**24**
1.1.	Цели, задачи и содержание курса. Связь с другими дисциплинами. Основные понятия термины и определения. Современные тенденции развития машиностроения. Классификация конструкций. Требования к машинам и их деталям. Основные критерии работоспособности и расчета типовых конструкций. Принципы преобразования движения. Детали и узлы машин. Критерии работоспособности. Допускаемые расчетные напряжения. Проектный и проверочный расчеты. Критерии надежности: коэффициент надежности, отказ, интенсивность отказов. Основные конструкционные материалы. Проектный и проверочный расчеты. Этапы конструирования машин, их деталей и узлов	2	2		20	24
2	**Соединение деталей.**	**4**	**4**		**78**	**86**
2.1	Сварные соединения. Общие сведения, расчет на прочность, допускаемое напряжения. Паяные соединения. Заклепочные соединения. Общие сведения, виды, расчет на прочность.	1	1		20	22
2.2	Соединения с натягом. Общие сведения, способы сборки, расчет на прочность. Резьбовые соединения. Общие сведения, классификация, способы изготовления, расчет на прочность	1	1		20	22
2.3	Шпоночные соединения. Общие сведения, виды, проверочный расчет Клеевые соединения. Общие сведения, виды, расчет на прочность.	1	1		20	22
2.4	Шлицевые (зубчатые) соединения. Общие сведения, виды, способы базирования, проверочный расчет.	1	1		18	20

3	***Механические передачи.***	***6***	***12***		***48***	***66***
3.1	*Механические передачи. Редукторы, мультипликаторы. Общие сведения о передаче.*	*1*	*2*		*8*	*11*
3.2	*Фрикционные передачи: общие сведения, классификация, силы в передаче, расчет.*	*1*	*2*		*8*	*11*
3.3	*Ременные передачи: общие сведения, типы ремней, классификация, силы в передаче, КПД, расчет.*	*1*	*2*		*8*	*11*
3.4	*Цепные передачи: общие сведения, классификация, передаточное отношение, силы передачи, КПД, расчет. Цепные вариаторы*	*1*	*2*		*8*	*11*
3.5	*Зубчатые передачи: общие сведения, классификация, передаточное отношение, силы в передаче, КПД, материалы зубчатых колес, расчет передач.*	*1*	*2*		*8*	*11*
3.6	*Червячные передачи: общие сведения, классификация, основные геометрические соотношения, КПД, расчет.*	*1*	*2*		*8*	*11*
4	***Энергетические машины***		***2***		***16***	***18***
4.1	*Способы распространения тепла и виды теплообмена. Теплообменные аппараты. Экономическая и экологическая целесообразность реальных тепловых машин, перспективы развития и совершенствования теплоэнергетики. Схемы, принцип действия, идеальный цикл холодильных машин. Реальные циклы установок*		*1*		*8*	*9*
4.2	*Гидравлические машины, насосы, гидродвигатели. Гидроприводы.*		*1*		*8*	*9*
5	***Источники энергии и топливные ресурсы.***		***1***		***10***	***11***
4.3	*Классификация источников энергии, их основные характеристики. Источники энергии и проблемы их использования. Первичные и вторичные источники энергии. Теплогенераторы. Паротурбинные установки, реактивные двигатели. Двигатель внутреннего сгорания.*		*1*		*10*	*11*
6	***Экологические вопросы энергетики.***		***1***		***12***	***13***
4.5	*Возобновляемые и невозобновляемые*		*1*		*12*	*12*

	энергоресурсы. Тепловые, атомные, гидравлические электростанции. Перспективы развития. Экологическая безопасность использования					
Всего:		**12**	**20**		**184**	**216**

13.3. Перечень учебно-методического обеспечения для самостоятельной работы обучающихся по дисциплине

13.3.1. Содержание самостоятельной работы студентов по темам

№ п/п	Темы дисциплины	Содержание самостоятельной работы студентов
1	Основные понятия термины и определения. Критерии работоспособности.	Проработка теоретического материала, поиск информационных ресурсов, подготовка к практической работе
2	Сварные соединения. Общие сведения, расчет на прочность, допускаемое напряжения. Паяные соединения.	Проработка теоретического материала, поиск информационных ресурсов, подготовка к практической работе
3	Заклепочные соединения. Общие сведения, виды, расчет на прочность.	Проработка теоретического материала, поиск информационных ресурсов, подготовка к практической работе
4	Соединения с натягом. Общие сведения, способы сборки, расчет на прочность.	Проработка теоретического материала, поиск информационных ресурсов, подготовка к практической работе
5	Резьбовые соединения. Общие сведения, классификация, способы изготовления, расчет на прочность	Проработка теоретического материала, поиск информационных ресурсов, подготовка к практической работе
6	Шпоночные соединения. Общие сведения, виды, проверочный расчет	Проработка теоретического материала, поиск информационных ресурсов, подготовка к практической работе
7	Шлицевые (зубчатые) соединения. Общие сведения, виды, способы базирования, проверочный расчет.	Проработка теоретического материала, поиск информационных ресурсов, подготовка к практической работе
8	Клеевые соединения. Общие сведения, виды, расчет на прочность.	Проработка теоретического материала, поиск информационных ресурсов, подготовка к практической работе
9	Механические передачи. Редукторы, мультипликаторы. Общие сведения о передаче.	Проработка теоретического материала, поиск информационных ресурсов, подготовка к практической работе
10	Фрикционные передачи: общие сведения, классификация, силы в передаче, расчет.	Проработка теоретического материала, поиск информационных ресурсов, подготовка к практической работе

11 12	Ременные передачи: общие сведения, типы ремней, классификация, силы в передаче, КПД, расчет.	Проработка теоретического материала, поиск информационных ресурсов, подготовка к практической работе
13	Цепные передачи: общие сведения, классификация, передаточное отношение, силы передачи, КПД, расчет. Цепные вариаторы	Проработка теоретического материала, поиск информационных ресурсов, подготовка к практической работе
14	Зубчатые передачи: общие сведения, классификация, передаточное отношение, силы в передаче, КПД, материалы зубчатых колес, расчет передач.	Проработка теоретического материала, поиск информационных ресурсов, подготовка к практической работе
15	Червячные передачи: общие сведения, классификация, основные геометрические соотношения, КПД, расчет.	Проработка теоретического материала, поиск информационных ресурсов, подготовка к практической работе
16	Источники энергии и проблемы их использования.	Проработка теоретического материала, поиск информационных ресурсов, подготовка к практической работе
17	Возобновляемые и невозобновляемые энергоресурсы. Тепловые, атомные, гидравлические электростанции. Перспективы развития. Экологическая безопасность использования	Проработка теоретического материала, поиск информационных ресурсов, подготовка к практической работе

Министерство просвещения Российской Федерации
ФГБОУ ВО «Ярославский государственный
педагогический университет им. К.Д. Ушинского»

У Т В Е Р Ж Д А Ю
проректор по учебной работе
_____М.Ю. Соловьев
«____»_____ 2020 г.

Программа учебной дисциплины

Наименование дисциплины:
К.М.09.02 Технологии лёгкой промышленности

Рекомендуется для направления подготовки:
44.03.01 Педагогическое образование
(профиль Технология),
(профиль Технологическое образование)

Квалификация (степень) выпускника: бакалавр

Разработчик:
старший преподаватель кафедры
дополнительного образования Н.А. Глазкова

Утверждена на заседании
кафедры физики и информационных технологий
«27» августа 2020 г.
Протокол № 1
И.о. зав. кафедрой Д.А. Личак

1. Цели и задачи дисциплины:

Целью дисциплины: формирование и развитие знаний, умений и компетенции в области легкой промышленности.

Основными задачами курса являются:

- понимание основ технологий изготовления одежды;
- понимание принципа изготовление мужской, женской и детской одежды;
- развитие понимания в области вредного и опасного влияния технологий легкой промышленности на здоровье человека;
- овладение навыками изготовления одежды, разработкой конструкторской, технологической документации;
- овладение навыками подбора и анализа педагогических технологий для преподавания дисциплины технологии легкой промышленности;
- развитие умений моделирования и конструирования швейных изделий;
- умение определять эффективные условия решения профессиональных задач в области легкой промышленности.

2. Место дисциплины в структуре основной профессиональной образовательной программы (ОПОП):

Дисциплина включена в **обязательную часть ОПОП.**

3. Перечень планируемых результатов обучения по дисциплине:

КОМПЕТЕНЦИИ		Индикаторы	Оценочные средства
Шифр	**Формулировка**		
УК-6	Способен управлять своим временем, выстраивать и реализовывать траекторию саморазвития на основе принципов образования в течение всей жизни	УК-6.1. Определяет уровень своей готовности к решению профессиональной задачи. УК-6.2. Осуществляет самоанализ и рефлексию результатов своих действий. УК-6.3. Демонстрирует личную организованность	Лабораторная работа, практическая работа, доклад, реферат
УК-2	Способен определять круг задач в рамках поставленной цели и выбирать оптимальные способы их решения, исходя из действующих правовых норм, имеющихся ресурсов и ограничений	УК 2-5 Характеризует условия эффективного решения поставленной профессиональной задачи.	Практическая работа, творческое задание

УК-8	Способен создавать и поддерживать безопасные условия жизнедеятельности, в том числе при возникновении чрезвычайных ситуаций	УК-8.2 Подбирает варианты (способы) адекватного поведения в потенциально опасных и чрезвычайных ситуациях. УК-8.3 Анализирует факторы вредного и опасного влияния элементов среды обитания (технических средств, технологических процессов, материалов, зданий и сооружений, природных и социальных явлений).	Реферат, лабораторная работа, практическая работа. Творческое задание
ПК-3	Способен организовывать образовательную деятельность с учетом возможностей, потребностей, достижений обучающихся в области образования	ПК-3.1 Владеет способами изучения и оценки состояния, результатов и эффективности организации образовательной деятельности обучающихся ПК-3.5 Использует образовательные технологии, обеспечивающие субъектную позицию обучающихся в образовательной деятельности	Реферат, лабораторная работа, доклад.

4. Объем дисциплины и виды учебной работы

Общая трудоемкость дисциплины составляет 7 зачетные единицы.

Вид учебной работы	**Всего часов**	**Семестры**			
		3			
Контактная работа с преподавателем (всего)	**144**	**144**			
В том числе:					
Лекции	**40**	40			
Практические занятия (ПЗ)	**68**	68			
Лабораторная работа	**36**	36			
Самостоятельная работа (всего)	**108**	**108**			
В том числе:					
Доклад	**50**	50			
Реферат	**108**	108			
Вид промежуточной аттестации	**Зачет с оценкой**				
Общая трудоемкость (часов)	**252**	**252**			
Общая трудоемкость (зачетных единиц)	**7**	**7**			

5. Содержание дисциплины

5.1. Содержание разделов дисциплины

№ п/п	Наименование раздела дисциплины	Наименование тем
1.	Легкая промышленность	Виды производства в легкой промышленности. Основы организации швейного предприятия.
2.	Текстильная промышленность	Виды волокон. Виды материалов. Трикотажный ткани. Печать на тканях.
3.	Машины и аппараты в легкой промышленности	Стачивающие промышленные машины. Зигзагообразные швейные машины. Безниточные швейные машины. Оборудование ВТО. Плоскошовные швейные машины.
4.	История костюма	Исторический костюм. Стиль и стилистика в костюме.
5.	Швейна промышленность	Ручные работы. Машинные работы. Изготовление легкой одежды.
6.	Информационные технологии в легкой промышленности	Цифровизация в легкой промышленности.

5.2. Разделы дисциплин и виды занятий

№	Наименование раздела дисциплины и входящих в него тем	Кол-во часов				
		Лекции	Практ. занятия	Лабор. занятия	Самост. работа студ.	Всего часов
1	**Легкая промышленность**	**4**	**8**	**4**	**8**	**24**
1.1	Виды производства в легкой промышленности.	2	4	2	4	12
1.2	Основы организации швейного предприятия.	2	4	2	4	12
2	**Текстильная промышленность**	**6**	**6**	**8**	**26**	**46**
2.1	Виды волокон	2	2	2	6	12
2.2	Виды материалов	2	2	2	6	12
2.3.	Трикотажный ткани	2	2	2	8	14
2.4.	Печать на тканях			2	6	8
3	**Машины и аппараты в легкой промышленности**	**8**	**8**	**16**	**20**	**52**
3.1	Стачивающие промышленные и бытовые машины.	2	4	6	4	16
3.2	Зигзагообразные швейные машины. Плоскошовные швейные машины.	2		4	6	12
3.3	Безниточные швейные машины. Вышивальные швейные машины.	2	4	4	4	18
3.4	Оборудование ВТО.	2		2	6	10
4	**История костюма**	**4**	**2**	**4**	**8**	**18**

4.1	Исторический костюм	2		2		4
4.2	Стили и стилистика в костюме	2	2	2	8	14
5	**Швейная промышленность**	**16**	**44**	**2**	**42**	**104**
5.1	Ручные работы	4	6	2	6	
5.2	Машинные работы	6	8		6	
5.3	Изготовление легкой одежды	6	30		30	
6	**Информационные технологии в легкой промышленности**	**2**		**2**	**4**	**8**
6.1	Цифровизация в легкой промышленности	2		2	4	8
		40	**68**	**36**	**108**	**252**

6. Перечень учебно-методического обеспечения для самостоятельной работы обучающихся по дисциплине

6.1. Содержание самостоятельной работы студентов по темам

№ п/п	Темы дисциплины	Содержание самостоятельной работы студентов
1.	Виды производства в легкой промышленности.	Доклад
2.	Основы организации швейного предприятия.	Доклад
3.	Виды волокон	Реферат
4.	Виды материалов	Доклад
5.	Трикотажный ткани	Доклад
6.	Печать на тканях	Реферат
7.	Стачивающие промышленные и бытовые машины.	Доклад
8.	Зигзагообразные швейные машины. Плоскошовные швейные машины.	Доклад
9.	Безниточные швейные машины. Вышивальные швейные машины.	Доклад
10.	Исторический костюм	Реферат
11.	Стили и стилистика в костюме	Реферат
12.	Ручные работы	Творческое задание
13.	Машинные работы	Творческое задание
14.	Изготовление легкой одежды	Творческое задание
15.	Цифровизация в легкой промышленности	Доклад

6.2. Тематика курсовых работ (проектов) – не предусмотрено

6.3. Примерная тематика рефератов:

Стиль вамп.
Стиль классицизм.
Стиль барокко.
Стиль преппи.
Стиль карго.
Натуральные растительного волокна.
Текстиль из волокон абакка.
Текстиль из волокон крапивы.
Текстиль из волокон канапли.
Синтетические волокна.
Новые технологии в производстве текстильных материалов(экологические)
Сублимационная печать.
Терматрансферная печать на тканях.

7. Фонды оценочных средств

7.1. Фонд оценочных средств для проведения текущей аттестации обучающихся по дисциплине

Наименование темы дисциплины	Средства текущего контроля	Перечень компетенций (указать шифр)
Виды производства в легкой промышленности.	Доклад	УК-6, ПК-3
Основы организации швейного предприятия.	Доклад	УК-6, ПК-3
Виды волокон	Реферат	УК-6,УК-8, ПК-3
Виды материалов	Доклад	УК-6, ПК-3
Трикотажный ткани	Доклад	УК-6, ПК-3
Печать на тканях	Реферат	УК-6,УК-8, ПК-3
Стачивающие промышленные и бытовые машины.	Доклад	УК-6, ПК-3
Зигзагообразные швейные машины. Плоскошовные швейные машины.	Доклад	УК-6, ПК-3
Безниточные швейные машины. Вышивальные швейные машины.	Доклад	УК-6, ПК-3
Исторический костюм	Реферат	УК-6,УК-8, ПК-3
Стили и стилистика в костюме	Реферат	УК-6,УК-8, ПК-3
Ручные работы	Творческое задание	УК-6, УК-8, УК-2
Машинные работы	Творческое задание	УК-6, УК-8, УК-2
Изготовление легкой одежды	Творческое задание	УК-6, УК-8, УК-2
Цифровизация в легкой промышленности	Доклад	УК-6, ПК-3

Текущий контроль осуществляется на основе рейтинговой технологии оценивания. Обучающиеся в процессе изучения дисциплины набирают рейтинговые баллы и в рамках аттестационной недели получают отметки в соответствии с набранными баллами.

Критерии оценки видов работ

Посещение лекционных занятий и отсутствие на занятии – 0 баллов, посещение практических занятий – 0,5 баллов.

Выступление на практических занятиях активное участие в обсуждении, представление результатов самостоятельной работы (1-2 балла): периодическая активность – 1 балл, активное участие в обсуждении проблем и практических заданий – 2 балла.

Выполнение заданий для самостоятельной работы – от 1 до 6 баллов (в зависимости от сложности заданий).

На каждом практическом занятии проводится текущий контроль (тест) – максимальный балл – 5. Выполнение заданий для самостоятельной работы – от 1 до 6 баллов (в зависимости от сложности заданий).

Рейтинг план

Базовая часть			
Вид контроля	**Форма контроля**	**Мин. Кол-во баллов**	**Макс. Кол-во баллов**
Контроль посещаемости	**Посещение лекционных, практических занятий**	**0,5**	**7**
	Итого	**0,5**	**7**
Контроль работы на занятиях	**Наименование темы**	**Мин. Кол-во баллов**	**Макс. Кол-во баллов**
	Виды производства в легкой промышленности.	0,5	8
	Основы организации швейного предприятия.	0,5	8
	Виды волокон	0,5	8
	Виды материалов	0,5	8
	Трикотажный ткани	0,5	8
	Печать на тканях	0,5	8
	Стачивающие промышленные и бытовые машины.	0,5	8
	Зигзагообразные швейные машины. Плоскошовные швейные машины.	0,5	8
	Безниточные швейные машины. Вышивальные швейные машины.	0,5	8
	Исторический костюм	0,5	8
	Стили и стилистика в костюме	0,5	8
	Ручные работы	0,5	8
	Машинные работы	0,5	8
	Изготовление легкой одежды	0,5	8
	Цифровизация в легкой промышленности	0,5	8
	Итого		
Всего в семестре		**7,5**	**120**
Промежуточная аттестация			
ИТОГО		**127,5**	
Подготовка к практическим занятиям является обязательным условием получения итоговой рейтинговой оценки по дисциплине не зависимо от количества накопленных баллов			

К промежуточной аттестации не допускаются обучающиеся, набравшие в течение семестра менее 63 баллов

Примеры заданий для практических занятий

Последовательность изготовления юбки

№ п/п	Последовательность выполнения операций	Графическое изображение
1.	Сметать и стачать вытачки на заднем полотнище юбки; заутюжить в середине.	
2.	Обметать срезы среднего шва заднего полотнища юбки. Обработать застёжку. Стачать средний шов до метки разреза, разутюжить.	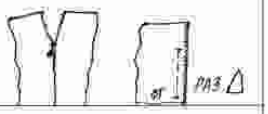
3.	Заложить складки на переднем полотнище юбки, закрепить строчкой, приметать и притачать кокетку. Обметать срезы, заутюжить вверх, настрочить.	
4.	Обработать боковые срезы. Заготовить обтачки и нижнюю юбку. Соединить между собой.	
5.	Приметать и притачать обтачки к верхнему срезу юбки.	
6.	Настрочить запасы швов юбки на обтачку. Выметать кант, приутюжить, закрепить по коротким срезам.	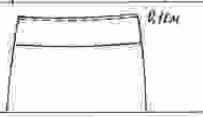
7.	Обработать бант.	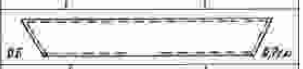
8.	Обметать низ изделия и подшить потайными стежками.	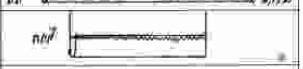
9.	Изделие отутюжить. Прикрепить бант.	
Самоконтроль: проверить качество машинных строчек, качество втачивания застёжки-молнии, симметричность вытачек, глубину складок, качество влажно-тепловой обработки.		

1. Вышить небольшую композицию с использованием ручных стежков (косой, козлик, петельный, тамбурный)

2. Выполнить по схеме соединительные (стачивающие) машинные строчки.

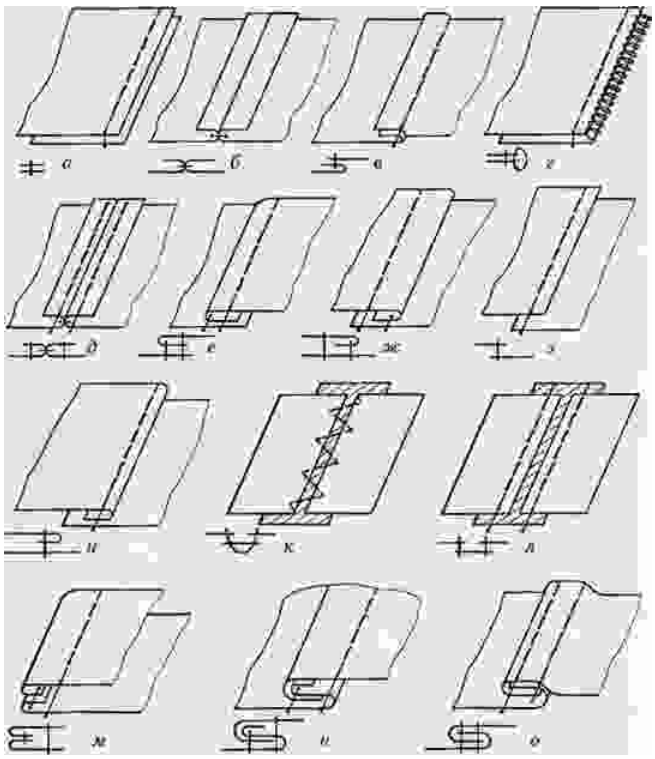

Критерии оценивания заданий, выполненных на практических занятиях (семинарах)

Критерий	Балл
Использование профессиональных понятий и терминов в речи	0,5 балла
Соответствие предлагаемых решений поставленной задаче	0,5 балла
Практическая направленность	0,5 балла
Оригинальность предлагаемых решений	0,5 балла
Максимальный балл	2

7.1.1 Доклад

Доклад- один из видов самостоятельной работы, используемый в обучении лиц, имеющих достаточно высокий уровень академической подготовки. Будучи аналитическим жанром, доклад требует углубленного понимания предложенной темы, умения пользоваться разнообразными источниками, а также умения анализировать эмпирический материал; работа над докладом формирует умения и навыки исследовательской деятельности.

Примерные темы докладов:

Цифровые технологии для влажно тепловой обработки.
Цифровые технологии
Применение безниточных швейных машины для производства покрывал
Применение безниточных швейных машин для производства декоративных изделий
Виды зигзагообразных швейных машин, применяемых в меховом производстве
Виды зигзагообразных швейных машин, применяемых в кожевенном производстве
Виды зигзагообразных швейных машин, применяемых в обувном производстве
Технология работы с трикотажными тканями
Разновидности кроя трикотажных тканей

Критерии оценивания

Критерий	Балл
Соблюдение заданной структуры доклада (обоснование актуальности темы, основная часть, заключение).	0,5 балла
Разнообразие представленных в докладе точек зрения на проблему	1 балл

Логика и грамотность изложения материала	0,5 балла
Наличие презентации для сопровождения	1 балл
Наличие собственной обоснованной точки зрения на проблему	1 балл
Максимальный балл	**4**

7.1.3. Творческое задание

Творческое задание –Частично регламентированное задание, имеющее нестандартное решение и позволяющее диагностировать умения, интегрировать знания различных областей, аргументировать собственную точку зрения. Может выполняться в индивидуальном порядке или группой обучающихся с целью последующего развития у обучающихся отдельных компонентов компетенций на аудиторных занятиях и в рамках самостоятельной работы.

Примеры творческого задания

1. Изготовить изделие.
2. Построить базовую конструкцию плечевого изделия.
3. Разработать три художественных и технических эскиза выбранного изделия.

Критерии оценивания

Критерий	Балл
Изготовленное изделие соответствует эскизу	0,5
Изделие выполнено качественно	2
Изделие эстетичное и эргономичное.	2
Правильная подборка материалов и методов изготовления	0,5
Максимальный балл	**5**

7.1.4. Лабораторная работа

Лабораторная работа - совокупный «продукт». Лабораторная работа реализует контролирующую функцию.

Виды лабораторной работы:

1. Контрольная работа – одна из форм проверки и оценки усвоенных знаний, получение информации о характере познавательной деятельности, об уровне самостоятельности и активности учащихся в учебном процессе, об эффективности методов, форм и способов учебной деятельности. Различают к.р. текущие и экзаменационные; письменные, графические, практичеб́ские; фронтальные и индивидуальные. Определенное место занимает программированный опрос, суть которого предъявить всем учащимся стандартные требования;
2. Индивидуальное домашнее задание – форма самостоятельной работы учащихся с целью повторения, закрепления и углубления знаний, полученных на уроке, а также для подготовки к восприятию нового учебного материала, а иногда и для самостоятельного решения посильной самостоятельной задачи. И.д.з. – средство подготовки к самообразованию;
3. Лабораторная работа – один из видов самостоятельной, практической и исследовательской работы, с целью углубления и закрепления теоретических знаний, развитие навыков самостоятельного экспериментирования.

Примеры Лабораторной работы.

1. Цепные стежки и строчки

Цель работы: изучение строения цепных стежков и строчек, области их применения.

Содержание работы

1 Изучить классификацию цепных стежков и строчек.

2 Изучить строение цепных стежков и строчек по специальной литературе и лабораторным эталонам, ознакомиться с областью их применения.

3 Изучить применение цепных строчек в швейной промышленности.

4 Изучить образцы, определить название строчки и ее применение.

2. Виды волокон

Цель работы: изучение виды волокон, возможности их применения

Содержание работы

1 Изучить классификацию волокон натуральный, искусственных, синтетических.

2 Изучить образцы, сопоставить их характеристиками.

3 Заполнить таблицу, название образца волокна, характеристики, применение.

3. Смешенные стили в одежде

Цель работы: изучение стиле в одежде.

Содержание работы

1 Изучить классификацию основных стилей в одежде.

2 Изучить образцы, определить стили, обосновать название стиля.

3 Составить мудборды в 7 стилях.

Критерии оценивания

Критерий	Балл
Использование профессиональных понятий и терминов в речи	0,5
Степень реализации цели и задач работы	2
Степень выполнения заданий	1
Степень сформированности у студентов необходимых умений и навыков	1,5
Максимальный балл	**5**

7.1.5. Реферат

Реферат - краткий доклад или презентация по определённой теме, где собрана информация из одного или нескольких источников. Рефераты могут являться изложением содержания научной работы, статьи и т. п.

Примеры рефератов:

Стиль карго.

Натуральные растительного волокна.

Текстиль из волокон абакка.

Критерии оценивания

Критерий	Балл
Использование профессиональных понятий и терминов в речи	0,5
Оформление и соответствие требованиям по оформлению реферативных работ	0,5
Содержание подробное, соответствует тематике	1
Умение работать с исследованиями, критической литературой, систематизировать и структурировать материал	1
Явленность авторской позиции, самостоятельность оценок и суждений	1
Максимальный балл	**5**

7.2. Фонд оценочных средств для проведения промежуточной аттестации обучающихся по дисциплине

7.2.1. Требования к проведению промежуточной аттестации по дисциплине:

1. Рейтинговый балл, соответствующий зачету, предполагает активную работу на лекциях и семинарах (выполнение различных видов самостоятельной работы).

2. Допуск к зачету с оценкой предполагает:

- суммарный балл для получения зачета должен быть не менее 124 баллов.

7.2.2 Критерии оценки результатов прохождения студентом промежуточной аттестации по дисциплине

Уровень проявления компетенций	Качественная характеристика	Количественный показатель (баллы БРС)	Оценка	
			Квалитативная	Квантитативная
высокий	УК-6.1. Определяет уровень своей готовности к решению профессиональной задачи. УК-6.2. Осуществляет самоанализ и рефлексию результатов своих действий. УК-6.3. Демонстрирует личную организованность УК 2-5 Характеризует условия эффективного решения поставленной профессиональной задачи. УК-8.2 Подбирает варианты (способы) адекватного поведения в потенциально опасных и чрезвычайных ситуациях. УК-8.3 Анализирует факторы вредного и опасного влияния элементов среды обитания (технических средств, технологических процессов, материалов, зданий и сооружений, природных и социальных явлений). ПК-3.1 Владеет способами изучения и оценки состояния, результатов и эффективности организации образовательной деятельности обучающихся ПК-3.5 Использует образовательные технологии, обеспечивающие субъектную позицию обучающихся в образовательной деятельности	**100-92% 127,5-117,3 баллов**	**зачтено**	**отлично**
повышенный	УК-6.1. Определяет уровень своей готовности к решению профессиональной задачи. УК-6.2. Осуществляет самоанализ и рефлексию результатов своих действий. УК-8.2 Подбирает варианты (способы) адекватного поведения в потенциально опасных и чрезвычайных ситуациях.	**91-71% 116-91 баллов**	**зачтено**	**хорошо**

	УК-8.3 Анализирует факторы вредного и опасного влияния элементов среды обитания (технических средств, технологических процессов, материалов, зданий и сооружений, природных и социальных явлений). ПК-3.5 Использует образовательные технологии, обеспечивающие субъектную позицию обучающихся в образовательной деятельности			
базовый	УК-6.1. Определяет уровень своей готовности к решению профессиональной задачи. ПК-3.5 Использует образовательные технологии, обеспечивающие субъектную позицию обучающихся в образовательной деятельности УК-8.2 Подбирает варианты (способы) адекватного поведения в потенциально опасных и чрезвычайных ситуациях. УК-8.3 Анализирует факторы вредного и опасного влияния элементов среды обитания (технических средств, технологических процессов, материалов, зданий и сооружений, природных и социальных явлений). .	**70-55% 90 - 71 баллов**	**зачтено**	**удовлетворительно**
низкий	Не проявляет должного уровня компетенций	**54 и ниже % 69 баллов и ниже**	**не зачтено**	**неудовлетворительно**

7.2.3 Спецификация оценочных средств

Проверяемые индикаторы проявления компетенций			
УК-6	**УК- 8**	**ПК-3**	**УК-2**
Практическая работа			
УК-6.1. Определяет уровень своей готовности к решению профессиональной задачи. УК-6.2. Осуществляет самоанализ и	УК-8.2 Подбирает варианты (способы) адекватного поведения в потенциально опасных и чрезвычайных		УК 2-5 Характеризует условия эффективного решения поставленной

рефлексию результатов своих действий. УК-6.3. Демонстрирует личную организованность	ситуациях. УК-8.3 Анализирует факторы вредного и опасного влияния элементов среды обитания (технических средств, технологических процессов, материалов, зданий и сооружений, природных и социальных явлений).		профессиональной задачи.
Творческое задание			
	УК-8.2 Подбирает варианты (способы) адекватного поведения в потенциально опасных и чрезвычайных ситуациях. УК-8.3 Анализирует факторы вредного и опасного влияния элементов среды обитания (технических средств, технологических процессов, материалов, зданий и сооружений, природных и социальных явлений).		УК 2-5 Характеризует условия эффективного решения поставленной профессиональной задачи.
Доклад			
УК-6.1. Определяет уровень своей готовности к решению профессиональной задачи. УК-6.2. Осуществляет самоанализ и рефлексию результатов своих действий. УК-6.3. Демонстрирует личную организованность		ПК-3.1 Владеет способами изучения и оценки состояния, результатов и эффективности организации образовательной деятельности обучающихся ПК-3.5 Использует образовательные технологии, обеспечивающие субъектную позицию обучающихся в образовательной деятельности	
Реферат			
УК-6.1. Определяет уровень своей готовности к решению	УК-8.2 Подбирает варианты (способы) адекватного	ПК-3.1 Владеет способами изучения и оценки состояния,	

профессиональной задачи. УК-6.2. Осуществляет самоанализ и рефлексию результатов своих действий. УК-6.3. Демонстрирует личную организованность	поведения в потенциально опасных и чрезвычайных ситуациях. УК-8.3 Анализирует факторы вредного и опасного влияния элементов среды обитания (технических средств, технологических процессов, материалов, зданий и сооружений, природных и социальных явлений).	результатов и эффективности организации образовательной деятельности обучающихся ПК-3.5 Использует образовательные технологии, обеспечивающие субъектную позицию обучающихся в образовательной деятельности	
Лабораторная работа			
УК-6.1. Определяет уровень своей готовности к решению профессиональной задачи. УК-6.2. Осуществляет самоанализ и рефлексию результатов своих действий. УК-6.3. Демонстрирует личную организованность	УК-8.2 Подбирает варианты (способы) адекватного поведения в потенциально опасных и чрезвычайных ситуациях. УК-8.3 Анализирует факторы вредного и опасного влияния элементов среды обитания (технических средств, технологических процессов, материалов, зданий и сооружений, природных и социальных явлений).	ПК-3.1 Владеет способами изучения и оценки состояния, результатов и эффективности организации образовательной деятельности обучающихся ПК-3.5 Использует образовательные технологии, обеспечивающие субъектную позицию обучающихся в образовательной деятельности	

7.2.4. Описание оценочных средств для проведения промежуточной аттестации

Наименование оценочного средства

8. Перечень основной и дополнительной литературы, необходимой для освоения дисциплины

а) основная:

1. Бескоровайная Г.П., Конструирование одежды для индивидуального потребителя, М, Академия, 2004, 117с
2. Кузьмичев В.Е., Герасимова Н.А., Теория и практика процессов склеивания деталей одежды, М, Академия, 2005, 256с
3. Мендельсон В.А., Грей А.Р., Технология швейных изделий, Казань, Казанский национальный исследовательский технологи, 2015, 204с
4. Мешкова Е.В., Конструирование одежды, М, Оникс, 2010, 256с

б)дополнительная:

1 Янчевская Е.А., Конструирование одежды, М, Академия, 2010, 382с

2.Янчевская Е.А., Конструирование одежды, М, Академия, 2005, 391с
.

в) программное обеспечение

Наименования ежегодно обновляемых лицензионных программных продуктов, используемых при изучении дисциплины:

- Microsoft Windows
- Microsoft Office
- Kaspersky Endpoint Security для бизнеса - Стандартный Russian Edition

9. Перечень ресурсов информационно-телекоммуникационной сети «Интернет», необходимых для освоения дисциплины

1. Научная электронная библиотека eLIBRARY.ru – рефераты, полные тексты научных статей из российских и зарубежных журналов;
2. Электронно-библиотечная система IPRbooks - полнотекстовая база учебных и учебно-методических электронных изданий (http://www.iprbookshop.ru)
3. ФГНУ «Научная педагогическая библиотека имени К. Д. Ушинского» http://elib.gnpbu.ru/.
4. Электронно-библиотечная система «ЭБС ЮРАЙТ» - полнотекстовая база учебных и учебно-методических электронных изданий (www.biblio-online.ru)

10. Методические указания для преподавателя и обучающихся по освоению дисциплины

Главные особенности изучения дисциплины:

- *практикоориентированность,* изучение каждой темы дисциплины готовит студента к решению определенной профессиональной задачи и предполагает не только формирование теоретической основы для ее решения, но и развитие практических умений;
- *субъектноориентированность,* в процессе изучения дисциплины каждый студент может выстроить индивидуальный маршрут своей образовательной деятельности, определяя в рамках модуля в целом и отдельной темы индивидуальные цели, выбирая уровень освоения материала, проектируя желаемые результаты;
- *рефлексивность,* технология изучения дисциплины предполагает постоянное обращение студента к формируемым у него профессионально значимым компетенциям, по итогам изучения каждой темы необходимо самостоятельно оценивать результаты своей образовательной деятельности, определяя причины возникающих проблем и перспективы дальнейшего развития умений решать профессиональные задачи;
- *рейтинговость,* в рамках дисциплины действует балльно-рейтинговая система, каждая тема включает в себя разноуровневые задания, оцениваемые в диапазоне от одного до трех баллов и задания для самостоятельной работы, выполняя которые студент может получить три балла, получаемые в процессе работы баллы суммируются и учитываются при выставлении оценки в аттестационные недели, по итогам изучения дисциплины;
- *преемственность*, изучение дисциплины является необходимой составляющей освоения модуля «Технологии сферы услуг», осваиваемые в рамках отдельных тем элементы компетенций и формируемый студентами субъективный опыт решения профессиональных задач, необходимы для успешной работы в период педагогической практики в образовательных учреждениях и дальнейшей самостоятельной профессиональной деятельности.

Программа дисциплины предполагает проведение лекционных, практических и лабораторных занятий. Тематический план включает 6 тем, изучение которых направлено на формирование профессионально значимых компетенций.

11. Перечень информационных технологий, используемых при осуществлении образовательного процесса по дисциплине

Контроль знаний студентов по дисциплине осуществляется в рамках электронной среды фиксации успеваемости студентов (БРС) ЯГПУ.

12. Материально-техническое обеспечение дисциплины

1. Оборудованные аудитории – столы, стулья, доска, экран, телевизор;
2. Задания для работы студентов, обучающихся по индивидуальному графику;
3. Материалы для итогового и промежуточного контроля;
4. Раздаточный материал;
5. Компьютер, принтер, сканер, ксерокс, мультимедиа, интерактивная доска.

13. Преподавание дисциплины на заочном отделении

13.1. Объем дисциплины и виды учебной работы

Общая трудоемкость дисциплины составляет 7 зачетные единицы.

Вид учебной работы	**Всего часов**	**Триместры**			
		8	**9**		
Контактная работа с преподавателем (всего)	**40**	**8**	**12**		
В том числе:					
Лекции		4	4		
Практические занятия (ПЗ)		20	20		
Лабораторные работы (ЛР)		6	6		
Самостоятельная работа (всего)	**212**	**88**	**124**		
В том числе:					
Реферат		28	40		
Доклад		20	24		
Творческое задание		40	60		
Вид промежуточной аттестации (зачет, экзамен)	**Зачет с оценкой**				
Общая трудоемкость (часов)	**252**	**108**	**144**		
Общая трудоемкость (зачетных единиц)	**7**	**3**	**4**		

13.2. Содержание дисциплины

13.2.1. Разделы дисциплин и виды занятий

№	**Наименование раздела дисциплины и входящих в него тем**	**Кол-во часов**				
		Лекции	**Практ. занятия**	**Лабор. занятия**	**Самост. работа студ.**	**Всего часов**
1	**Легкая промышленность**	**2**			**20**	**22**
1.1	Виды производства в легкой промышленности.	2			10	12
1.2	Основы организации швейного предприятия.				10	10

2	**Текстильная промышленность**	**2**		**4**	**40**	**46**
2.1	Виды волокон	2			10	12
2.2	Виды материалов			2	8	10
2.3.	Трикотажный ткани			2	8	10
2.4.	Печать на тканях				14	14
3	**Машины и аппараты в легкой промышленности**	**2**		**6**	**34**	**42**
3.1	Стачивающие промышленные и бытовые машины.	2		2	8	12
3.2	Зигзагообразные швейные машины. Плоскошовные швейные машины.			2	8	10
3.3	Безниточные швейные машины. Вышивальные швейные машины.				10	10
3.4	Оборудование ВТО.			2	8	10
4	**История костюма**	**2**		**4**	**26**	**32**
4.1	Исторический костюм	2		2	16	20
4.2	Стили и стилистика в костюме			2	10	12
5	**Швейная промышленность**	**6**	**20**		**80**	**106**
5.1	Ручные работы	2	4		20	26
5.2	Машинные работы	2	6		20	28
5.3	Изготовление легкой одежды	2	10		40	52
6	**Информационные технологии в легкой промышленности**			**2**	**12**	**14**
6.1	Цифровизация в легкой промышленности			2	12	14
		8	**20**	**12**	**212**	**252**

13.3. Перечень учебно-методического обеспечения для самостоятельной работы обучающихся по дисциплине

13.3.1. Содержание самостоятельной работы студентов по темам

№ п/п	Темы дисциплины	Содержание самостоятельной работы студентов
16.	Виды производства в легкой промышленности.	Доклад
17.	Основы организации швейного предприятия.	Доклад
18.	Виды волокон	Реферат
19.	Виды материалов	Доклад
20.	Трикотажный ткани	Доклад

21.	Печать на тканях	Реферат
22.	Стачивающие промышленные и бытовые машины.	Доклад
23.	Зигзагообразные швейные машины. Плоскошовные швейные машины.	Доклад
24.	Безниточные швейные машины. Вышивальные швейные машины.	Доклад
25.	Исторический костюм	Реферат
26.	Стили и стилистика в костюме	Реферат
27.	Ручные работы	Творческое задание
28.	Машинные работы	Творческое задание
29.	Изготовление легкой одежды	Творческое задание
30.	Цифровизация в легкой промышленности	Доклад

Министерство просвещения Российской Федерации
ФГБОУ ВО «Ярославский государственный
педагогический университет им. К.Д. Ушинского»

У Т В Е Р Ж Д А Ю
проректор по учебной работе
_____М.Ю. Соловьев
«____»_____ 2023 г.

Программа учебной дисциплины

Наименование дисциплины:
К.М.09.ДВ.02.01 Основы творческо- конструкторской деятельности

Рекомендуется для направления подготовки:
44.03.01 Педагогическое образование
(профиль Технология)

Квалификация (степень) выпускника: бакалавр

Разработчик:
старший преподаватель кафедры физики и
информационных технологий Н.Г. Кожевникова

Утверждена на заседании
кафедры физики и информационных технологий
«27» апреля 2023 г.
Протокол № 9
И.о. зав. кафедрой Д.А. Личак

1. Цели и задачи дисциплины:

Целью является обеспечение конструкторско-технологической подготовки в области творческо-конструкторской деятельности.

Задачи:

- понимание об основах творческого конструирования и моделирования в образовательной деятельности.
-понимание основных технологий технического и художественного конструирования.
- овладение навыками творческой проектной деятельности.
-овладеть навыками творческого подхода к решению конструкторских задач в различных сферах практической деятельности.
-развитие умений обучения детей выполнению творческо-конструкторских проектов.
-развитие умений обучения учащихся конструированию продуктов творческой деятельности.
-развитие умений разработки методических средств творческой педагогической деятельности: образовательных программы, методических и наглядных пособий.
- овладение навыками творческого и пространственного мышления

2. Место дисциплины в структуре основной профессиональной образовательной программы (ОПОП):

Дисциплина включена в **обязательную часть ОПОП.**

3. Перечень планируемых результатов обучения по дисциплине:

КОМПЕТЕНЦИИ		Индикаторы	Оценочные средства
Шифр	**Формулировка**		
УК-6	Способен управлять своим временем, выстраивать и реализовывать траекторию саморазвития на основе принципов образования в течение всей жизни	УК-6.1. Определяет уровень своей готовности к решению профессиональной задачи. УК-6.2. Осуществляет самоанализ и рефлексию результатов своих действий. УК-6.3. Демонстрирует личную организованность	мастер-класс, творческое задание, доклад
ПК-6	Способен проектировать и реализовывать процесс обучения школьников по технологии	ПК-6.4 Разрабатывает формы организации учебной и внеучебной деятельности обучающихся в рамках технологической подготовки ПК-6.5 Подбирает способы развития у обучающихся на уроках технологии познавательной активности, творческих способностей	мастер-класс, творческое задание.

4. Объем дисциплины и виды учебной работы

Общая трудоемкость дисциплины составляет 4 зачетные единицы.

Вид учебной работы	Всего часов	Семестры			
		2	8		
Контактная работа с преподавателем	**90**	**36**	**54**		

(всего)					
В том числе:					
Лекции	**14**	14	**22**		
Практические занятия (ПЗ)	**22**	22	**32**		
Самостоятельная работа (всего)	**54**	**36**	**18**		
В том числе:					
Творческое задание	**12**	12			
Доклад	**8**	8			
Мастер-класс	**16**	16			
Вид промежуточной аттестации	**Зачет с оценкой**		**Зачет с оценкой**		
Общая трудоемкость (часов)	**144**	**72**	**72**		
Общая трудоемкость (зачетных единиц)	**4**	**2**	**2**		

5. Содержание дисциплины

5.1. Содержание разделов дисциплины

№ п/п	Наименование раздела дисциплины	Наименование тем
1.	Виды творчества и методы развития	Понятие творчества. История развития понятия творчества Критерии творческой деятельности. Виды творческой деятельности. Роль творчества в жизни человека и общества. Возможности развития творческих способностей человека.
2.	Принципы и методы моделирования и конструирования.	Конструирование под диктовку учителя, конструирование по аналогии, конструирование по образцу, конструирование по устным, письменным или графическим описаниям изделия, конструирование по собственному замыслу, конструирование на свободную тему, конструирование в коллективе. Моделирование полное , неполное, приближенное.
3.	Проектная деятельность в творческо-конструкторской деятельности	Виды проектов, требования предъявляемы к проектам, содержание.
4.	Организация творческо-конструкторской деятельности детей разного возраста	Формы внеурочной работы с детьми. Творческая деятельность в системе дополнительного образования Планирование различных видов творческой деятельности учащихся
5.	Конструкторы	Виды конструкторов, применение конструкторов в образовательном пространстве и на уроках технологии.
6.	Роспись, миниатюра.	История развития росписи и миниатюры. Виды росписи. Декоративно расписные игрушки.
2.	Роспись по ткани.	Виды росписи по ткани. Батик. Акрил. Трафаретная

		печать.
3.	Ковроткачество, вязание	Виды ткачества. Нитяная графика(изонить). Гобелен. Виды вязания. Узелковое плетение.
4	Пэйчворг	Виды лоскутного шитья. Стежка.

5.2. Разделы дисциплин и виды занятий

№	**Наименование раздела дисциплины и входящих в него тем**	**Кол-во часов**				
		Лекции	**Практ. занятия**	**Лабор. занятия**	**Самост. работа студ.**	**Всего часов**
1	**Виды творчества и методы развития**	**10**	**6**		**8**	**24**
1.1	Понятие творчества. История развития понятия творчества	4			4	8
1.2	Критерии творческой деятельности. Виды творческой деятельности.	4	2			6
1.3.	Роль творчества в жизни человека и общества. Возможности развития творческих способностей человека.	2	4		4	10
2	**Принципы и методы моделирования и конструирования.**	**4**	**8**			**18**
2.1	Конструирование под диктовку учителя, конструирование по аналогии, конструирование по образцу, конструирование по устным, письменным или графическим описаниям изделия, конструирование по собственному замыслу, конструирование на свободную тему, конструирование в коллективе	2	4		4	10
2.2	Моделирование полное , неполное, приближенное.	2	4		2	8
3	**Организация творческо-конструкторской деятельности детей разного возраста**	**6**	**6**			**16**
3.1	Формы внеурочной работы с детьми.	2	2			4
3.2	Творческая деятельность в системе дополнительного образования	2	2			4
3.3	Планирование различных видов творческой деятельности обучающихся	2	2		4	8
4	**Конструкторы**	**4**	**10**			**14**

4.1	Виды конструкторов	2	4			6
4.2	Применение конструкторов в образовательном пространстве и на уроках технологии	2	6			8
1	**Раздел: Роспись, миниатюра**	**2**	**4**		**6**	**12**
1.1	История развития росписи и миниатюры.	2			2	4
1.2	Виды росписи		2		2	4
1.3	Декоративно расписные игрушки.		2		2	4
2	**Роспись по ткани**	**4**	**8**		**10**	**22**
2.1	Виды росписи по ткани.	2	2		4	8
2.2	Батик.		2		2	4
2.3	Акрил.		2		2	4
2.4	Трафаретная печать.	2	2		2	6
3	**Ковроткачество, вязание**	**6**	**6**		**14**	**26**
3.1	Виды ткачества.	2			4	6
3.2	Нитяная графика(изонить).		2		2	4
3.3.	Гобелен.		2		2	4
3.4	Виды вязания.	2	2		2	6
3.5	Узелковое плетение	2			4	6
4	**Пэйчворг**	**2**	**4**		**6**	**12**
4.1	Виды лоскутного шитья.	2	2		2	6
4.2	Стежка		2		4	6
		36	**54**		**54**	**144**

6. Перечень учебно-методического обеспечения для самостоятельной работы обучающихся по дисциплине

6.1. Содержание самостоятельной работы студентов по темам

№ п/п	Темы дисциплины	Содержание самостоятельной работы студентов
1.	Понятие творчества. История развития понятия творчества	Подготовить доклад на тему « Исторический экскурс творческих объектов»
2.	Роль творчества в жизни человека и общества. Возможности развития творческих способностей человека.	Разработка мастер-класса
3.	Конструирование под диктовку учителя, конструирование по аналогии, конструирование по образцу, конструирование по устным, письменным или	Выполнение творческого задания

	графическим описаниям изделия, конструирование по собственному замыслу, конструирование на свободную тему, конструирование в коллективе	
4.	Моделирование полное, неполное, приближенное.	Выполнение творческого задания
5.	Планирование различных видов творческой деятельности обучающихся	Выполнение творческого задания
6.	История развития росписи и миниатюры.	Подготовить доклад на тему «Виды миниатюрной росписи»
7.	Виды росписи	Разработка мастер-класса.
8.	Декоративно расписные игрушки.	Выполнение творческого задания
9.	Виды росписи по ткани.	Разработка мастер-класса
10.	Батик.	Подготовить доклад по теме «Техники росписи батиком».
11.	Акрил.	Подготовить доклад по теме «Техники росписи акрилом».
12.	Трафаретная печать.	Выполнение творческого задания
13.	Виды ткачества.	Выполнение творческого задания
14.	Нитяная графика(изонить).	Выполнение творческого задания
15.	Гобелен.	Подготовить доклад по теме «История развития гобелена в России».
16.	Виды вязания.	Выполнение творческого задания
17.	Узелковое плетение	Выполнение творческого задания
18.	Виды лоскутного шитья.	Выполнение творческого задания
19.	Стежка	Разработка мастер-класса

6.2. Тематика курсовых работ (проектов) – не предусмотрено

6.3. Примерная тематика рефератов – не предусмотрено

7. Фонды оценочных средств

7.1. Фонд оценочных средств для проведения текущей аттестации обучающихся по дисциплине

Наименование темы дисциплины	Средства текущего контроля	Перечень компетенций (указать шифр)
Понятие творчества. История развития понятия творчества	доклад	УК-6
Роль творчества в жизни человека и общества. Возможности развития творческих способностей человека.	мастер-класс	УК-6, ПК-6

Конструирование под диктовку учителя, конструирование по аналогии, конструирование по образцу, конструирование по устным, письменным или графическим описаниям изделия, конструирование по собственному замыслу, конструирование на свободную тему, конструирование в коллективе	творческое задание	УК-6, ПК-6
Моделирование полное, неполное, приближенное.	творческое задание	УК-6, ПК-6
Планирование различных видов творческой деятельности обучающихся	творческое задание	УК-6, ПК-6
История развития росписи и миниатюры.	доклад	УК-6
Виды росписи	мастер-класса.	УК-6, ПК-6
Декоративно расписные игрушки.	творческое задание	УК-6, ПК-6
Виды росписи по ткани.	мастер-класса	УК-6, ПК-6
Батик.	доклад	УК-6
Акрил.	доклад.	УК-6
Трафаретная печать.	творческое задание	УК-6, ПК-6
Виды ткачества.	творческое задание	УК-6, ПК-6
Нитяная графика(изонить).	творческое задание	УК-6, ПК-6
Гобелен.	доклад	УК-6
Виды вязания.	творческое задание	УК-6, ПК-6
Узелковое плетение	творческое задание	УК-6, ПК-6
Виды лоскутного шитья.	творческое задание	УК-6, ПК-6
Стежка	мастер-класса	УК-6, ПК-6

Текущий контроль осуществляется на основе рейтинговой технологии оценивания. Обучающиеся в процессе изучения дисциплины набирают рейтинговые баллы и в рамках аттестационной недели получают отметки в соответствии с набранными баллами.

Критерии оценки видов работ

Посещение лекционных занятий и отсутствие на занятии – 0 баллов, посещение практических занятий – 0,5 баллов.

Выступление на практических занятиях активное участие в обсуждении, представление результатов самостоятельной работы (1-2 балла): периодическая активность – 1 балл, активное участие в обсуждении проблем и практических заданий – 2 балла.

Выполнение заданий для самостоятельной работы – от 1 до 6 баллов (в зависимости от сложности заданий).

На каждом практическом занятии проводится текущий контроль (тест) – максимальный балл – 5. Выполнение заданий для самостоятельной работы – от 1 до 6 баллов (в зависимости от сложности заданий).

Рейтинг план

Базовая часть			
Вид контроля	**Форма контроля**	**Мин. Кол-во баллов**	**Макс. Кол-во баллов**
Контроль посещаемости	**Посещение лекционных, практических занятий**	**0,5**	**7**
	Итого	**0,5**	**7**
Контроль работы на занятиях	**Наименование темы**	**Мин. Кол-во баллов**	**Макс. Кол-во баллов**
	Понятие творчества. История развития понятия творчества	0,5	8
	Критерии творческой деятельности. Виды творческой деятельности.	0,5	8
	Роль творчества в жизни человека и общества. Возможности развития творческих способностей человека.	0,5	8
	Конструирование под диктовку учителя, конструирование по аналогии, конструирование по образцу, конструирование по устным, письменным или графическим описаниям изделия, конструирование по собственному замыслу, конструирование на свободную тему, конструирование в коллективе	0,5	8
	Моделирование полное , неполное, приближенное.	0,5	8
	Формы внеурочной работы с детьми.	0,5	8
	Творческая деятельность в системе дополнительного образования	0,5	8
	Планирование различных видов творческой деятельности обучающихся	0,5	8
	Виды конструкторов	0,5	8
	Применение конструкторов в образовательном пространстве и на уроках технологии	0,5	8
	История развития росписи и миниатюры.	0,5	8
	Виды росписи	0,5	8
	Декоративно расписные игрушки.	0,5	8
	Виды росписи по ткани.	0,5	8
	Батик.	0,5	8
	Акрил.	0,5	8
	Трафаретная печать.	0,5	8
	Виды ткачества.	0,5	8
	Нитяная графика(изонить).	0,5	8

	Гобелен.	0,5	8
	Виды вязания.	0,5	8
	Узелковое плетение	0,5	8
	Виды лоскутного шитья.	0,5	8
	Стежка	0,5	8
	Итого	**12,5**	**192**
Всего в семестре		**5**	**80**
Всего в семестре		**7,5**	**112**
Промежуточная аттестация			
ИТОГО		**204,5**	
Подготовка к практическим занятиям является обязательным условием получения итоговой рейтинговой оценки по дисциплине не зависимо от количества накопленных баллов			
К промежуточной аттестации не допускаются обучающиеся, набравшие в течение семестра менее 43 баллов			

Примеры заданий для практических занятий

1. Изготовить изделие в технике амигруми.
2. Составить композицию мезенской росписи используя шаблоны.
3. Доклад по теме «Современные техники росписи по ткани».

Критерии оценивания заданий, выполненных на практических занятиях (семинарах)

Критерий	**Балл**
Использование профессиональных понятий и терминов в речи	0,5 балла
Соответствие предлагаемых решений поставленной задаче	0,5 балла
Практическая направленность	0,5 балла
Оригинальность предлагаемых решений	0,5 балла
Максимальный балл	2

7.1.1 Доклад

Доклад- один из видов самостоятельной работы, используемый в обучении лиц, имеющих достаточно высокий уровень академической подготовки. Будучи аналитическим жанром, доклад требует углубленного понимания предложенной темы, умения пользоваться разнообразными источниками, а также умения анализировать эмпирический материал; работа над докладом формирует умения и навыки исследовательской деятельности.

Примерные темы докладов:

1. Северные русские росписи.

2. Современные дизайнеры в ткачестве.

3. Батик-солевая техника.

4. История развития гобелена в Англии.

Оценка производится по результатам устного ответа

Критерии оценивания

Критерий	Балл
Соблюдение заданной структуры доклада (обоснование актуальности темы, основная часть, заключение).	0,5 балла
Разнообразие представленных в докладе точек зрения на проблему	1 балл
Логика и грамотность изложения материала	0,5 балла
Наличие презентации для сопровождения	1 балл
Наличие собственной обоснованной точки зрения на проблему	1 балл
Максимальный балл	**4**

7.1.2 Мастер-класс

Мастер-класс – совокупность действий, объединенных одной общественно значимой задачей, реализация которой способствует всестороннему развитию личности обучающегося и позволяет развивать у них индивидуальные, творческие, организаторские, исполнительские способности в условиях аудиторной и самостоятельной работы в коллективных формах деятельности.

Виды мастер-классов:

1. Воспитательные (специально проводимые в учебных целях):конференции, собрания, митинги, информации, беседы, диспуты, дебаты, игры, викторины.
2. Культурно-развлекательные (увлекательные, социально значимые): развлечения, праздники, выставки, музеи, экскурсии, концерты, конкурсы, музыкально-поэтические вечера, заседания клубов по интересам.
3. Массовые: фестивали, походы, спортивные состязания, тематические вечера, посещение библиотек, зрелища.

Примеры мастер-классов

1. Разработать мастер-класс в технике росписи батик для детей с ограниченными возможностями здоровья.
2. Разработать мастер-класс для занятия по предмету «Технология» для учащихся 6 классов.
3. Разработать мастер-класс для массового мероприятия.

Оценка производится по результатам устного ответа

Критерии оценивания

Критерий	Балл
Содержание разработки соответствует теме и цели.	0.5
Содержит конкретные материалы, которые может использовать специалист в своей работе.	1
Адресность и возрастносообразность разработки.	1
Материал систематизирован, изложен максимально просто и четко.	0,5
Изготавливаемое изделие (объект) соответствует современному требованиям	2
Максимальный балл	**5**

7.1.3. Творческое задание

Творческое задание –Частично регламентированное задание, имеющее нестандартное решение и позволяющее диагностировать умения, интегрировать знания различных областей, аргументировать собственную точку зрения. Может выполняться в индивидуальном порядке или группой обучающихся с целью последующего развития у обучающихся отдельных компонентов компетенций на аудиторных занятиях и в рамках самостоятельной работы.

Примеры творческого задания

1. Изготовить мини изделие в технике вязания.
2. Вышить орнамент с использованием основных стежков.
3. Изготовить изделие в технике синель.

Оценка производится по результатам устного ответа

Критерии оценивания

Критерий	Балл
Изготовленное изделие соответствует эскизу	0,5
Изделие выполнено качественно	2
Изделие эстетичное и эргономичное.	2
Правильная подборка материалов и методов изготовления	0,5
Максимальный балл	**5**

7.2. Фонд оценочных средств для проведения промежуточной аттестации обучающихся по дисциплине

7.2.1. Требования к проведению промежуточной аттестации по дисциплине:

1. Рейтинговый балл, соответствующий зачету, предполагает активную работу на лекциях и семинарах (выполнение различных видов самостоятельной работы).

2. Допуск к зачету с оценкой предполагает:

- суммарный балл для получения зачета должен быть не менее 90 баллов.
- положительную оценку за компетентностный тест по основным разделам курса.

7.2.2 Критерии оценки результатов прохождения студентом промежуточной аттестации по дисциплине

Уровень проявления компетенций	Качественная характеристика	Количественный показатель (баллы БРС)	Оценка	
			Квалитативная	Квантитативная
высокий	В полной мере определяет уровень своей готовности к решению профессиональной задачи, осуществляет самоанализ и рефлексию результатов своих действий, демонстрирует личную организованность , планирует свои действия по развитию у обучающихся познавательной активности, самостоятельности, инициативности, творческих способностей, формированию гражданской позиции, культуры здорового и безопасного образа жизни, способности к труду и жизни в условиях современного мира, образцов и ценностей социального поведения, навыков поведения в мире виртуальной реальности и социальных сетях. Разрабатывает формы организации учебной и внеучебной деятельности обучающихся в рамках технологической подготовки, подбирает способы развития у обучающихся на уроках технологии познавательной активности, творческих способностей	**100-92% 204,5-188 баллов**	**зачтено**	**отлично**
повышенный	Умеет определять уровень своей готовности к решению профессиональной задачи, осуществлять самоанализ и рефлексию результатов своих действий, планировать свои действия по развитию у обучающихся познавательной активности, самостоятельности, инициативности, творческих способностей, формированию гражданской позиции, культуры здорового и безопасного образа жизни, способности к труду и жизни в условиях современного мира, образцов и ценностей социального поведения, навыков поведения в мире виртуальной реальности и социальных сетях.	**91-71% 186-145 баллов**	**зачтено**	**хорошо**

	Разрабатывает полностью или с шибками формы организации учебной и внеучебной деятельности обучающихся в рамках технологической подготовки			
базовый	Частично определяет уровень своей готовности к решению профессиональной задачи, планирует свои действия по развитию у обучающихся познавательной активности, самостоятельности, инициативности, творческих способностей, формированию гражданской позиции, культуры здорового и безопасного образа жизни, способности к труду и жизни в условиях современного мира, образцов и ценностей социального поведения, навыков поведения в мире виртуальной реальности и социальных сетях. Допускает ошибки при разработке формы организации учебной и внеучебной деятельности обучающихся в рамках технологической подготовки	**70-55% 143 - 112 баллов**	**зачтено**	**удовлетворительно**
низкий	Не проявляет должного уровня компетенций	**54 и ниже % 110 баллов и ниже**	**не зачтено**	**неудовлетворительно**

7.2.3 Спецификация оценочных средств

Проверяемые индикаторы проявления компетенций		
УК	**ОПК-**	**П**
Мастер-класс		
УК-6.1. Определяет уровень своей готовности к решению профессиональной задачи. УК-6.2. Осуществляет самоанализ и рефлексию результатов своих действий. УК-6.3. Демонстрирует личную организованность		ПК -6.4 Разрабатывает формы организации учебной и внеучебной деятельности обучающихся в рамках технологической подготовки ПК -6.5 Подбирает способы развития у обучающихся на уроках технологии познавательной активности, творческих способностей
Творческое задание		

УК-6.1. Определяет уровень своей готовности к решению профессиональной задачи. УК-6.2. Осуществляет самоанализ и рефлексию результатов своих действий. УК-6.3. Демонстрирует личную организованность		ПК -6.5 Подбирает способы развития у обучающихся на уроках технологии познавательной активности, творческих способностей
Доклад		
УК-6.1. Определяет уровень своей готовности к решению профессиональной задачи. УК-6.2. Осуществляет самоанализ и рефлексию результатов своих действий. УК-6.3. Демонстрирует личную организованность		

7.2.4. Описание оценочных средств для проведения промежуточной аттестации

Описание оценочного средства
«Устный ответ»

Устный ответ – средство контроля, организованное как специальная беседа преподавателя с обучающимся на темы, связанные с изучаемой дисциплиной, и рассчитанное на выяснение объема знаний обучающегося по определенному разделу, теме, проблеме и т.п.

Оценочное средство «Устный ответ» *носит комплексный характер* и может быть использовано для определения уровня проявления всех компонентов компетенции: знаний, умений, владений (опыта выполнения определенных действий).

Для того чтобы уровень проявления компетенции можно было выявить у студента в процессе проведения беседы, целесообразно перед началом беседы выполнить анализ целей, задач и ожидаемых результатов. Во время представления беседы оцениваются знания и кругозор студента, умение логически построить ответ, владение монологической речью и иные коммуникативные навыки, способность студента правильно сформулировать задачу, находить современный материал и использовать разные источники информации, умение выражать свою точку зрения по данному вопросу, ориентироваться в терминологии.

Критерии оценивания

Критерий **(формулируется на основе индикаторов проверяемых компетенций)**	**Балл**
УК-6.1. Определяет уровень своей готовности к решению профессиональной задачи.	1
УК-6.2. Осуществляет самоанализ и рефлексию результатов своих действий.	1
УК-6.3. Демонстрирует личную организованность.	1
ПК-6.4 Разрабатывает формы организации учебной и внеучебной деятельности обучающихся в рамках технологической подготовки	1
ПК-6.5 Подбирает способы развития у обучающихся на уроках технологии познавательной активности, творческих способностей.	1
Максимальный балл	**5**

8. Перечень основной и дополнительной литературы, необходимой для освоения дисциплины

а) основная литература

1. Заенчик В.М., Карачев А.А., Основы творческо-конструкторской деятельности: Методы и организация, М, Академия, 2004, 0сВведение в художественное конструирование: учебно-методическое пособие. Сост. З.А. Литова. Курск. 2008. с.84

2. Заёнчик В.М. и др., Основы творческо-конструкторской деятельности:предметная среда и дизайн, М, Академия, 2006, 320с

б) дополнительная литература

1.Гусейнов Г.М. и др., Композиция костюма, М, Академия, 2004, 432с

2.Мешкова Е.В., Конструирование одежды, М, Оникс, 2010, 0с

3.Симоненко В.Д., Основы технологической культуры, Брянск, БГПУ, 1998, 268с

в) программное обеспечение

Наименования ежегодно обновляемых лицензионных программных продуктов, используемых при изучении дисциплины:

- Microsoft Windows
- Microsoft Office
- Kaspersky Endpoint Security для бизнеса - Стандартный Russian Edition
- ЭПС «Система Гарант-Максимум»
- ЭПС «Консультант Плюс»

9. Перечень ресурсов информационно-телекоммуникационной сети «Интернет», необходимых для освоения дисциплины

1. Научная электронная библиотека eLIBRARY.ru – рефераты, полные тексты научных статей из российских и зарубежных журналов;
2. Электронно-библиотечная система IPRbooks - полнотекстовая база учебных и учебно-методических электронных изданий (http://www.iprbookshop.ru)
3. ФГНУ «Научная педагогическая библиотека имени К. Д. Ушинского» http://elib.gnpbu.ru/.
4. Электронно-библиотечная система «ЭБС ЮРАЙТ» - полнотекстовая база учебных и учебно-методических электронных изданий (www.biblio-online.ru)

10. Методические указания для преподавателя и обучающихся по освоению дисциплины

Главные особенности изучения дисциплины:

- *практикоориентированность,* изучение каждой темы дисциплины готовит студента к решению определенной профессиональной задачи и предполагает не только формирование теоретической основы для ее решения, но и развитие практических умений;

- *субъектноориентированность,* в процессе изучения дисциплины каждый студент может выстроить индивидуальный маршрут своей образовательной деятельности, определяя в рамках модуля в целом и отдельной темы индивидуальные цели, выбирая уровень освоения материала, проектируя желаемые результаты;

- *рефлексивность,* технология изучения дисциплины предполагает постоянное обращение студента к формируемым у него профессионально значимым компетенциям, по итогам изучения каждой темы необходимо самостоятельно оценивать результаты своей образовательной деятельности, определяя причины возникающих проблем и перспективы дальнейшего развития умений решать профессиональные задачи;

- *рейтинговость,* в рамках дисциплины действует балльно-рейтинговая система, каждая тема включает в себя разноуровневые задания, оцениваемые в диапазоне от одного до

трех баллов и задания для самостоятельной работы, выполняя которые студент может получить три балла, получаемые в процессе работы баллы суммируются и учитываются при выставлении оценки в аттестационные недели, по итогам изучения дисциплины;

- *преемственность*, изучение дисциплины является необходимой составляющей освоения модуля «Воспитательная работа», осваиваемые в рамках отдельных тем элементы компетенций и формируемый студентами субъективный опыт решения профессиональных задач, необходимы для успешной работы в период педагогической практики в образовательных учреждениях и дальнейшей самостоятельной профессиональной деятельности.

Программа дисциплины предполагает проведение лекционных и практических занятий. Тематический план включает 10 тем, изучение которых направлено на формирование профессионально значимых компетенций.

11. Перечень информационных технологий, используемых при осуществлении образовательного процесса по дисциплине

Контроль знаний студентов по дисциплине осуществляется в рамках электронной среды фиксации успеваемости студентов (БРС) ЯГПУ.

12. Материально-техническое обеспечение дисциплины

1. Оборудованные аудитории – столы, стулья, доска, экран, телевизор;
2. Задания для работы студентов, обучающихся по индивидуальному графику;
3. Материалы для итогового и промежуточного контроля;
4. Раздаточный материал;
5. Компьютер, принтер, сканер, ксерокс, мультимедиа, интерактивная доска.

13. Преподавание дисциплины на заочном отделении

13.1. Объем дисциплины и виды учебной работы

Общая трудоемкость дисциплины составляет 4 зачетные единицы.

Вид учебной работы	**Всего часов**	**Триместры**			
		8	**13**		
Контактная работа с преподавателем (всего)	**28**	**16**	**12**		
В том числе:					
Лекции	**8**	8			
Практические занятия (ПЗ)	**20**	8	**12**		
Лабораторные работы (ЛР)					
Самостоятельная работа (всего)	**116**	**56**	**60**		
В том числе:					
Творческое задание	**30**	30			
Доклад	**6**	6			
Мастер-класс	**20**	20			
Вид промежуточной аттестации (зачет, экзамен)	**Зачет с оценкой**		**Зачёт с оценкой**		
Общая трудоемкость (часов)	**144**	**72**	**72**		

Общая трудоемкость (зачетных единиц)	**4**	**2**	**2**		

13.2. Содержание дисциплины

13.2.1. Разделы дисциплин и виды занятий

№	Наименование раздела дисциплины и входящих в него тем	Кол-во часов				
		Лекции	Практ. занятия	Лабор. занятия	Самост. работа студ.	Всего часов
1	**Виды творчества и методы развития**	**2**	**2**		**22**	**26**
1.1	Понятие творчества. История развития понятия творчества				**14**	**14**
1.2	Критерии творческой деятельности. Виды творческой деятельности.				**4**	**4**
1.3.	Роль творчества в жизни человека и общества. Возможности развития творческих способностей человека.	**2**	**2**		**4**	**8**
2	**Принципы и методы моделирования и конструирования.**		**4**		**10**	**16**
2.1	Конструирование под диктовку учителя, конструирование по аналогии, конструирование по образцу, конструирование по устным, письменным или графическим описаниям изделия, конструирование по собственному замыслу, конструирование на свободную тему, конструирование в коллективе		**4**		**6**	**10**
2.2	Моделирование полное , неполное, приближенное.				**6**	**6**
3	**Организация творческо-конструкторской деятельности детей разного возраста**		**2**		**12**	**16**
3.1	Формы внеурочной работы с детьми.				**4**	**4**
3.2	Творческая деятельность в системе дополнительного образования				**6**	**6**
3.3	Планирование различных видов творческой деятельности обучающихся		**2**		**4**	**6**
4	**Конструкторы**		**4**		**12**	**14**
4.1	Виды конструкторов		**2**		**10**	**12**
4.2	Применение конструкторов в				**2**	**2**

	образовательном пространстве и на уроках технологии					
5	**Раздел: Роспись, миниатюра**	**2**	**2**		**12**	**16**
5.1	История развития росписи и миниатюры.	2			4	6
5.2	Виды росписи		2		4	6
5.3	Декоративно расписные игрушки.				4	4
6	**Роспись по ткани**	**2**	**2**		**16**	**20**
6.1	Виды росписи по ткани.		2		4	6
6.2	Батик.				4	4
6.3	Акрил.				4	4
6.4	Трафаретная печать.	2			4	6
7	**Ковроткачество, вязание**	**1**	**2**		**20**	**23**
7.1	Виды ткачества.				4	4
7.2	Нитяная графика(изонить).		2		4	**6**
7.3.	Гобелен.				4	4
7.4	Виды вязания.	2			4	6
7.5	Узелковое плетение				4	4
8	**Пэйчворг**	**1**	**2**		**8**	**11**
8.1	Виды лоскутного шитья.	2			4	6
8.2	Стежка		2		4	6
		8	**20**		**116**	**144**

13.3. Перечень учебно-методического обеспечения для самостоятельной работы обучающихся по дисциплине

13.3.1. Содержание самостоятельной работы студентов по темам

№ п/п	**Темы дисциплины**	**Содержание самостоятельной работы студентов**
1.	Понятие творчества. История развития понятия творчества	Доклад
2.	Критерии творческой деятельности. Виды творческой деятельности.	доклад
3.	Роль творчества в жизни человека и общества. Возможности развития творческих способностей человека.	Творческое задание
4.	Конструирование под диктовку учителя, конструирование по аналогии, конструирование по образцу, конструирование по устным, письменным или графическим описаниям изделия, конструирование по собственному замыслу, конструирование на свободную тему, конструирование в коллективе	Выполнение творческого задания в разных методах конструирования
5.	Моделирование полное , неполное, приближенное.	Выполнение творческого задания

6.	Формы внеурочной работы с детьми.	Доклад
7.	Творческая деятельность в системе дополнительного образования	Разработка мастер-класса
8.	Планирование различных видов творческой деятельности обучающихся	Разработка мастер-класса
9.	Виды конструкторов	Доклад
10.	Применение конструкторов в образовательном пространстве и на уроках технологии	Творческое задание
11.	История развития росписи и миниатюры.	Подготовить доклад на тему «Виды миниатюрной росписи», творческое задание (подготовить материалы по истории развития росписи по трем странам)
12.	Виды росписи	Разработка мастер-класса. Творческое задание (Выполнить изделие в питерской росписи)
13.	Декоративно расписные игрушки.	Выполнение творческого задания. Доклад на тему «Хохломские игрушки»
14.	Виды росписи по ткани.	Разработка мастер-класса
15.	Батик.	Подготовить доклад по теме «Техники росписи батиком».
16.	Акрил.	Подготовить доклад по теме «Техники росписи акрилом».
17.	Трафаретная печать.	Выполнение творческого задания. Подготовить доклад на тему «Инструменты для трафаретной печати»
18.	Виды ткачества.	Выполнение творческого задания
19.	Нитяная графика(изонить).	Выполнение творческого задания
20.	Гобелен.	Подготовить доклад по теме «История развития гобелена в России».
21.	Виды вязания.	Выполнение творческого задания
22.	Узелковое плетение	Выполнение творческого задания
23.	Виды лоскутного шитья.	Выполнение творческого задания
24.	Стежка	Разработка мастер-класса. Подготовить доклад на тему «Стежка на синтетических материалах»

Министерство просвещения Российской Федерации
ФГБОУ ВО «Ярославский государственный
педагогический университет им. К.Д. Ушинского»

У Т В Е Р Ж Д А Ю
проректор по учебной работе
_____М.Ю. Соловьев
«____»_____ 2023 г.

Программа учебной дисциплины

Наименование дисциплины:
К.М.09.ДВ.02.02 Декоративно-прикладное творчество

Рекомендуется для направления подготовки:
44.03.01 Педагогическое образование
(профиль Технология)

Квалификация (степень) выпускника: бакалавр

Разработчик:
Ст.преподаватель
каф. Физики и
информационных технологий Н.А. Глазкова

Утверждена на заседании
кафедры физики и информационных технологий
«27» апреля 2023 г.
Протокол № 9

И.о. зав. кафедрой Д.А. Личак

1. Цели и задачи дисциплины:

Целью является обеспечение конструкторско-технологической подготовки в области декоративно прикладного творчества.

Задачи:

- понимание об основах творческого конструирования и моделирования в образовательной деятельности.
-понимание основных видов декоративно прикладного творчества.
- овладение навыками творческой проектной деятельности.
-овладеть навыками творческого подхода к решению конструкторских задач в различных сферах практической деятельности.
-развитие умений обучения детей выполнению объектов декоративно прикладного творчества.
-развитие умений обучения учащихся конструированию продуктов творческой деятельности.
-развитие умений разработки методических средств творческой педагогической деятельности: образовательных программы, методических и наглядных пособий.
- овладение навыками творческого и пространственного мышления

2. Место дисциплины в структуре основной профессиональной образовательной программы (ОПОП):

Дисциплина включена в **обязательную часть ОПОП.**

3. Перечень планируемых результатов обучения по дисциплине:

КОМПЕТЕНЦИИ		Индикаторы	Оценочные средства
Шифр	**Формулировка**		
УК-6	Способен управлять своим временем, выстраивать и реализовывать траекторию саморазвития на основе принципов образования в течение всей жизни	УК-6.1. Определяет уровень своей готовности к решению профессиональной задачи. УК-6.2. Осуществляет самоанализ и рефлексию результатов своих действий. УК-6.3. Демонстрирует личную организованность	мастер-класс, творческое задание, доклад
ПК-6	Способен проектировать и реализовывать процесс обучения школьников по технологии	ПК-6.4 Разрабатывает формы организации учебной и внеучебной деятельности обучающихся в рамках технологической подготовки ПК-6.5 Подбирает способы развития у обучающихся на уроках технологии познавательной активности, творческих способностей	мастер-класс, творческое задание.

4. Объем дисциплины и виды учебной работы

Общая трудоемкость дисциплины составляет 4 зачетные единицы.

Вид учебной работы	Всего часов	Семестры			
		2	**8**		
Контактная работа с преподавателем (всего)	**90**	**36**	**54**		
В том числе:					
Лекции	**14**	14	**22**		
Практические занятия (ПЗ)	**22**	22	**32**		

Самостоятельная работа (всего)	**54**	**36**	**18**		
В том числе:					
Творческое задание	**12**	12			
Доклад	**8**	8			
Мастер-класс	**16**	16			
Вид промежуточной аттестации	**Зачет с оценкой**		**Зачет с оценкой**		
Общая трудоемкость (часов)	**144**	**72**	**72**		
Общая трудоемкость (зачетных единиц)	**4**	**2**	**2**		

5. Содержание дисциплины

5.1. Содержание разделов дисциплины

№ п/п	**Наименование раздела дисциплины**	**Наименование тем**
1.	Роспись, миниатюра.	История развития росписи и миниатюры. Виды росписи. Декоративно расписные игрушки. Виды росписи по ткани. Батик. Акрил. Трафаретная печать. Виды ткачества. Нитяная графика(изонить). Гобелен. Виды вязания. Узелковое плетение. Виды лоскутного шитья. Стежка.
2.	Роспись по ткани.	
3.	Ковроткачество, вязание	
4	Пэйчворг	

5.2. Разделы дисциплин и виды занятий

№	**Наименование раздела дисциплины и входящих в него тем**	**Кол-во часов**				
		Лекции	**Практ. занятия**	**Лабор. занятия**	**Самост. работа студ.**	**Всего часов**
1	**Раздел: Роспись, миниатюра**	**2**	**4**		**6**	**12**
1.1	История развития росписи и миниатюры.	2			2	4
1.2	Виды росписи		2		2	4
1.3	Декоративно расписные игрушки.		2		2	4
2	**Роспись по ткани**	**4**	**8**		**10**	**22**
2.1	Виды росписи по ткани.	2	2		4	8
2.2	Батик.		2		2	4
2.3	Акрил.		2		2	4
2.4	Трафаретная печать.	2	2		2	**6**
3	**Ковроткачество, вязание**	**6**	**6**		**14**	**26**
3.1	Виды ткачества.	2			4	6
3.2	Нитяная графика(изонить).		2		2	**4**

3.3.	Гобелен.		2		2	4
3.4	Виды вязания.	2	2		2	6
3.5	Узелковое плетение	2			4	6
4	**Пэйчворг**	**2**	**4**		**6**	**12**
4.1	Виды лоскутного шитья.	2	2		2	6
4.2	Стежка		2		4	6
5	Проектная работа	22	32		18	72
итого		**36**	**54**		**54**	**144**

6. Перечень учебно-методического обеспечения для самостоятельной работы обучающихся по дисциплине

6.1. Содержание самостоятельной работы студентов по темам

№ п/п	**Темы дисциплины**	**Содержание самостоятельной работы студентов**
1.	История развития росписи и миниатюры.	Подготовить доклад на тему «Виды миниатюрной росписи»
2.	Виды росписи	Разработка мастер-класса.
3.	Декоративно расписные игрушки.	Выполнение творческого задания
4.	Виды росписи по ткани.	Разработка мастер-класса
5.	Батик.	Подготовить доклад по теме «Техники росписи батиком».
6.	Акрил.	Подготовить доклад по теме «Техники росписи акрилом».
7.	Трафаретная печать.	Выполнение творческого задания
8.	Виды ткачества.	Выполнение творческого задания
9.	Нитяная графика(изонить).	Выполнение творческого задания
10.	Гобелен.	Подготовить доклад по теме «История развития гобелена в России».
11.	Виды вязания.	Выполнение творческого задания
12.	Узелковое плетение	Выполнение творческого задания
13.	Виды лоскутного шитья.	Выполнение творческого задания
14.	Стежка	Разработка мастер-класса
15.	Проектная работа	Разработка и написание проекта

6.2. Тематика курсовых работ (проектов) – не предусмотрено

6.3. Примерная тематика рефератов – не предусмотрено

7. Фонды оценочных средств

7.1. Фонд оценочных средств для проведения текущей аттестации обучающихся по

дисциплине

Наименование темы дисциплины	Средства текущего контроля	Перечень компетенций (указать шифр)
История развития росписи и миниатюры.	доклад	УК-6
Виды росписи	мастер-класса.	УК-6, ПК-6
Декоративно расписные игрушки.	творческое задание	УК-6, ПК-6
Виды росписи по ткани.	мастер-класса	УК-6, ПК-6
Батик.	доклад	УК-6
Акрил.	доклад.	УК-6
Трафаретная печать.	творческое задание	УК-6, ПК-6
Виды ткачества.	творческое задание	УК-6, ПК-6
Нитяная графика(изонить).	творческое задание	УК-6, ПК-6
Гобелен.	доклад	УК-6
Виды вязания.	творческое задание	УК-6, ПК-6
Узелковое плетение	творческое задание	УК-6, ПК-6
Виды лоскутного шитья.	творческое задание	УК-6, ПК-6
Стежка	мастер-класса	УК-6, ПК-6

Текущий контроль осуществляется на основе рейтинговой технологии оценивания. Обучающиеся в процессе изучения дисциплины набирают рейтинговые баллы и в рамках аттестационной недели получают отметки в соответствии с набранными баллами.

Критерии оценки видов работ

Посещение лекционных занятий и отсутствие на занятии – 0 баллов, посещение практических занятий – 0,5 баллов.

Выступление на практических занятиях активное участие в обсуждении, представление результатов самостоятельной работы (1-2 балла): периодическая активность – 1 балл, активное участие в обсуждении проблем и практических заданий – 2 балла.

Выполнение заданий для самостоятельной работы – от 1 до 6 баллов (в зависимости от сложности заданий).

На каждом практическом занятии проводится текущий контроль (тест) – максимальный балл – 5. Выполнение заданий для самостоятельной работы – от 1 до 6 баллов (в зависимости от сложности заданий).

Рейтинг план

Базовая часть			
Вид контроля	**Форма контроля**	**Мин. Кол-во баллов**	**Макс. Кол-во баллов**
Контроль посещаемости	**Посещение лекционных, практических занятий**	**0,5**	**7**
	Итого	**0,5**	**7**
Контроль работы на	**Наименование темы**	**Мин. Кол-**	**Макс.**

занятиях		**во баллов**	**Кол-во баллов**
	История развития росписи и миниатюры.	0,5	8
	Виды росписи	0,5	8
	Декоративно расписные игрушки.	0,5	8
	Виды росписи по ткани.	0,5	8
	Батик.	0,5	8
	Акрил.	0,5	8
	Трафаретная печать.	0,5	8
	Виды ткачества.	0,5	8
	Нитяная графика(изонить).	0,5	8
	Гобелен.	0,5	8
	Виды вязания.	0,5	8
	Узелковое плетение	0,5	8
	Виды лоскутного шитья.	0,5	8
	Стежка	0,5	8
	Итого	**7**	**112**
Всего в семестре		**7,5**	**119**
Промежуточная аттестация			
ИТОГО		**119**	
Подготовка к практическим занятиям является обязательным условием получения итоговой рейтинговой оценки по дисциплине не зависимо от количества накопленных баллов			
К промежуточной аттестации не допускаются обучающиеся, набравшие в течение семестра менее 43 баллов			

Базовая часть			
Вид контроля	**Форма контроля**	**Мин. Кол-во баллов**	**Макс. Кол-во баллов**
Контроль посещаемости	**Посещение лекционных, практических занятий**	**0,5**	**7**
	Итого	**0,5**	**7**
Контроль работы на занятиях	**Наименование темы**	**Мин. Кол-во баллов**	**Макс. Кол-во баллов**
	Подготовка и написание проектной работы	0	72
	Итого	**0**	**72**
Всего в семестре		**0**	**72**
Промежуточная аттестация			
ИТОГО		**72**	
Подготовка к практическим занятиям является обязательным условием получения итоговой рейтинговой оценки по дисциплине не зависимо от количества накопленных баллов			
К промежуточной аттестации не допускаются обучающиеся, набравшие в течение семестра менее 43 баллов			

Примеры заданий для практических занятий

1. Изготовить изделие в технике амигруми.

2. Составить композицию мезенской росписи используя шаблоны.
3. Доклад по теме «Современные техники росписи по ткани».

Критерии оценивания заданий, выполненных на практических занятиях (семинарах)

Критерий	Балл
Использование профессиональных понятий и терминов в речи	0,5 балла
Соответствие предлагаемых решений поставленной задаче	0,5 балла
Практическая направленность	0,5 балла
Оригинальность предлагаемых решений	0,5 балла
Максимальный балл	2

7.1.1 Доклад

Доклад- один из видов самостоятельной работы, используемый в обучении лиц, имеющих достаточно высокий уровень академической подготовки. Будучи аналитическим жанром, доклад требует углубленного понимания предложенной темы, умения пользоваться разнообразными источниками, а также умения анализировать эмпирический материал; работа над докладом формирует умения и навыки исследовательской деятельности.

Примерные темы докладов:

1. Северные русские росписи.

2. Современные дизайнеры в ткачестве.

3. Батик-солевая техника.

4. История развития гобелена в Англии.

Оценка производится по результатам устного ответа

Критерии оценивания

Критерий	Балл
Соблюдение заданной структуры доклада (обоснование актуальности темы, основная часть, заключение).	0,5 балла
Разнообразие представленных в докладе точек зрения на проблему	1 балл
Логика и грамотность изложения материала	0,5 балла
Наличие презентации для сопровождения	1 балл
Наличие собственной обоснованной точки зрения на проблему	1 балл
Максимальный балл	**4**

7.1.2 Мастер-класс

Мастер-класс – совокупность действий, объединенных одной общественно значимой задачей, реализация которой способствует всестороннему развитию личности обучающегося и позволяет развивать у них индивидуальные, творческие, организаторские, исполнительские

способности в условиях аудиторной и самостоятельной работы в коллективных формах деятельности.

Виды мастер-классов:

1. Воспитательные (специально проводимые в учебных целях):конференции, собрания, митинги, информации, беседы, диспуты, дебаты, игры, викторины.
2. Культурно-развлекательные (увлекательные, социально значимые): развлечения, праздники, выставки, музеи, экскурсии, концерты, конкурсы, музыкально-поэтические вечера, заседания клубов по интересам.
3. Массовые: фестивали, походы, спортивные состязания, тематические вечера, посещение библиотек, зрелища.

Примеры мастер-классов

1. Разработать мастер-класс в технике росписи батик для детей с ограниченными возможностями здоровья.
2. Разработать мастер-класс для занятия по предмету «Технология» для учащихся 6 классов.
3. Разработать мастер-класс для массового мероприятия.

Оценка производится по результатам устного ответа

Критерии оценивания

Критерий	Балл
Содержание разработки соответствует теме и цели.	0.5
Содержит конкретные материалы, которые может использовать специалист в своей работе.	1
Адресность и возрастносообразность разработки.	1
Материал систематизирован, изложен максимально просто и четко.	0,5
Изготавливаемое изделие (объект) соответствует современному требованиям	2
Максимальный балл	**5**

7.1.3. Творческое задание

Творческое задание –Частично регламентированное задание, имеющее нестандартное решение и позволяющее диагностировать умения, интегрировать знания различных областей, аргументировать собственную точку зрения. Может выполняться в индивидуальном порядке или группой обучающихся с целью последующего развития у обучающихся отдельных компонентов компетенций на аудиторных занятиях и в рамках самостоятельной работы.

Примеры творческого задания

1. Изготовить мини изделие в технике вязания.
2. Вышить орнамент с использованием основных стежков.

3. Изготовить изделие в технике синель.

Оценка производится по результатам устного ответа

Критерии оценивания

Критерий	Балл
Изготовленное изделие соответствует эскизу	0,5
Изделие выполнено качественно	2
Изделие эстетичное и эргономичное.	2
Правильная подборка материалов и методов изготовления	0,5
Максимальный балл	**5**

7.2. Фонд оценочных средств для проведения промежуточной аттестации обучающихся по дисциплине

7.2.1. Требования к проведению промежуточной аттестации по дисциплине:

1. Рейтинговый балл, соответствующий зачету, предполагает активную работу на лекциях и семинарах (выполнение различных видов самостоятельной работы).

2. Допуск к зачету с оценкой предполагает:

- суммарный балл для получения зачета должен быть не менее 90 баллов.
- положительную оценку за компетентностный тест по основным разделам курса.

7.2.2 Критерии оценки результатов прохождения студентом промежуточной аттестации по дисциплине

Уровень проявления компетенций	Качественная характеристика	Количественный показатель (баллы БРС)	Оценка	
			Квалитативная	Квантитативная
высокий	В полной мере определяет уровень своей готовности к решению профессиональной задачи, осуществляет самоанализ и рефлексию результатов своих действий, демонстрирует личную организованность , планирует свои действия по развитию у обучающихся познавательной активности, самостоятельности, инициативности, творческих способностей, формированию гражданской позиции, культуры здорового и безопасного образа жизни, способности к труду и жизни в условиях современного мира, образцов и ценностей	**100-92% 119-110 баллов**	**зачтено**	**отлично**

	социального поведения, навыков поведения в мире виртуальной реальности и социальных сетях. Разрабатывает формы организации учебной и внеучебной деятельности обучающихся в рамках технологической подготовки, подбирает способы развития у обучающихся на уроках технологии познавательной активности, творческих способностей			
повышенный	Умеет определять уровень своей готовности к решению профессиональной задачи, осуществлять самоанализ и рефлексию результатов своих действий, планировать свои действия по развитию у обучающихся познавательной активности, самостоятельности, инициативности, творческих способностей, формированию гражданской позиции, культуры здорового и безопасного образа жизни, способности к труду и жизни в условиях современного мира, образцов и ценностей социального поведения, навыков поведения в мире виртуальной реальности и социальных сетях. Разрабатывает полностью или с шибками формы организации учебной и внеучебной деятельности обучающихся в рамках технологической подготовки	**91-71% 109-85 баллов**	**зачтено**	**хорошо**
базовый	Частично определяет уровень своей готовности к решению профессиональной задачи, планирует свои действия по развитию у обучающихся познавательной активности, самостоятельности, инициативности, творческих способностей, формированию гражданской позиции, культуры здорового и безопасного образа жизни, способности к труду и жизни в	**70-55% 84 - 65 баллов**	**зачтено**	**удовлетворительно**

	условиях современного мира, образцов и ценностей социального поведения, навыков поведения в мире виртуальной реальности и социальных сетях. Допускает ошибки при разработке формы организации учебной и внеучебной деятельности обучающихся в рамках технологической подготовки			
низкий	Не проявляет должного уровня компетенций	**54 и ниже % 64 баллов и ниже**	**не зачтено**	**неудовлетворительно**

7.2.3 Спецификация оценочных средств

Проверяемые индикаторы проявления компетенций		
УК	**ОПК-**	**П**
Мастер-класс		
УК-6.1. Определяет уровень своей готовности к решению профессиональной задачи. УК-6.2. Осуществляет самоанализ и рефлексию результатов своих действий. УК-6.3. Демонстрирует личную организованность		ПК -6.4 Разрабатывает формы организации учебной и внеучебной деятельности обучающихся в рамках технологической подготовки ПК -6.5 Подбирает способы развития у обучающихся на уроках технологии познавательной активности, творческих способностей
Творческое задание		
УК-6.1. Определяет уровень своей готовности к решению профессиональной задачи. УК-6.2. Осуществляет самоанализ и рефлексию результатов своих действий. УК-6.3. Демонстрирует личную организованность		ПК -6.5 Подбирает способы развития у обучающихся на уроках технологии познавательной активности, творческих способностей
Доклад		
УК-6.1. Определяет уровень своей готовности к решению профессиональной задачи. УК-6.2. Осуществляет самоанализ и рефлексию результатов своих действий. УК-6.3. Демонстрирует		

личную организованность		

7.2.4. Описание оценочных средств для проведения промежуточной аттестации

Описание оценочного средства
«Устный ответ»

Устный ответ – средство контроля, организованное как специальная беседа преподавателя с обучающимся на темы, связанные с изучаемой дисциплиной, и рассчитанное на выяснение объема знаний обучающегося по определенному разделу, теме, проблеме и т.п.

Оценочное средство «Устный ответ» *носит комплексный характер* и может быть использовано для определения уровня проявления всех компонентов компетенции: знаний, умений, владений (опыта выполнения определенных действий).

Для того чтобы уровень проявления компетенции можно было выявить у студента в процессе проведения беседы, целесообразно перед началом беседы выполнить анализ целей, задач и ожидаемых результатов. Во время представления беседы оцениваются знания и кругозор студента, умение логически построить ответ, владение монологической речью и иные коммуникативные навыки, способность студента правильно сформулировать задачу, находить современный материал и использовать разные источники информации, умение выражать свою точку зрения по данному вопросу, ориентироваться в терминологии.

Критерии оценивания

Критерий (формулируется на основе индикаторов проверяемых компетенций)	**Балл**
УК-6.1. Определяет уровень своей готовности к решению профессиональной задачи.	1
УК-6.2. Осуществляет самоанализ и рефлексию результатов своих действий.	1
УК-6.3. Демонстрирует личную организованность.	1
ПК-6.4 Разрабатывает формы организации учебной и внеучебной деятельности обучающихся в рамках технологической подготовки	1
ПК-6.5 Подбирает способы развития у обучающихся на уроках технологии познавательной активности, творческих способностей.	1
Максимальный балл	**5**

8. Перечень основной и дополнительной литературы, необходимой для освоения дисциплины

а) основная литература

1. Заенчик В.М., Карачев А.А., Основы творческо-конструкторской деятельности: Методы и организация, М, Академия, 2004, 0сВведение в художественное конструирование: учебно-методическое пособие. Сост. З.А. Литова. Курск. 2008. с.84

2. Заёнчик В.М. и др., Основы творческо-конструкторской деятельности:предметная среда и дизайн, М, Академия, 2006, 320с

б) дополнительная литература

1.Гусейнов Г.М. и др., Композиция костюма, М, Академия, 2004, 432с

2.Мешкова Е.В., Конструирование одежды, М, Оникс, 2010, 0с

3.Симоненко В.Д., Основы технологической культуры, Брянск, БГПУ, 1998, 268с

в) программное обеспечение

Наименования ежегодно обновляемых лицензионных программных продуктов,

используемых при изучении дисциплины:

- Microsoft Windows
- Microsoft Office
- Kaspersky Endpoint Security для бизнеса - Стандартный Russian Edition
- ЭПС «Система Гарант-Максимум»
- ЭПС «Консультант Плюс»

9. Перечень ресурсов информационно-телекоммуникационной сети «Интернет», необходимых для освоения дисциплины

1. Научная электронная библиотека eLIBRARY.ru – рефераты, полные тексты научных статей из российских и зарубежных журналов;
2. Электронно-библиотечная система IPRbooks - полнотекстовая база учебных и учебно-методических электронных изданий (http://www.iprbookshop.ru)
3. ФГНУ «Научная педагогическая библиотека имени К. Д. Ушинского» http://elib.gnpbu.ru/.
4. Электронно-библиотечная система «ЭБС ЮРАЙТ» - полнотекстовая база учебных и учебно-методических электронных изданий (www.biblio-online.ru)

10. Методические указания для преподавателя и обучающихся по освоению дисциплины

Главные особенности изучения дисциплины:

- *практикоориентированность,* изучение каждой темы дисциплины готовит студента к решению определенной профессиональной задачи и предполагает не только формирование теоретической основы для ее решения, но и развитие практических умений;
- *субъектноориентированность,* в процессе изучения дисциплины каждый студент может выстроить индивидуальный маршрут своей образовательной деятельности, определяя в рамках модуля в целом и отдельной темы индивидуальные цели, выбирая уровень освоения материала, проектируя желаемые результаты;
- *рефлексивность,* технология изучения дисциплины предполагает постоянное обращение студента к формируемым у него профессионально значимым компетенциям, по итогам изучения каждой темы необходимо самостоятельно оценивать результаты своей образовательной деятельности, определяя причины возникающих проблем и перспективы дальнейшего развития умений решать профессиональные задачи;
- *рейтинговость,* в рамках дисциплины действует балльно-рейтинговая система, каждая тема включает в себя разноуровневые задания, оцениваемые в диапазоне от одного до трех баллов и задания для самостоятельной работы, выполняя которые студент может получить три балла, получаемые в процессе работы баллы суммируются и учитываются при выставлении оценки в аттестационные недели, по итогам изучения дисциплины;
- *преемственность*, изучение дисциплины является необходимой составляющей освоения модуля «Воспитательная работа», осваиваемые в рамках отдельных тем элементы компетенций и формируемый студентами субъективный опыт решения профессиональных задач, необходимы для успешной работы в период педагогической практики в образовательных учреждениях и дальнейшей самостоятельной профессиональной деятельности.

Программа дисциплины предполагает проведение лекционных и практических занятий. Тематический план включает 10 тем, изучение которых направлено на формирование профессионально значимых компетенций.

11. Перечень информационных технологий, используемых при осуществлении образовательного процесса по дисциплине

Контроль знаний студентов по дисциплине осуществляется в рамках электронной среды фиксации успеваемости студентов (БРС) ЯГПУ.

12. Материально-техническое обеспечение дисциплины

1. Оборудованные аудитории – столы, стулья, доска, экран, телевизор;
2. Задания для работы студентов, обучающихся по индивидуальному графику;
3. Материалы для итогового и промежуточного контроля;
4. Раздаточный материал;
5. Компьютер, принтер, сканер, ксерокс, мультимедиа, интерактивная доска.

13. Преподавание дисциплины на заочном отделении

13.1. Объем дисциплины и виды учебной работы

Общая трудоемкость дисциплины составляет 4 зачетные единицы.

Вид учебной работы	**Всего часов**	**Триместры**			
		8	**13**		
Контактная работа с преподавателем (всего)	**28**	**16**	**12**		
В том числе:					
Лекции	**8**	8			
Практические занятия (ПЗ)	**20**	8	**12**		
Лабораторные работы (ЛР)					
Самостоятельная работа (всего)	**116**	**56**	**60**		
В том числе:					
Творческое задание	**30**	30			
Доклад	**6**	6			
Мастер-класс	**20**	20			
Вид промежуточной аттестации (зачет, экзамен)	**Зачет с оценкой**		**Зачёт с оценкой**		
Общая трудоемкость (часов)	**144**	**72**	**72**		
Общая трудоемкость (зачетных единиц)	**4**	**2**	**2**		

13.2. Содержание дисциплины

13.2.1. Разделы дисциплин и виды занятий

№	**Наименование раздела дисциплины и входящих в него тем**	**Кол-во часов**				
		Лекции	**Практ. занятия**	**Лабор. занятия**	**Самост. работа студ.**	**Всего часов**
1	**Раздел: Роспись, миниатюра**	**2**	**2**		**22**	**26**
1.1	История развития росписи и миниатюры.				14	14
1.2	Виды росписи				4	4
1.3.	Декоративно расписные игрушки.	**2**	**2**		4	8
2	**Роспись по ткани**		**4**		**10**	**16**
2.1	Виды росписи по ткани. Батик. Акрил.		**4**		6	10

2.2	Трафаретная печать				6	6
3	**Ковроткачество, вязание**		**2**		**12**	**16**
3.1	Виды ткачества. Нитяная графика(изонить).				4	4
3.2	Гобелен.				6	6
3.3	Виды вязания. Узелковое плетение		**2**		4	6
4	**Пэйчворг**		**4**		**12**	**14**
4.1	Виды лоскутного шитья.		**2**		10	12
4.2	Стежка				2	2
5	Проектная работа	**4**	**8**		56	68
		8	**20**		**116**	**144**

13.3. Перечень учебно-методического обеспечения для самостоятельной работы обучающихся по дисциплине

13.3.1. Содержание самостоятельной работы студентов по темам

№ п/п	**Темы дисциплины**	**Содержание самостоятельной работы студентов**
16.	История развития росписи и миниатюры.	Подготовить доклад на тему «Виды миниатюрной росписи», творческое задание (подготовить материалы по истории развития росписи по трем странам)
17.	Виды росписи	Разработка мастер-класса. Творческое задание (Выполнить изделие в питерской росписи)
18.	Декоративно расписные игрушки.	Выполнение творческого задания. Доклад на тему «Хохломские игрушки»
19.	Виды росписи по ткани.	Разработка мастер-класса
20.	Батик.	Подготовить доклад по теме «Техники росписи батиком».
21.	Акрил.	Подготовить доклад по теме «Техники росписи акрилом».
22.	Трафаретная печать.	Выполнение творческого задания. Подготовить доклад на тему «Инструменты для трафаретной печати»
23.	Виды ткачества.	Выполнение творческого задания
24.	Нитяная графика(изонить).	Выполнение творческого задания
25.	Гобелен.	Подготовить доклад по теме «История развития гобелена в России».
26.	Виды вязания.	Выполнение творческого задания
27.	Узелковое плетение	Выполнение творческого задания
28.	Виды лоскутного шитья.	Выполнение творческого задания
29.	Стежка	Разработка мастер-класса. Подготовить доклад на тему «Стежка на синтетических материалах»